ANGELO PO - PENTOLA GAS RISCALDAMENTO DIRETTO 150 L.
1A1PD2G - 01-02-1999 » 03-02-2003

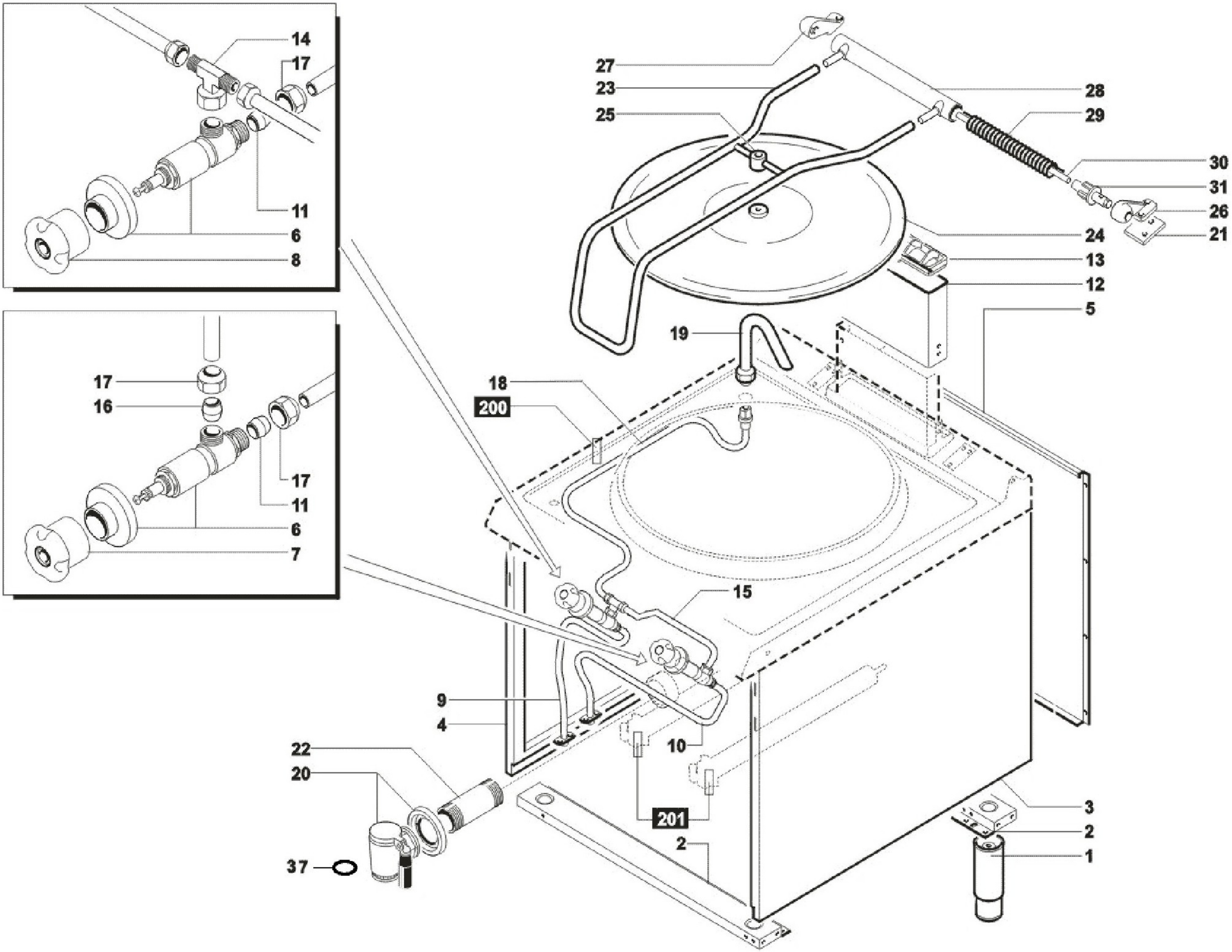

10M - 396.002.008

ANGELO PO - PENTOLA GAS RISCALDAMENTO DIRETTO 150 L.
1A1PD2G - M000110 - M.PIANO/CAM.COMB. PD2 - 01-02-1999 » 03-02-2003

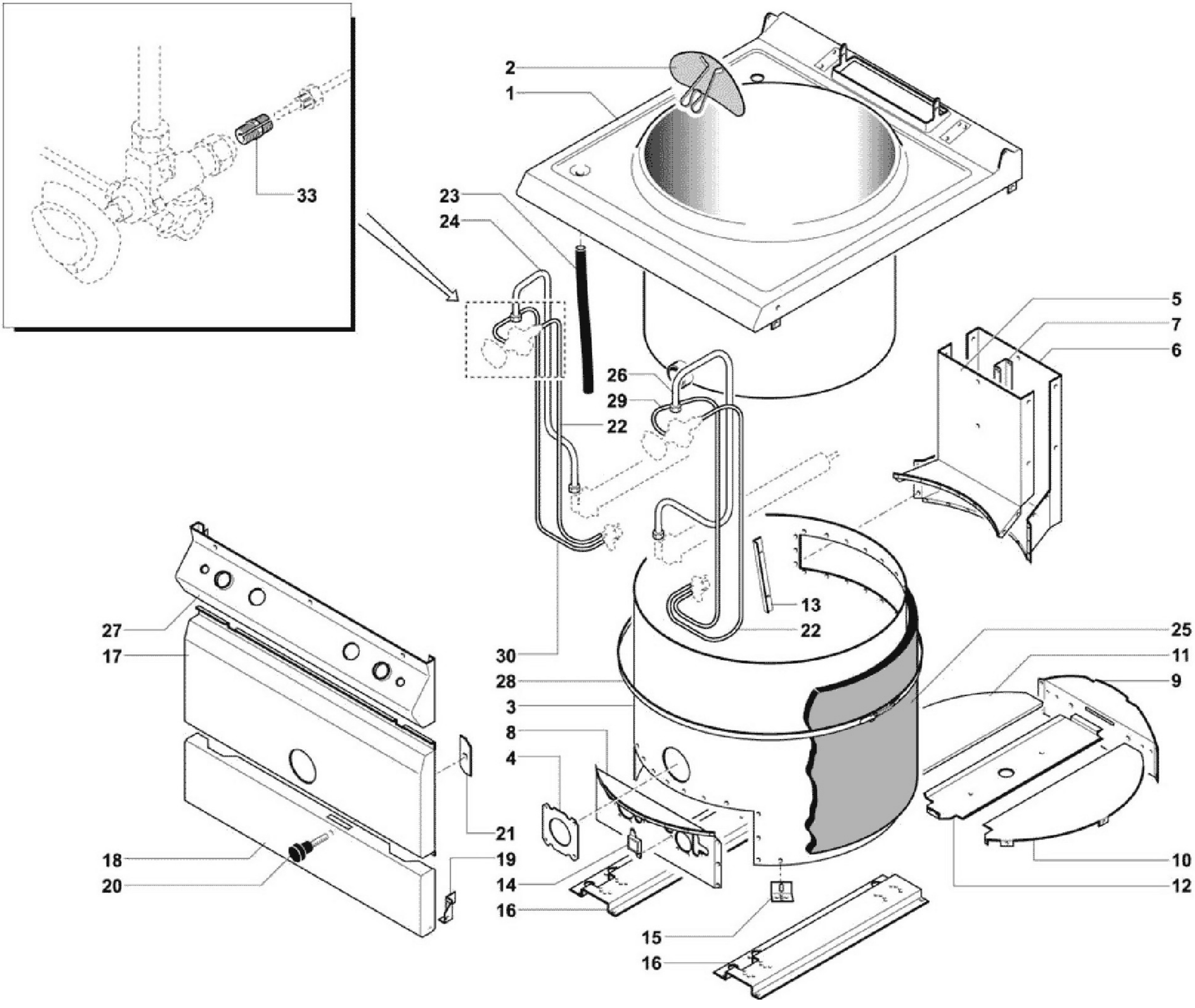

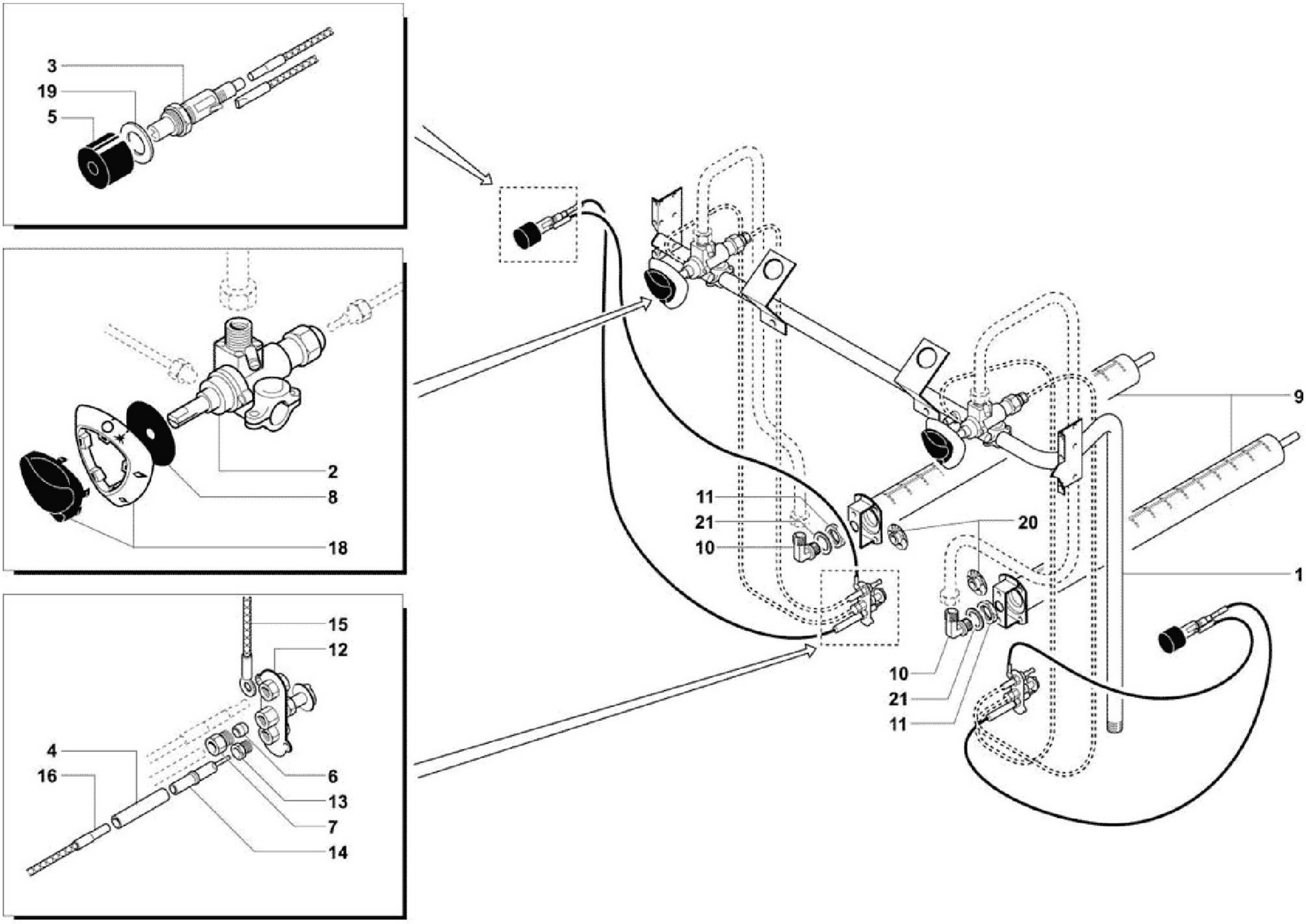
3
19
5
2
8
18
15
12
4
16
6
13
7
14
11
21
10
20
9
1
10
21
11