ANGELO PO - PENTOLA GAS RISCALDAMENTO DIRETTO 145 L
1N1PD2G - 01-04-2016 »

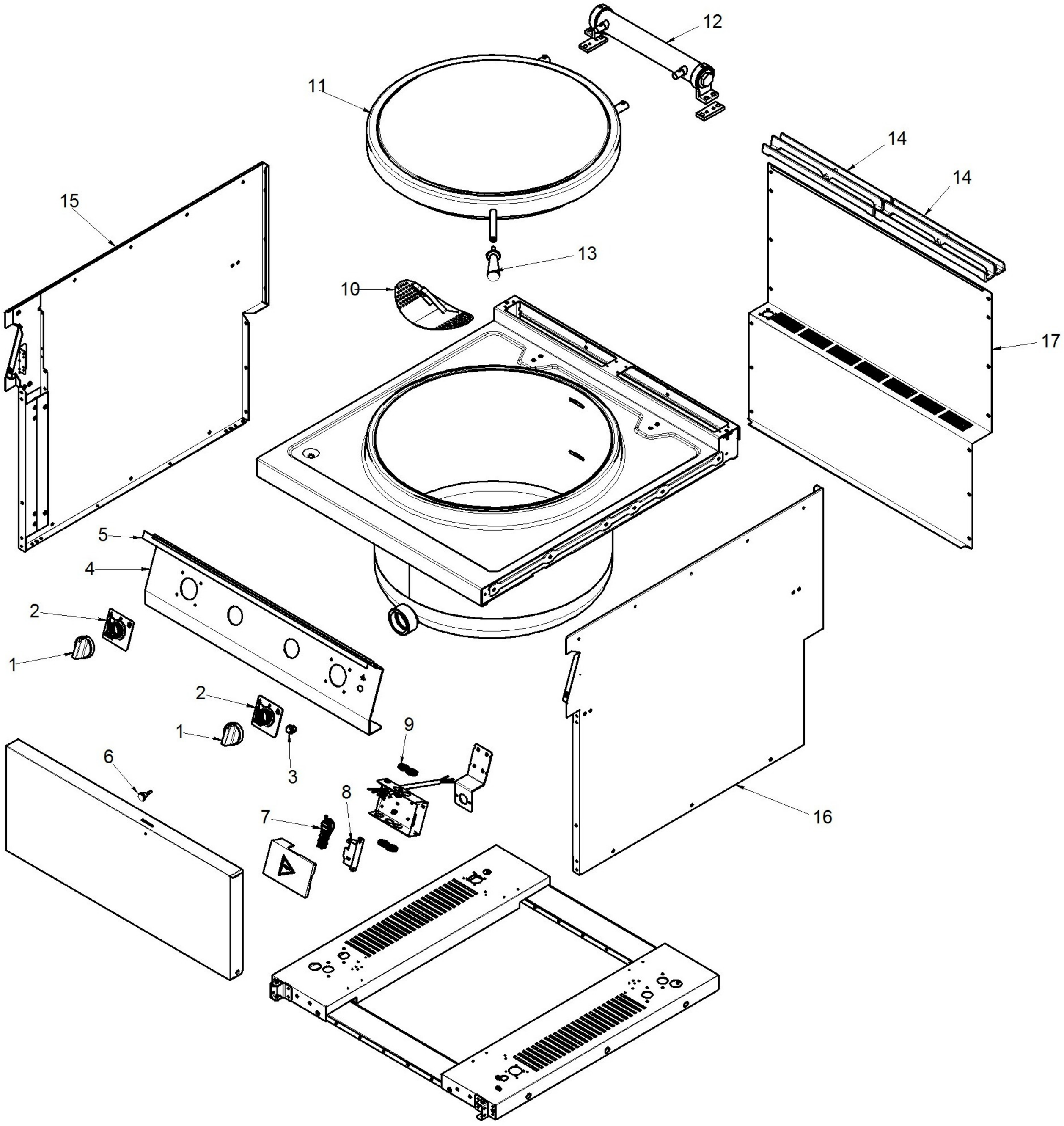

ANGELO PO - PENTOLA GAS RISCALDAMENTO DIRETTO 145 L
1N1PD2G - E000348 - M.COMBUSTIONE - 01-04-2016 »

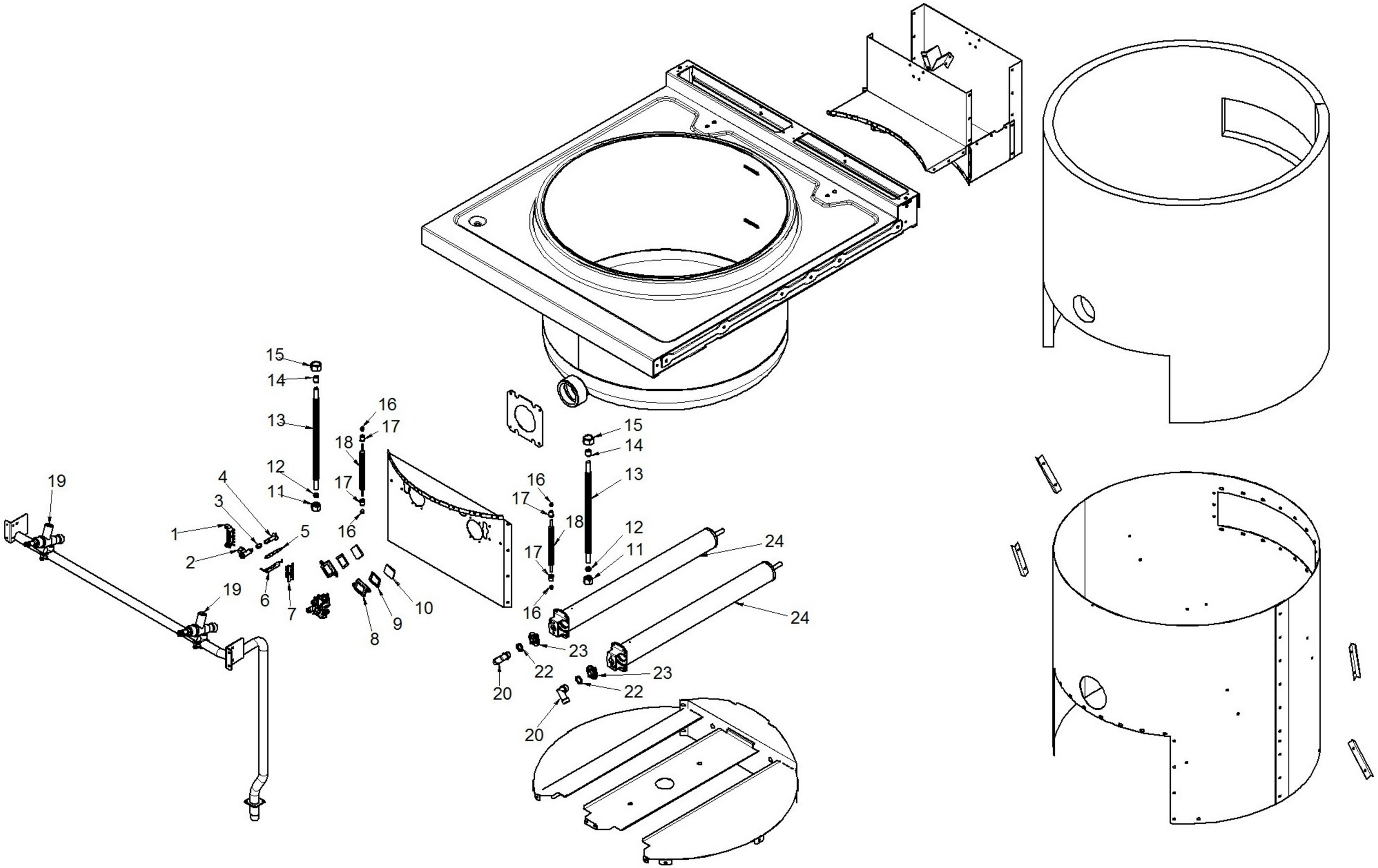
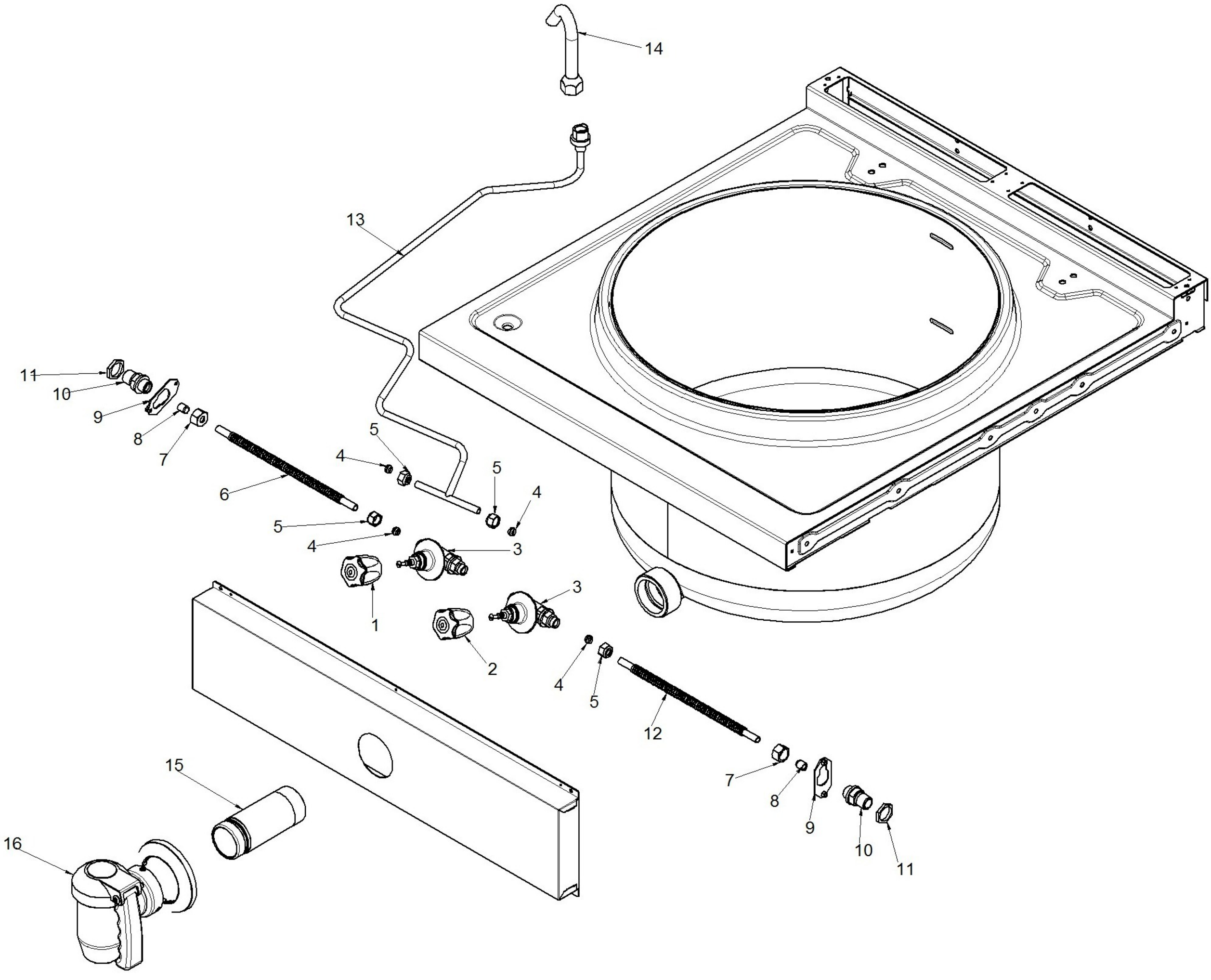
ANGELO PO - PENTOLA GAS RISCALDAMENTO DIRETTO 145 L
1N1PD2G - E000339 - M.ALIM.ACQUA-SCARICO - 01-04-2016 »