ANGELO PO - FORNO COMBINATO ELETTRICO 10 x 1/1 GN LIVELLO 2
FX101E2R - 01-07-2010 » 08-02-2011

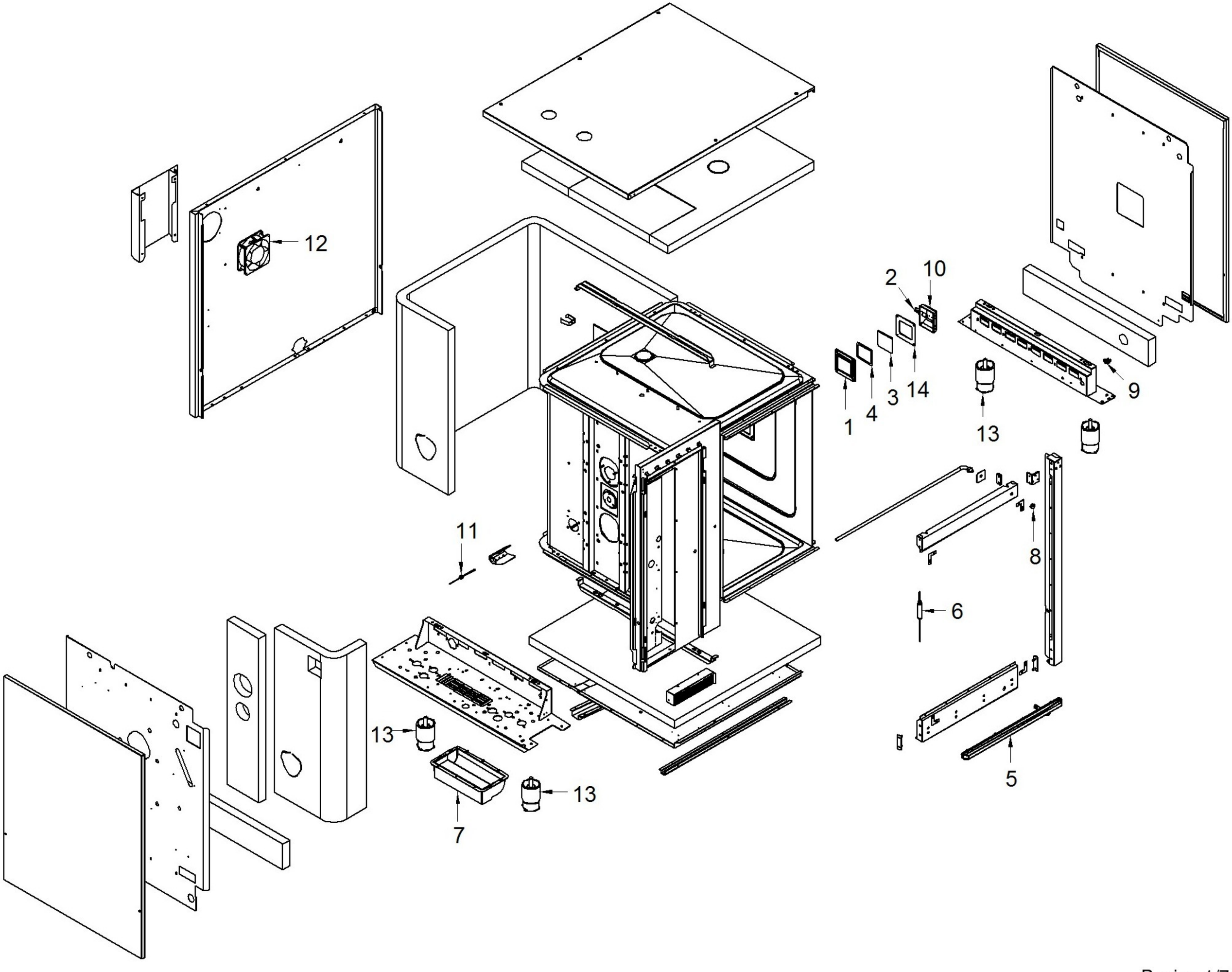

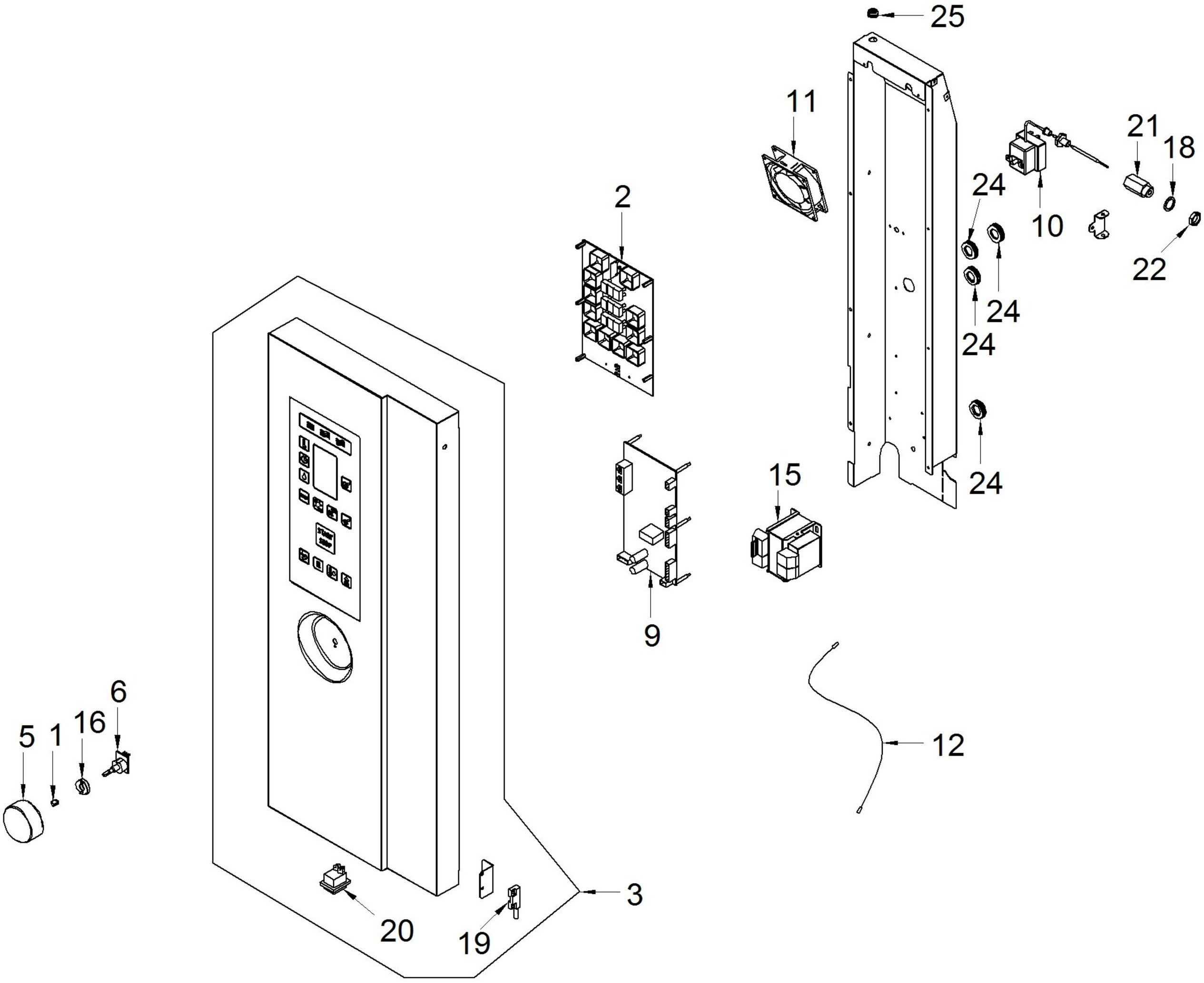
25
11
21
18
24
10
2
22
24
24
24
15
9
6
5
1
16
12
3
20
19

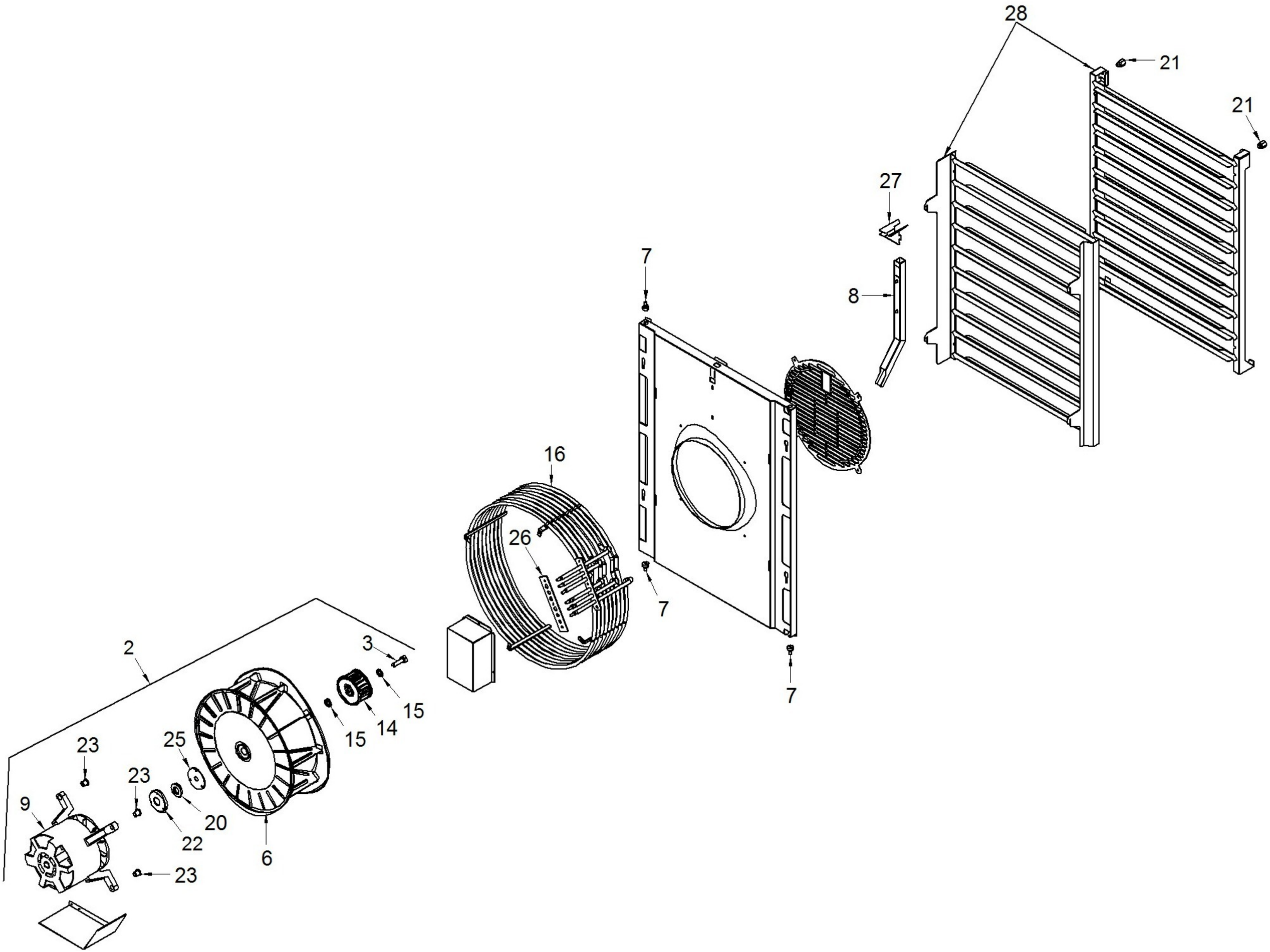
28
21
21
27
8
7
16
26
7
7
2
3
15
14
15
23
25
23
9
20
22
6
23

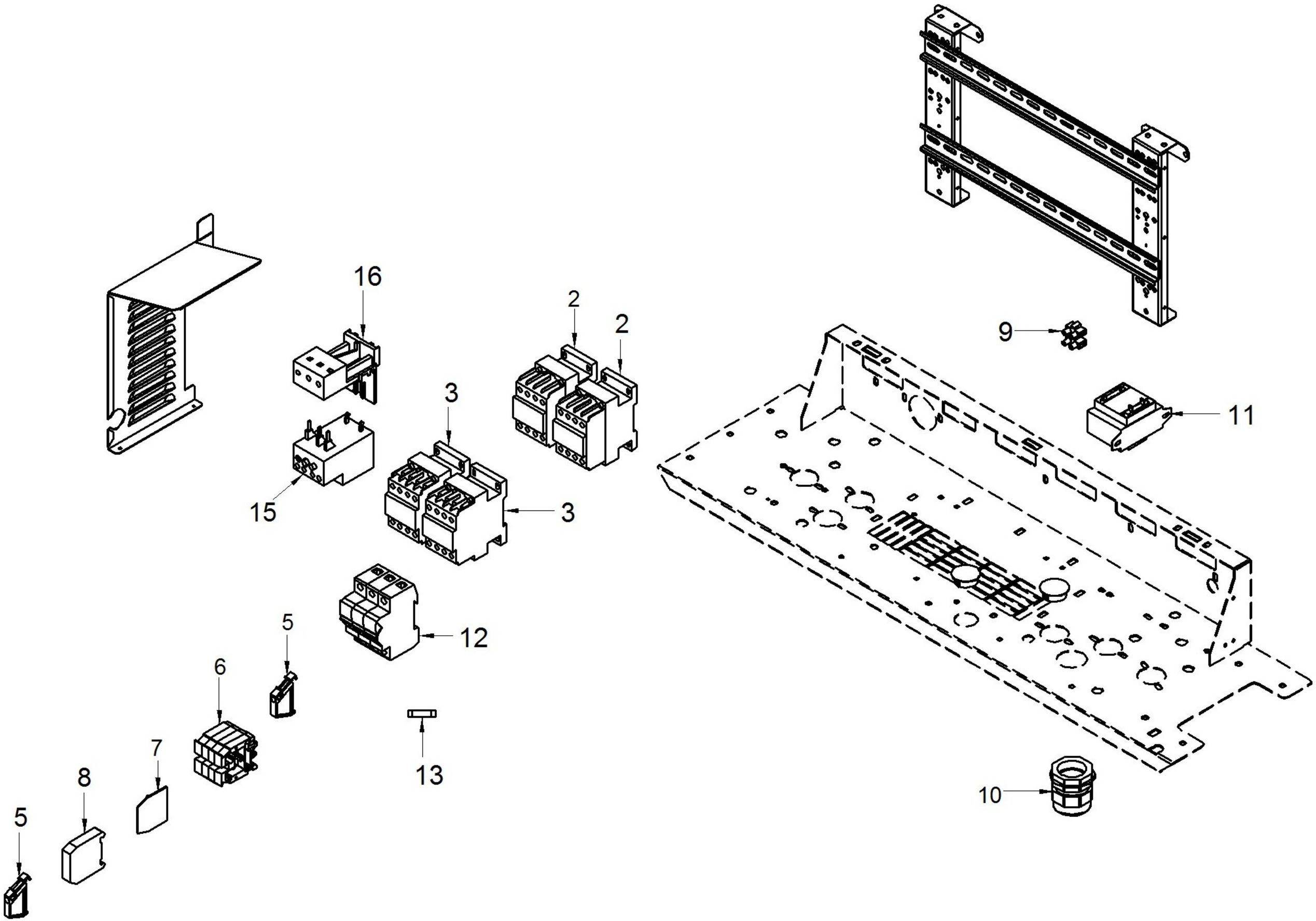
16
2
2
3
15
3
9
11
5
12
6
13
7
8
5
10

ANGELO PO - FORNO COMBINATO ELETTRICO 10 x 1/1 GN LIVELLO 2
FX101E2R - K002090-M.ALIM.ACQUA-SCARICO - 01-07-2010 » 08-02-2011

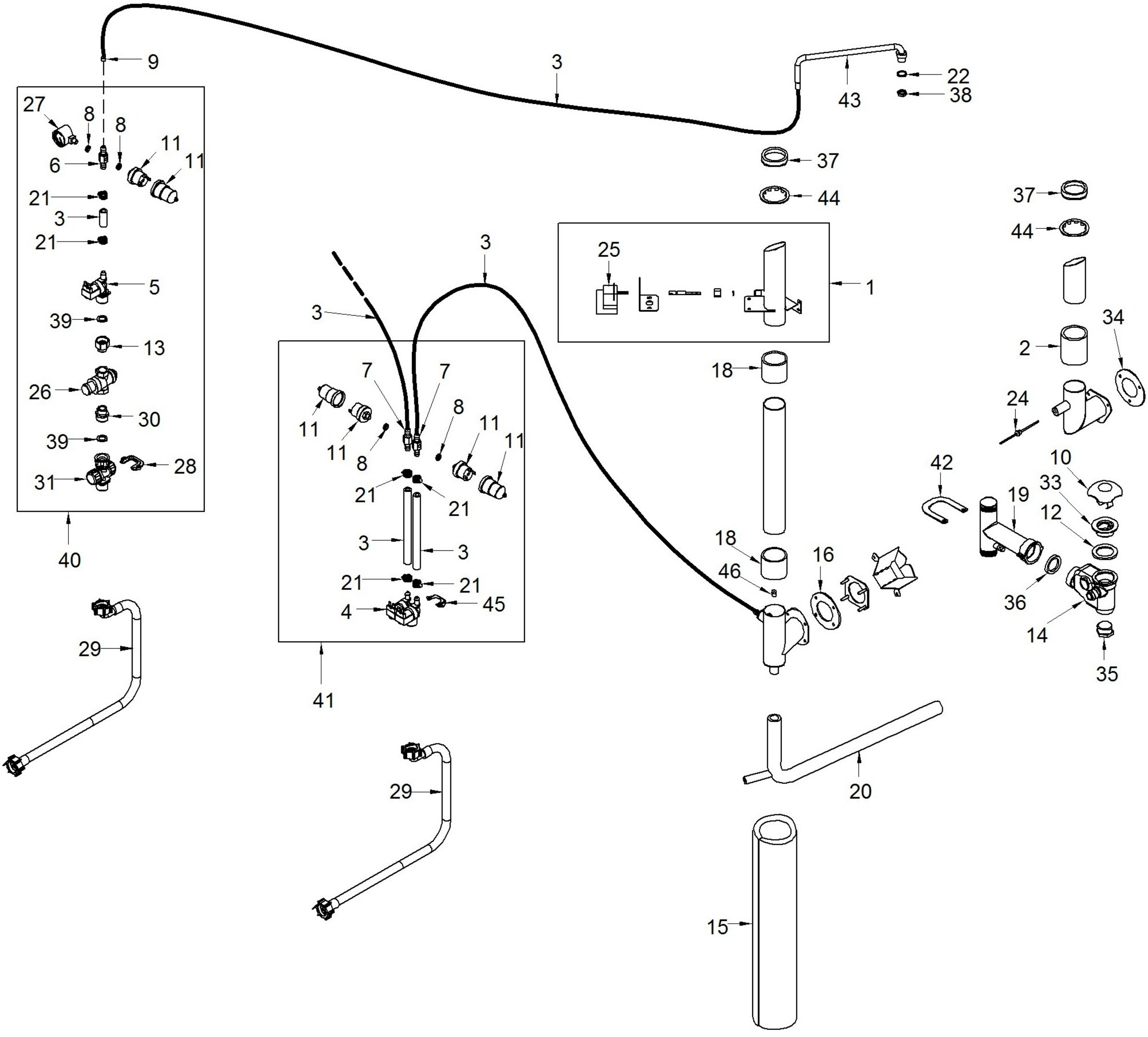

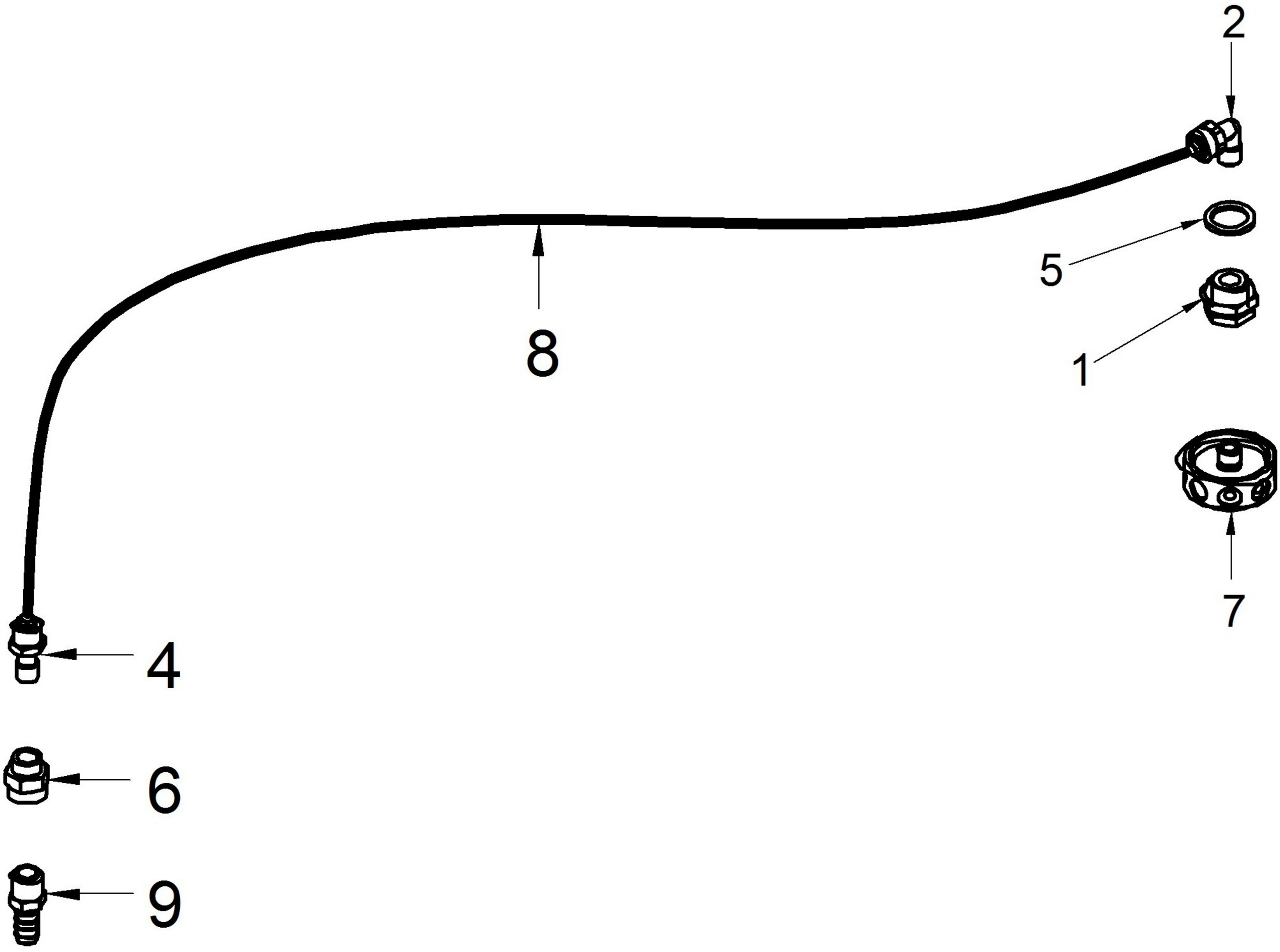
2
5
8
1
7
4
6
9
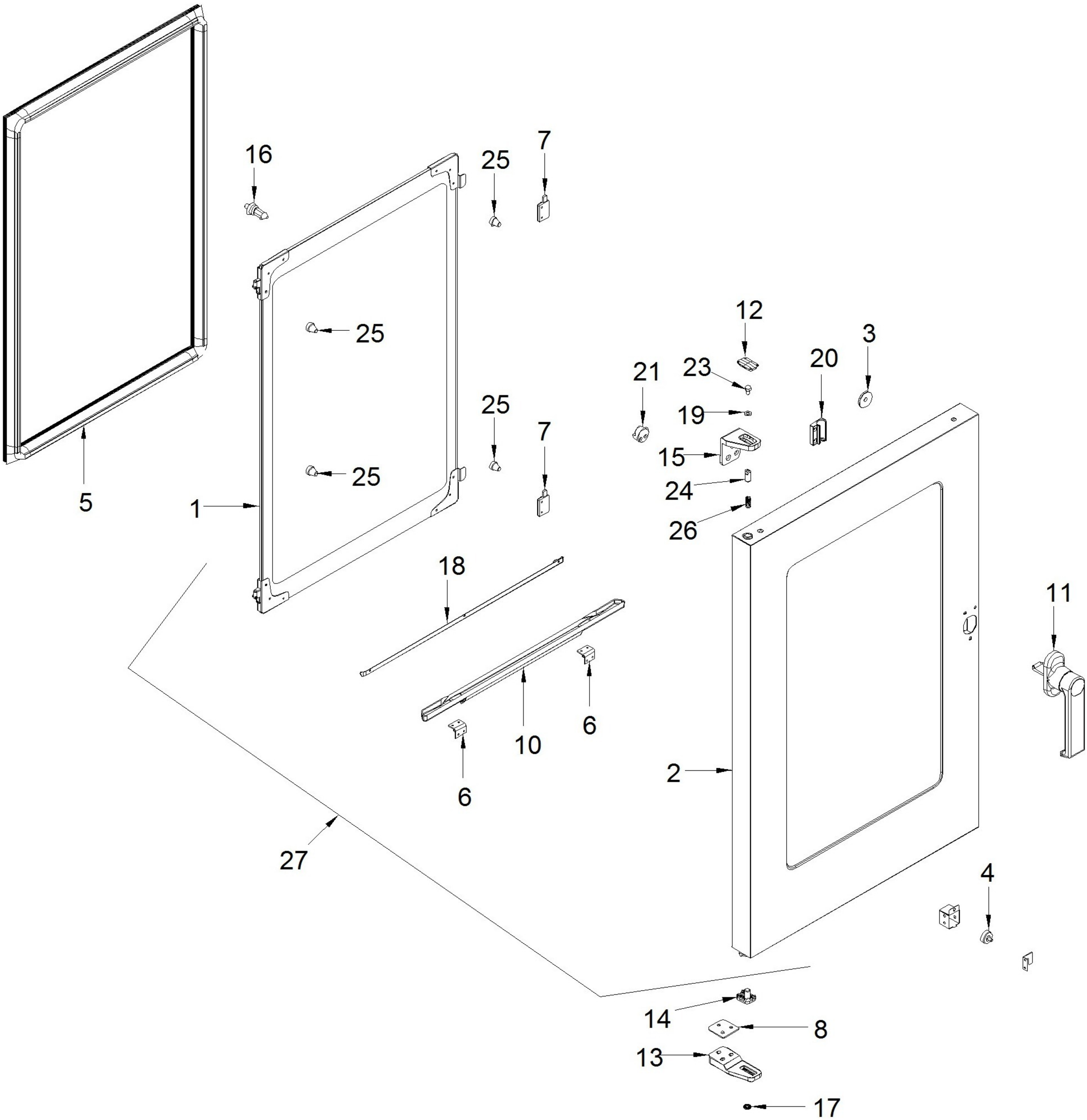
ANGELO PO - FORNO COMBINATO ELETTRICO 10 x 1/1 GN LIVELLO 2
FX101E2R - K002980-GRUPPO PORTA - 01-07-2010 » 08-02-2011