ANGELO PO - FORNO COMBINATO ELETTRICO 10 x 1/1 GN LIVELLO 3
FX101E3R - 01-07-2010 » 15-11-2010

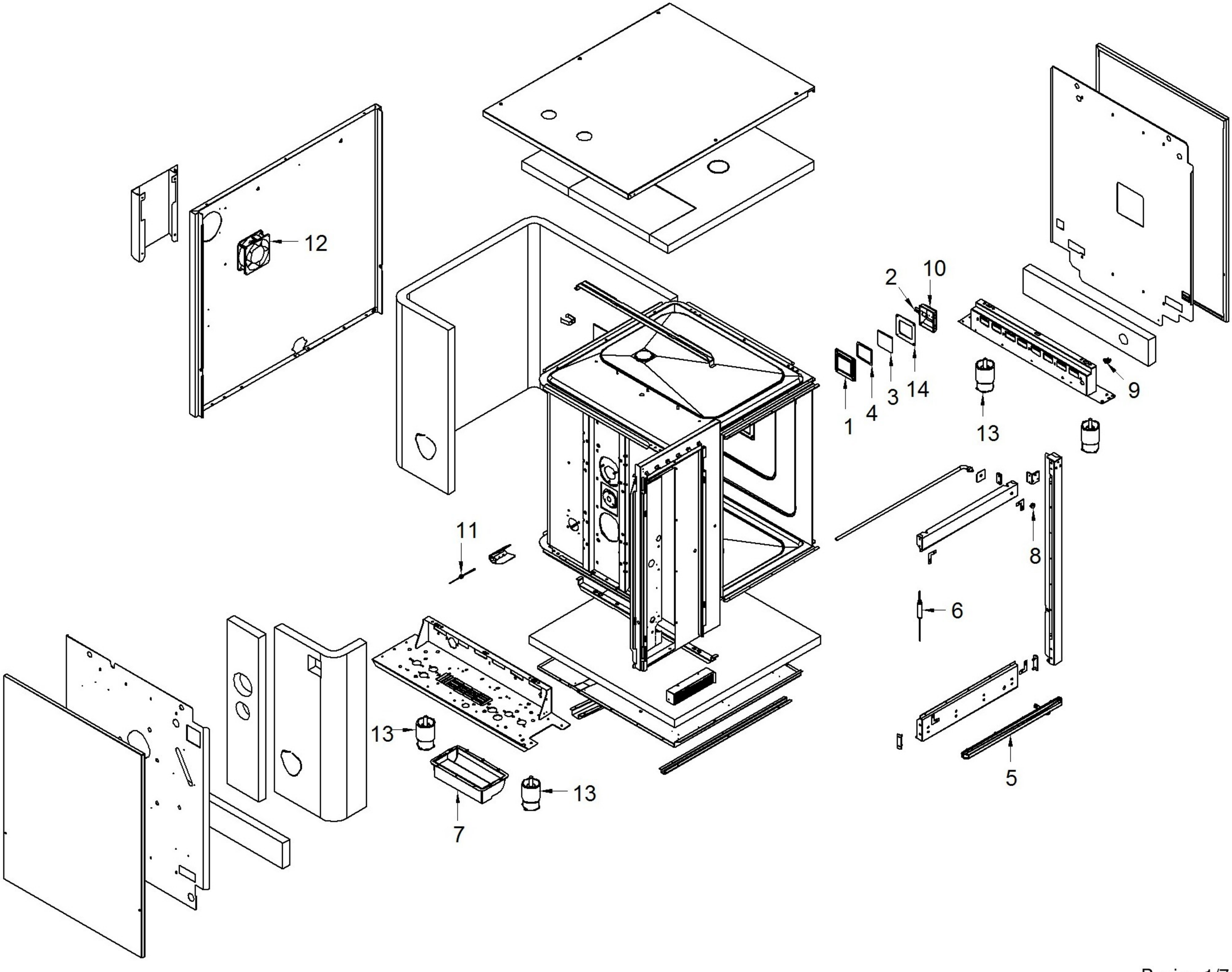

ANGELO PO - FORNO COMBINATO ELETTRICO 10 x 1/1 GN LIVELLO 3
FX101E3R - K001940-COMPONENTI LAVAGGIO - 01-07-2010 » 15-11-2010

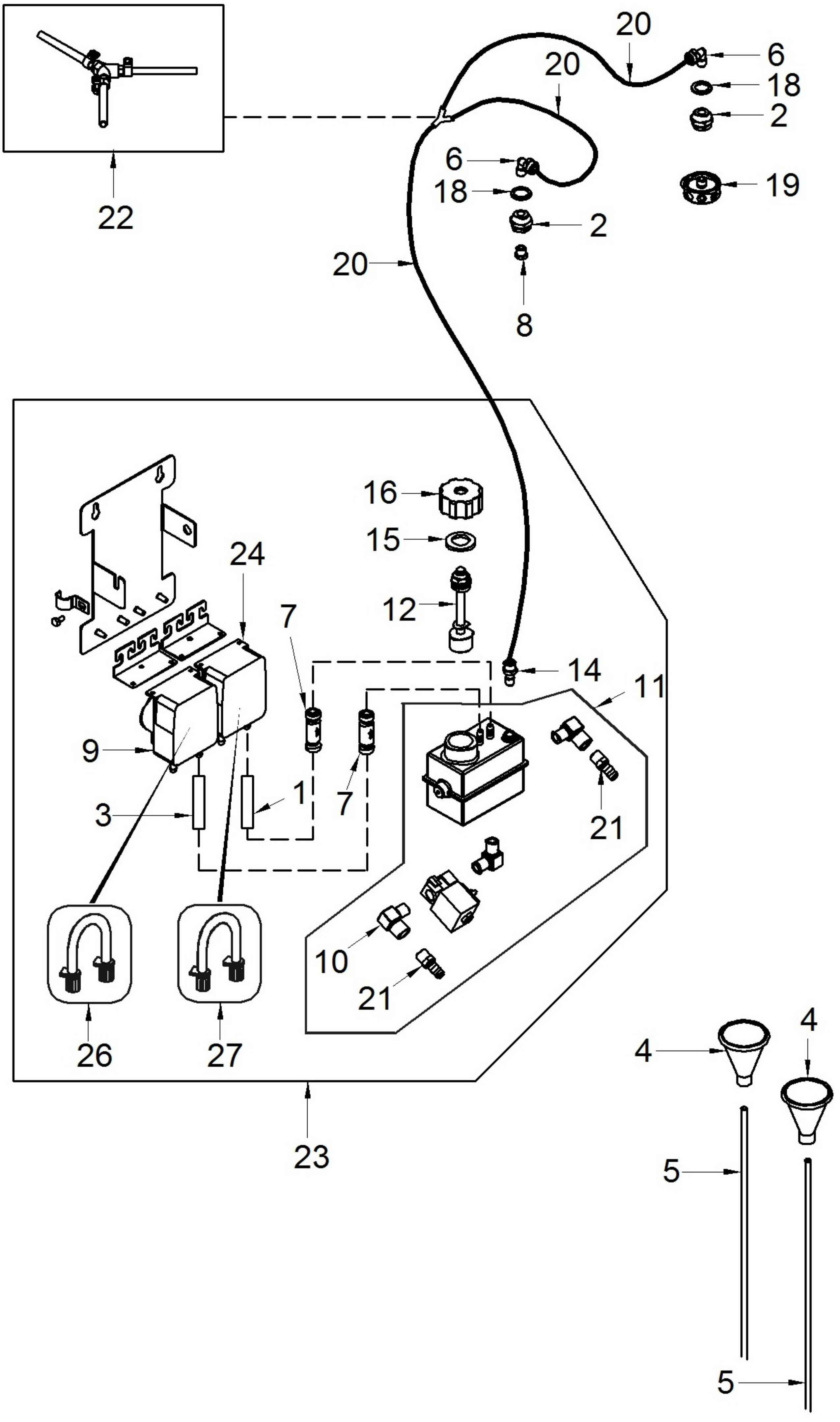

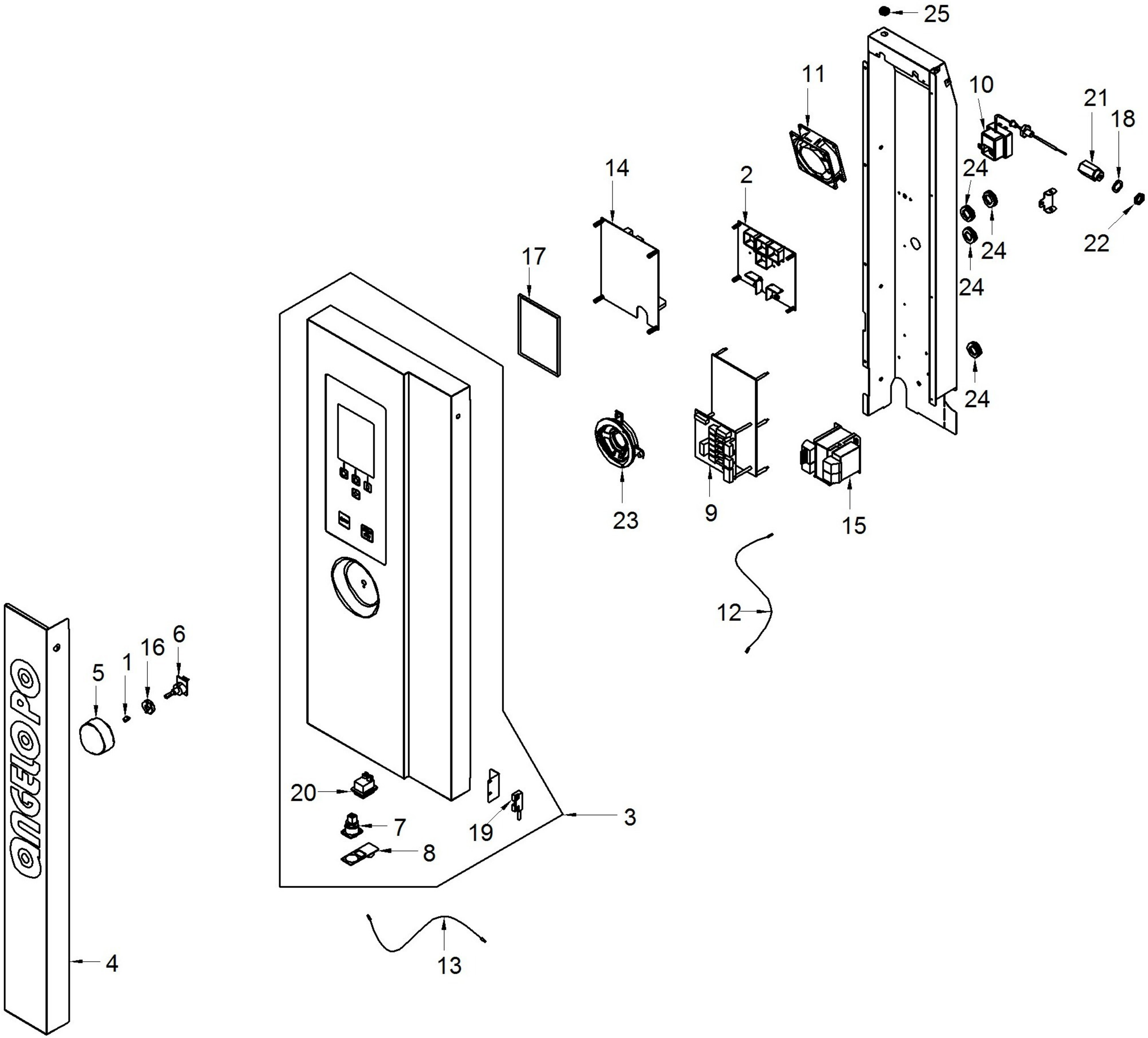
25
11
10
21
18
14
2
24
24
22
17
24
24
23
9
15
12
6
16
1
5
20
7
8
19
3
13
4

ANGELO PO - FORNO COMBINATO ELETTRICO 10 x 1/1 GN LIVELLO 3
FX101E3R - K002130-M.ALIM.ACQUA-SCARICO - 01-07-2010 » 15-11-2010

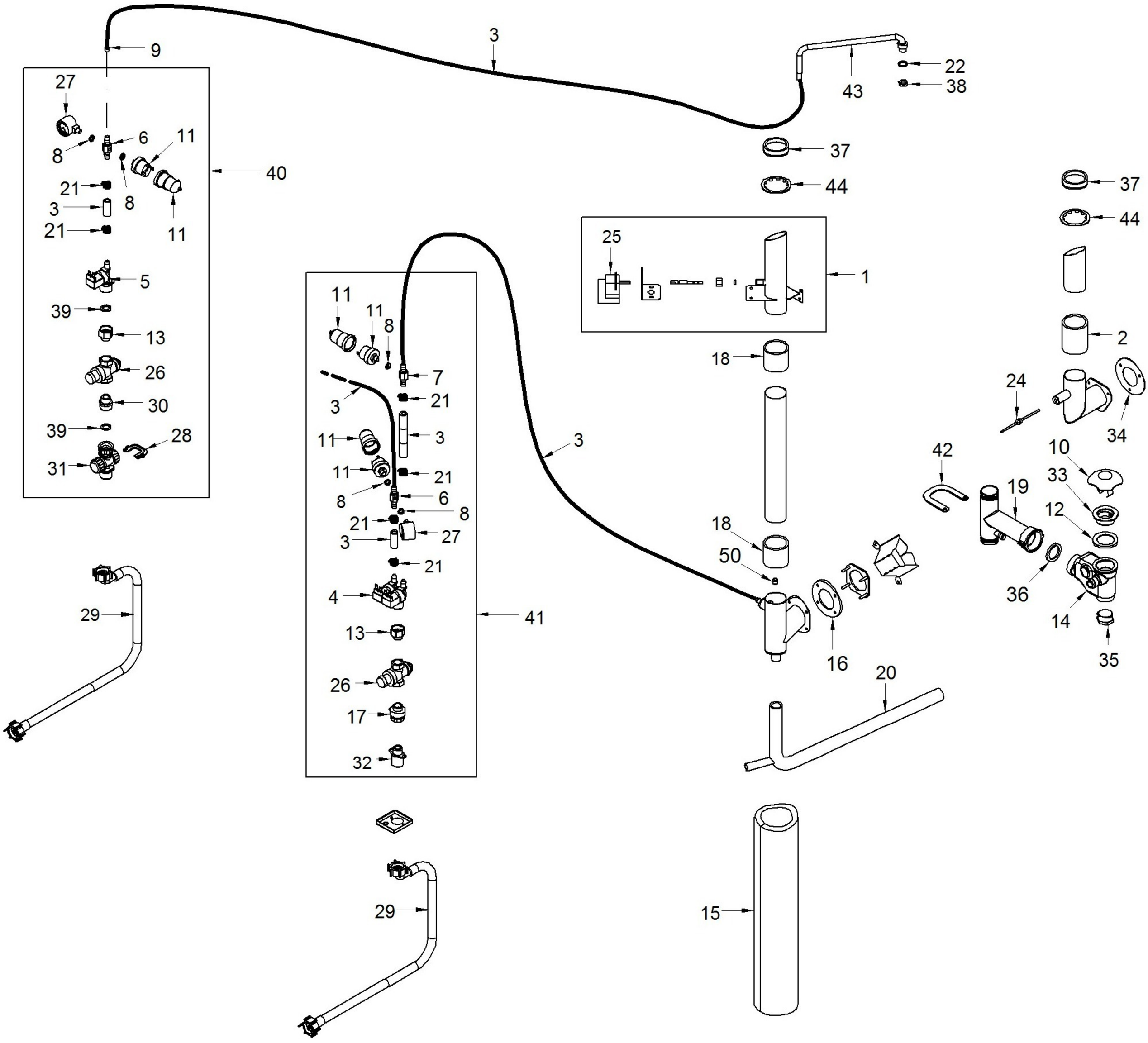

ANGELO PO - FORNO COMBINATO ELETTRICO 10 x 1/1 GN LIVELLO 3
FX101E3R - K002140-GR. MOTORE + VENTOLA - 01-07-2010 » 15-11-2010

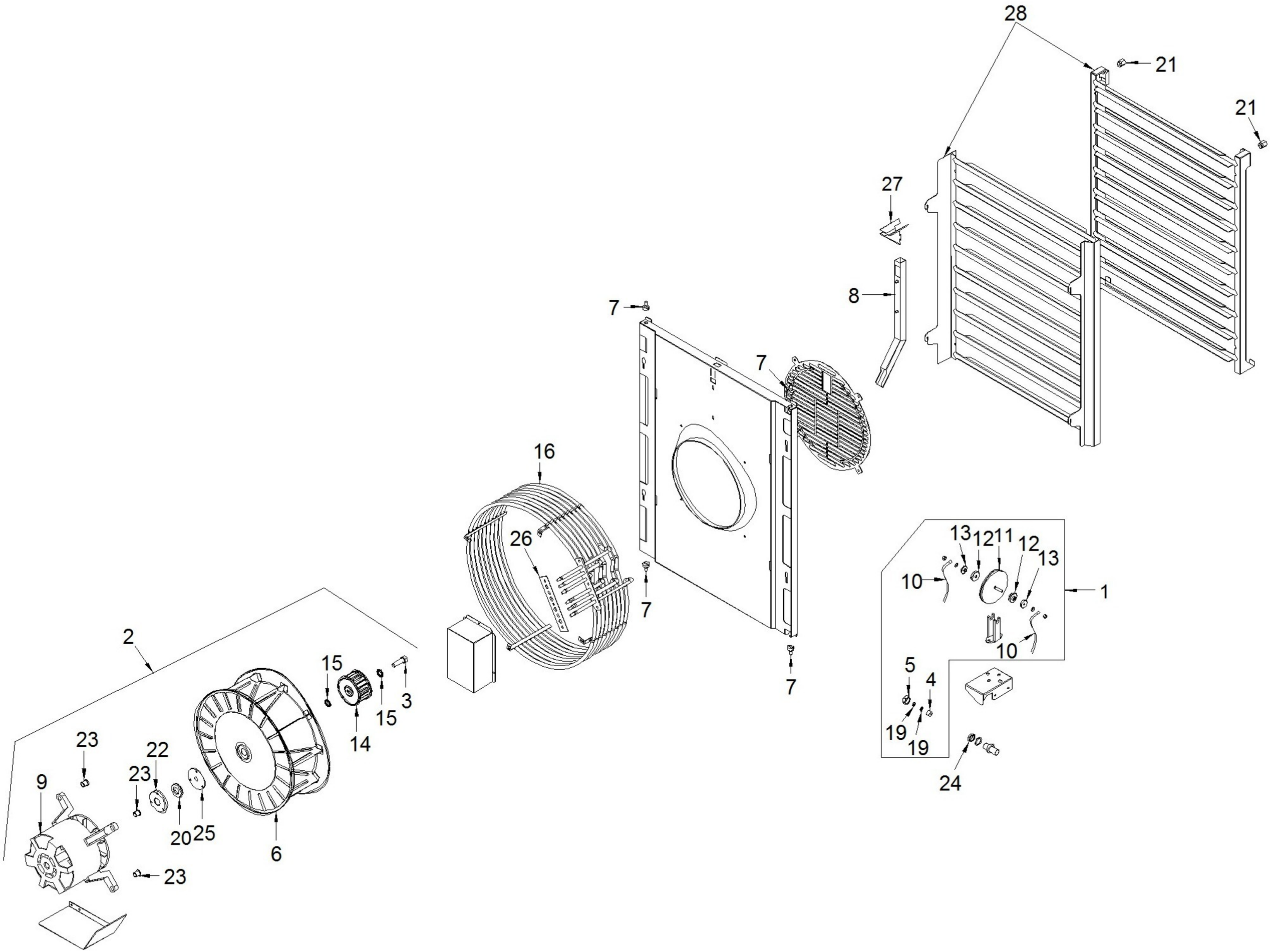

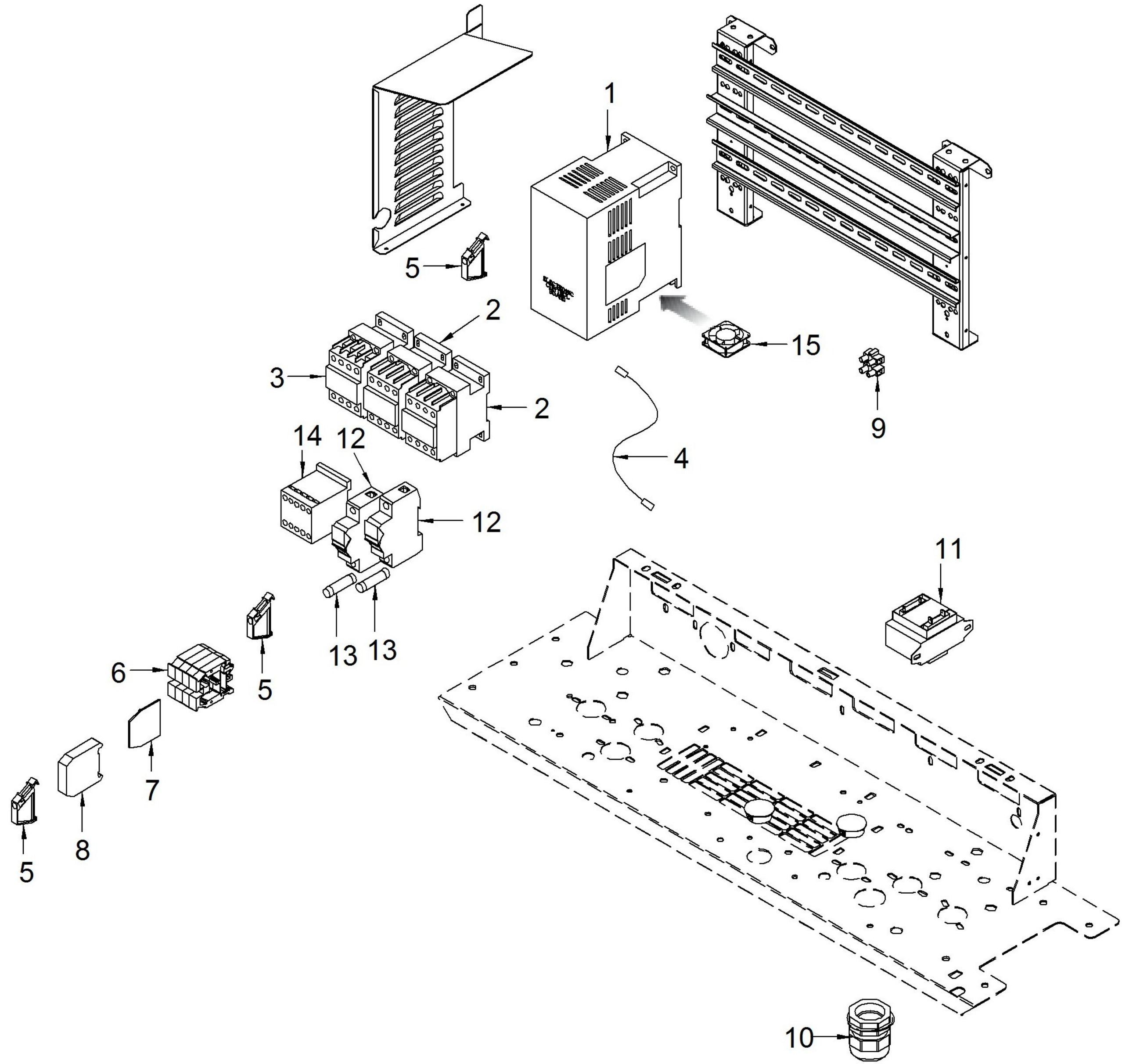
1
5
2
3
2
15
9
14
12
4
12
11
13
13
6
5
7
8
5
10
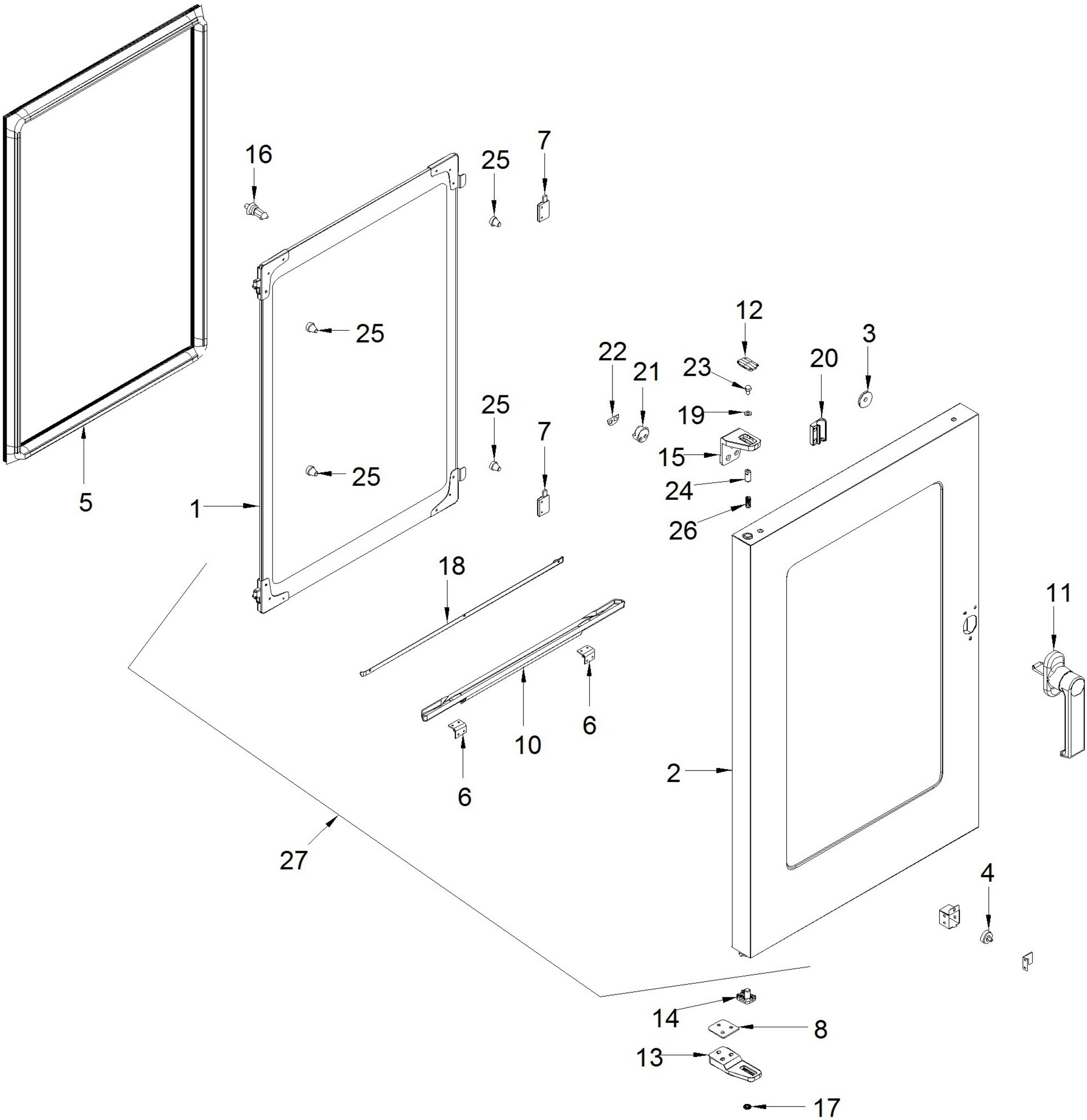
ANGELO PO - FORNO COMBINATO ELETTRICO 10 x 1/1 GN LIVELLO 3
FX101E3R - K002970-GRUPPO PORTA - 01-07-2010 » 15-11-2010