ANGELO PO - FORNO COMBINATO ELETTRICO 10 x 1/1 GN LIVELLO 3
FX10E3CR - 01-03-2011 » 24-05-2011

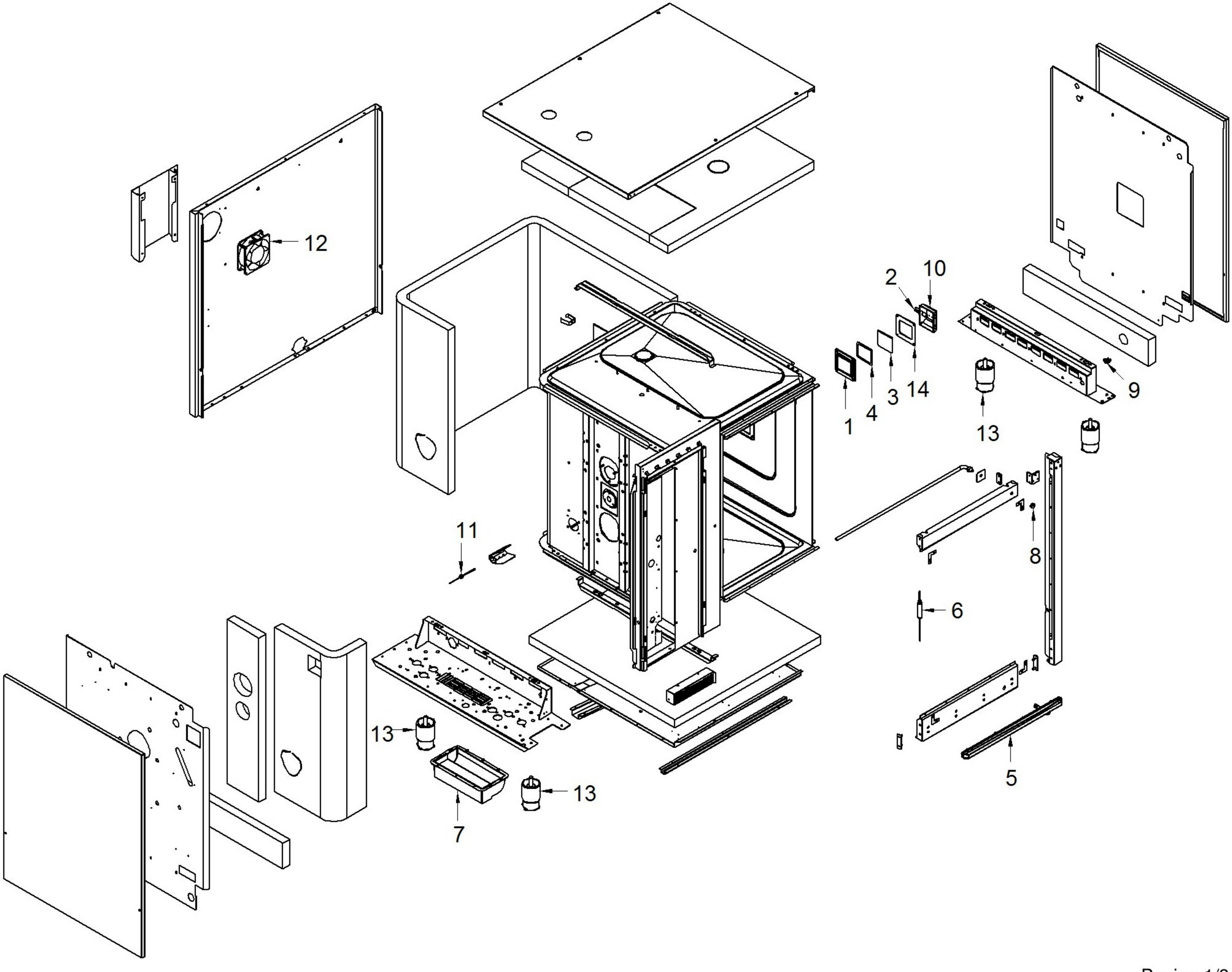

ANGELO PO - FORNO COMBINATO ELETTRICO 10 x 1/1 GN LIVELLO 3
FX10E3CR - K002970-GRUPPO PORTA - 01-03-2011 » 24-05-2011

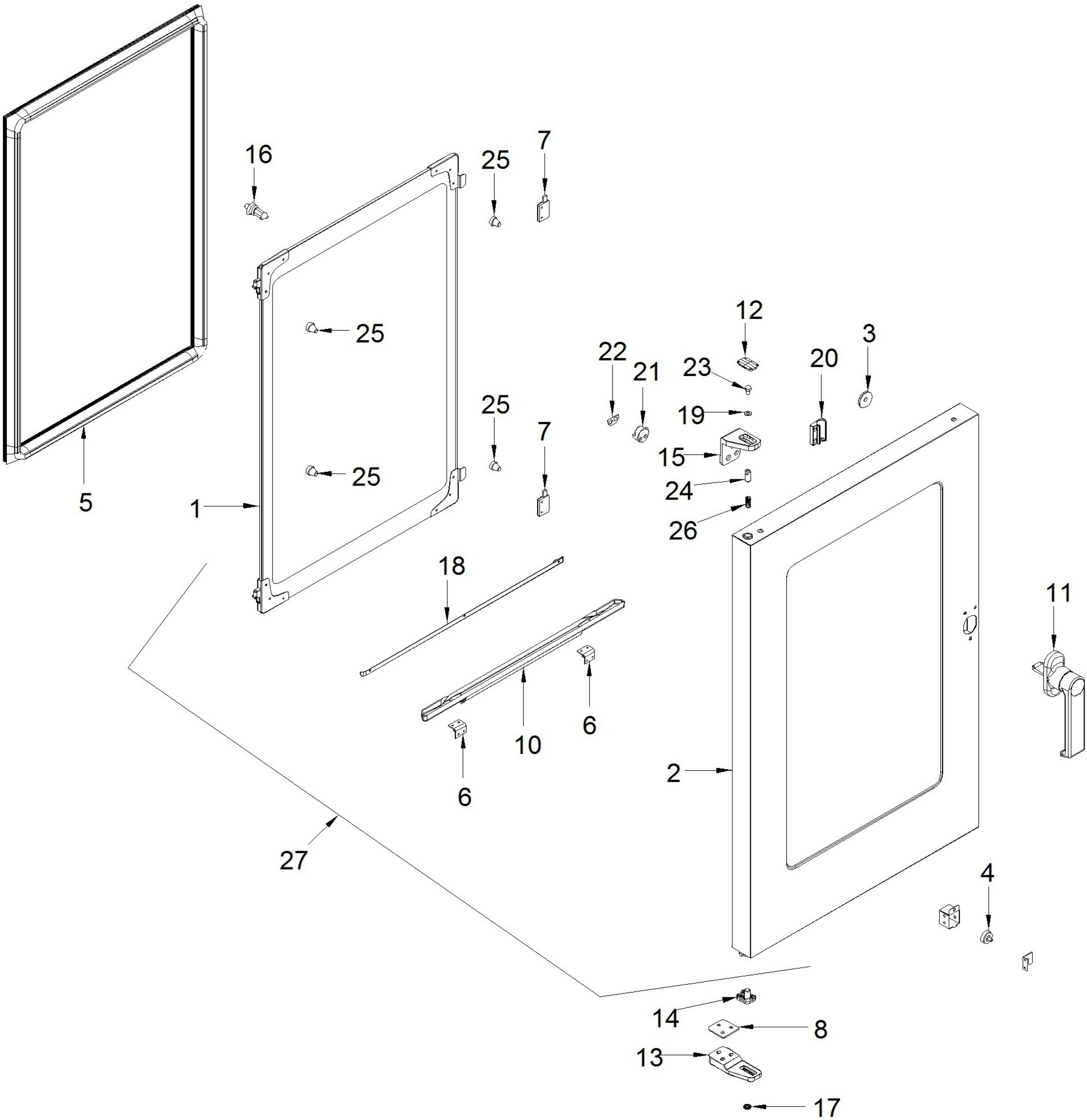

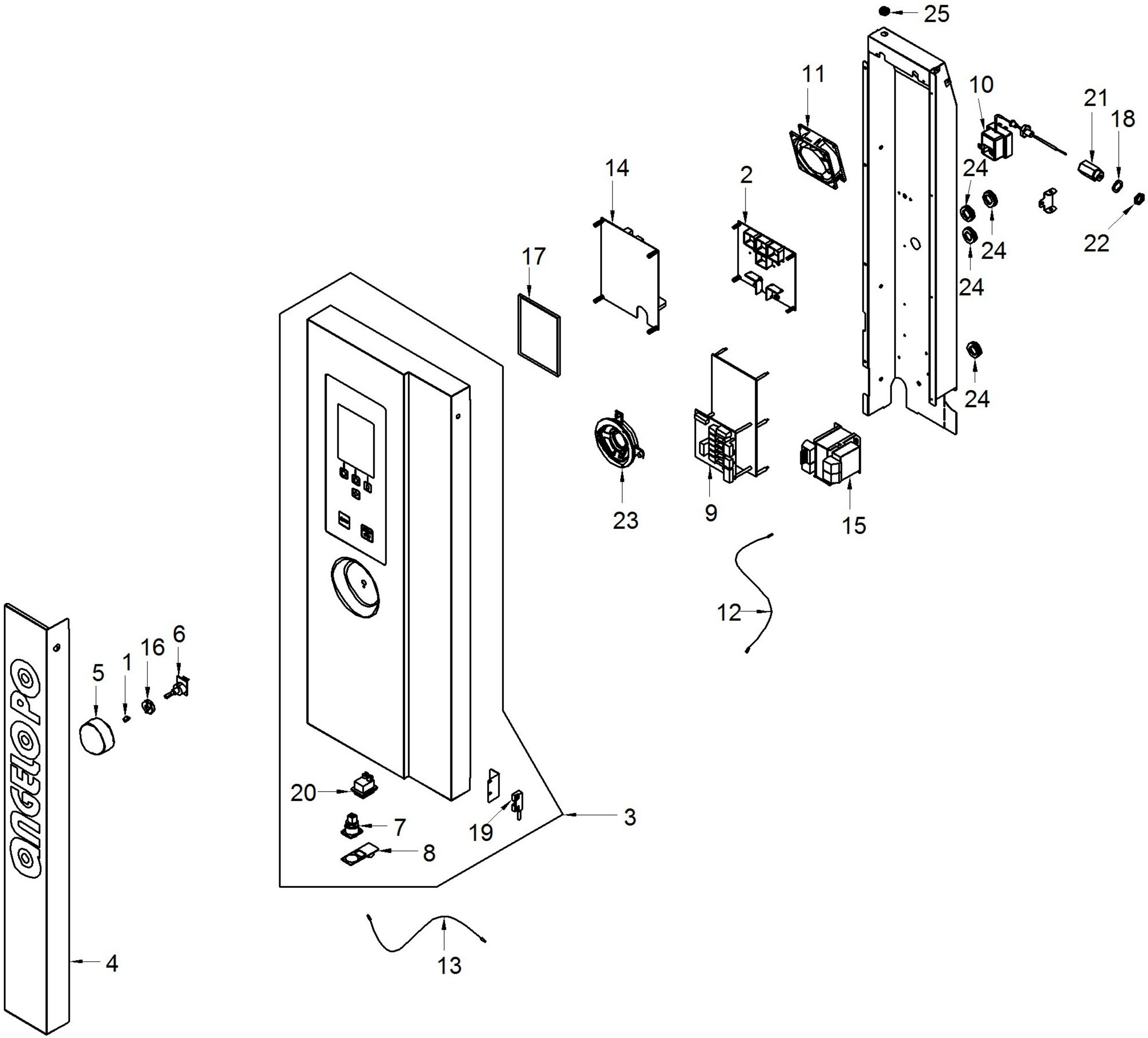
25
11
10
21
18
14
2
24
24
22
17
24
24
23
9
15
12
6
16
1
5
20
7
8
19
3
13
4

ANGELO PO - FORNO COMBINATO ELETTRICO 10 x 1/1 GN LIVELLO 3
FX10E3CR - K002130-M.ALIM.ACQUA-SCARICO - 01-03-2011 » 24-05-2011

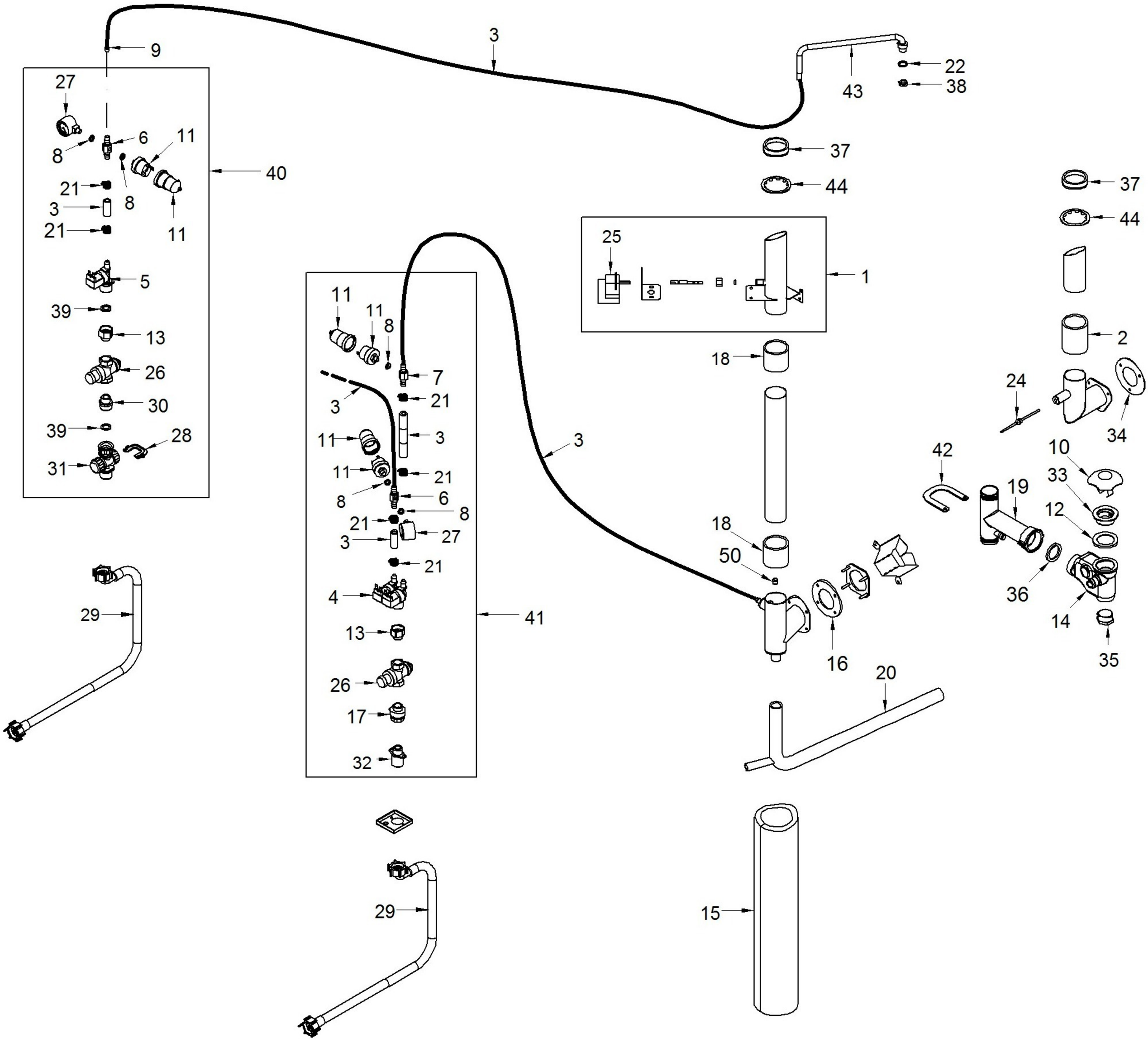

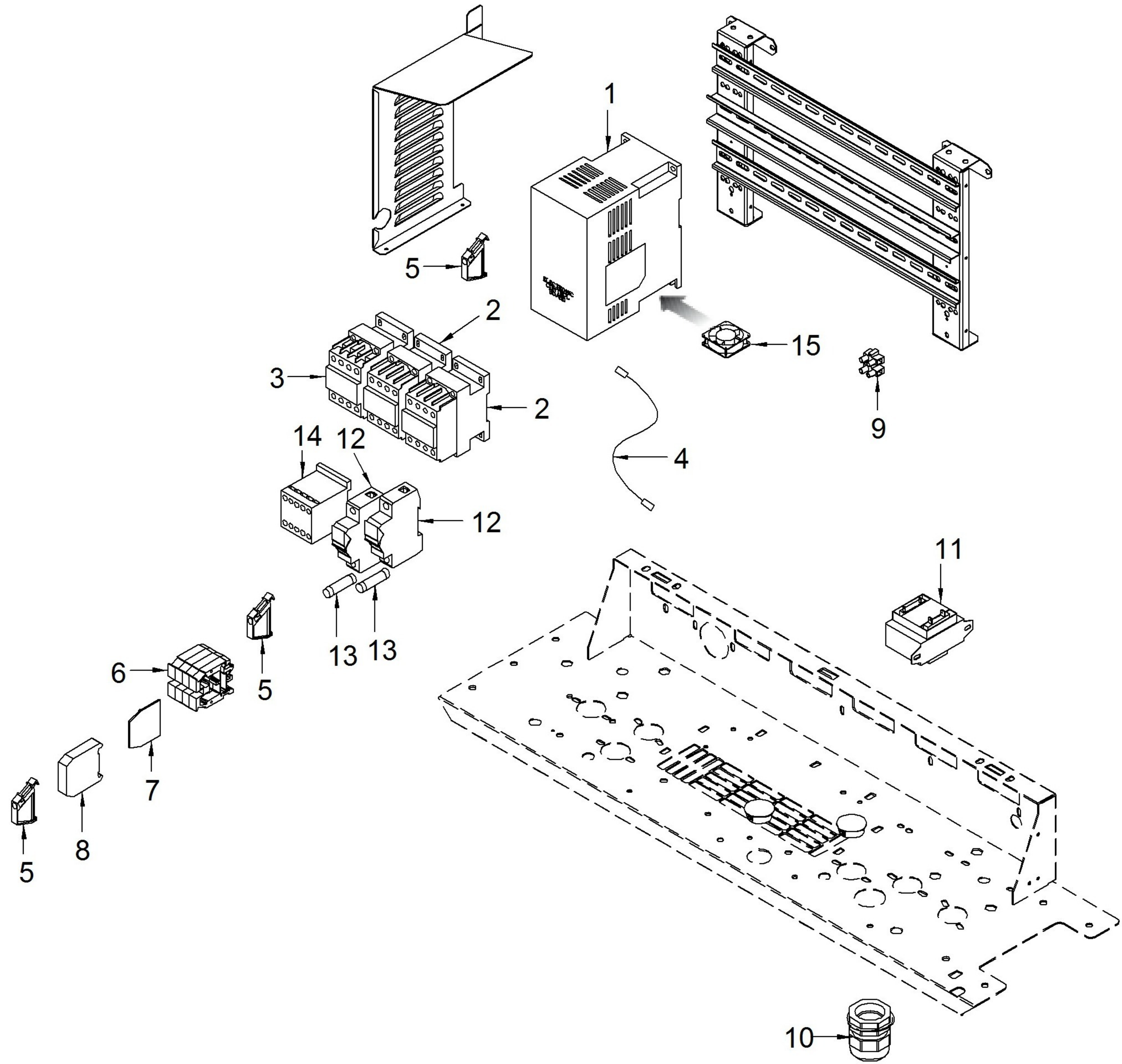
1
5
2
3
2
15
9
14
12
4
12
11
13
13
6
5
7
8
5
10

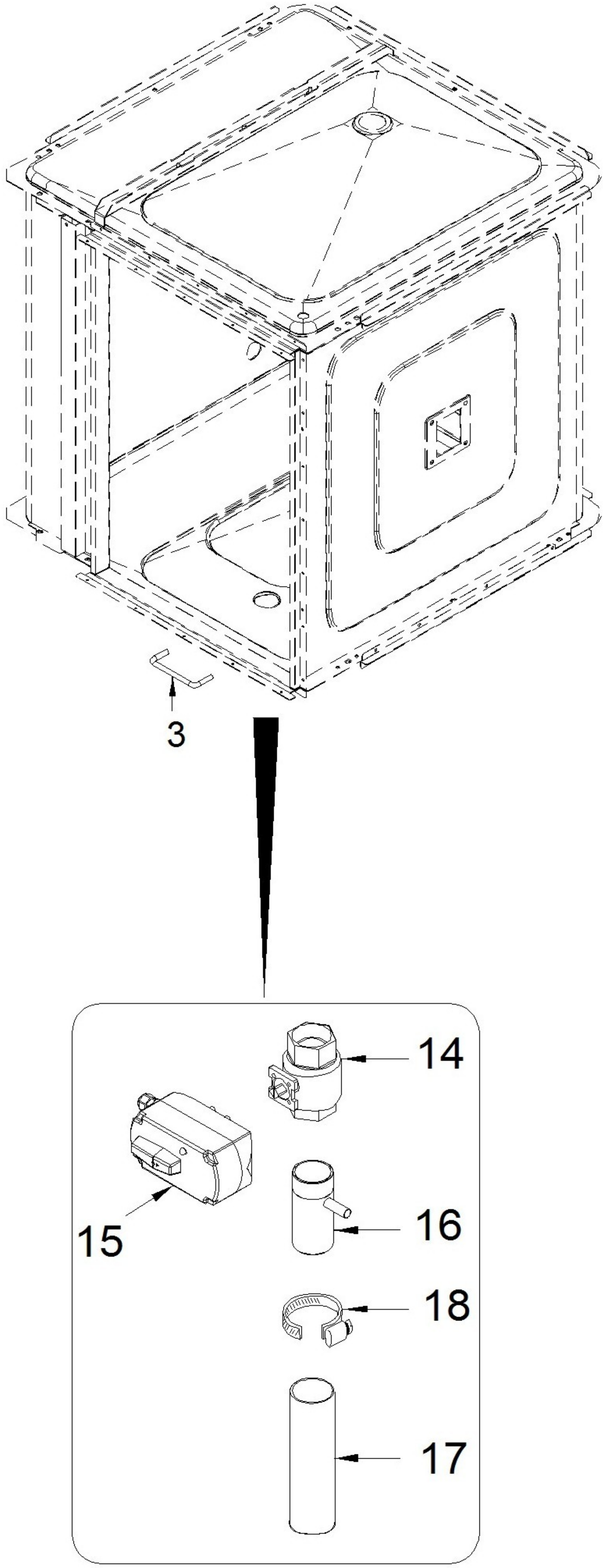
3
14
15
16
18
17

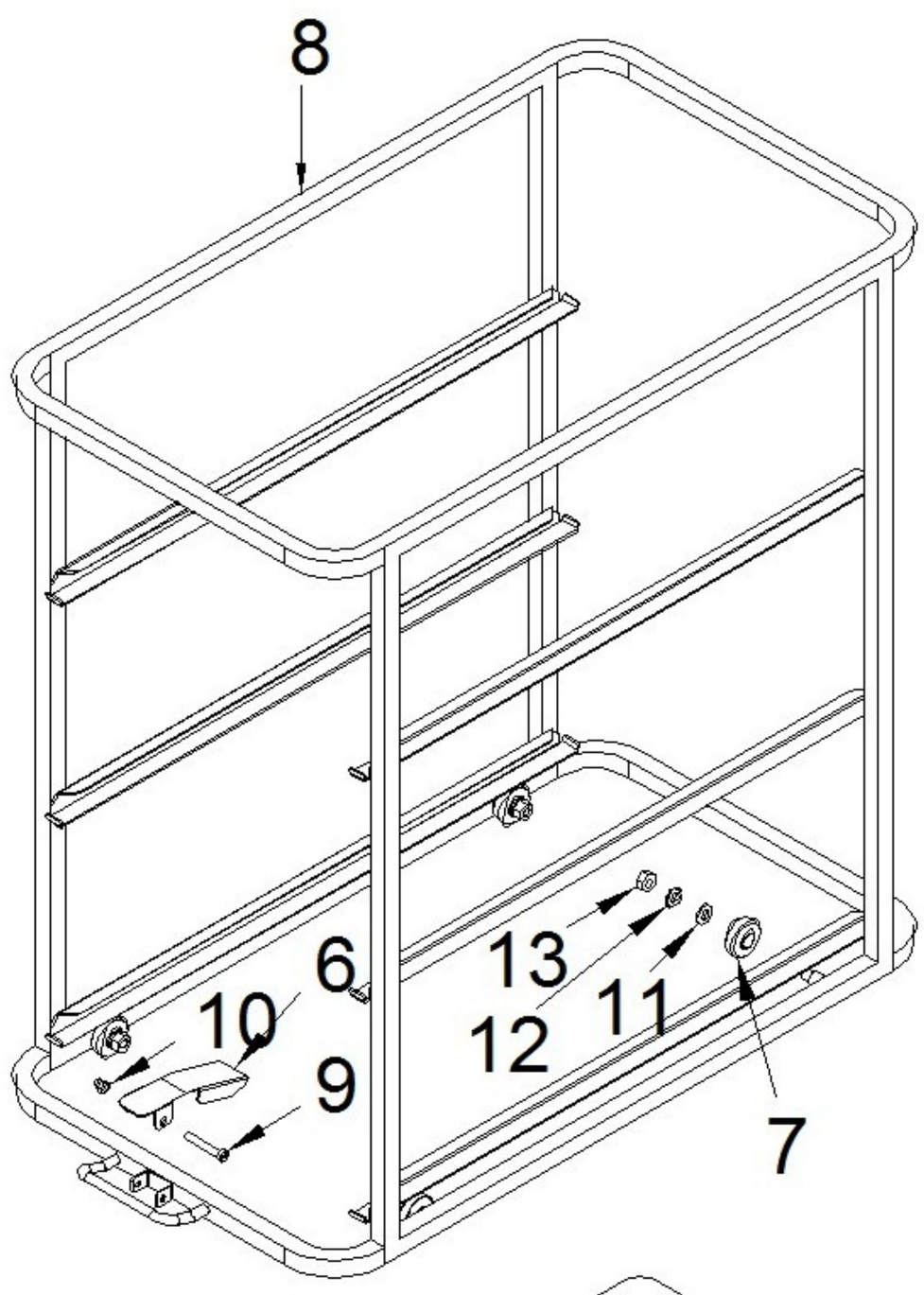
8
6
10
9
13
12
11
7

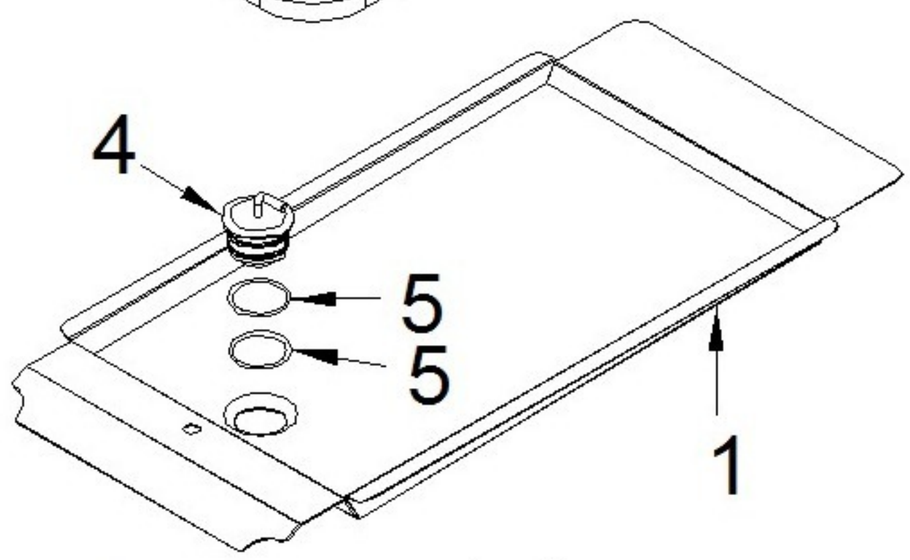
4
5
5
1

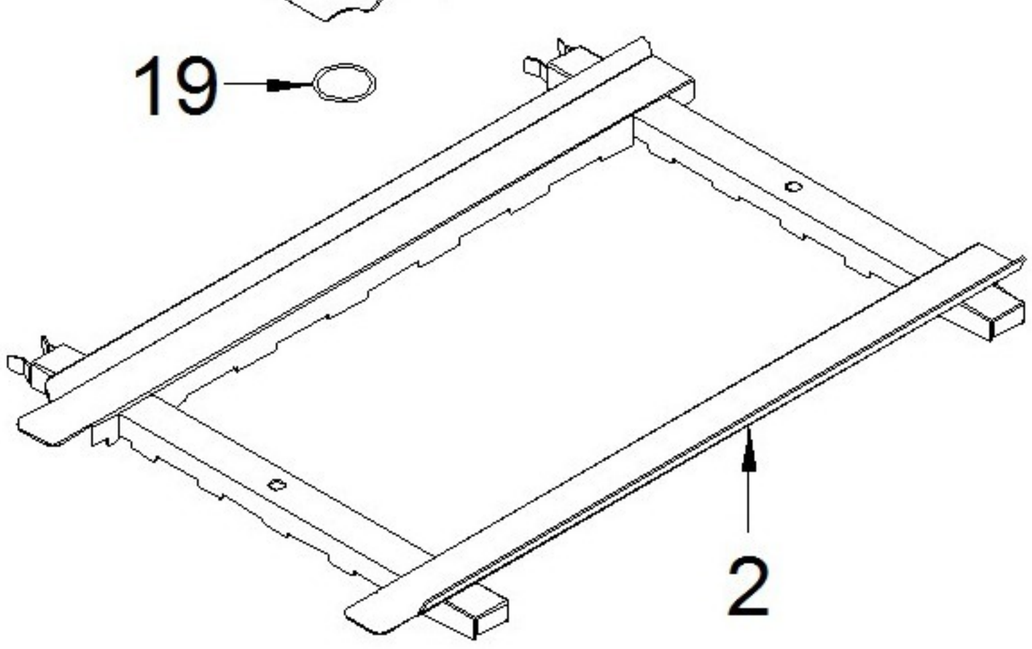
19
2

ANGELO PO - FORNO COMBINATO ELETTRICO 10 x 1/1 GN LIVELLO 3
FX10E3CR - K003000-COMPONENTI LAVAGGIO - 01-03-2011 » 24-05-2011

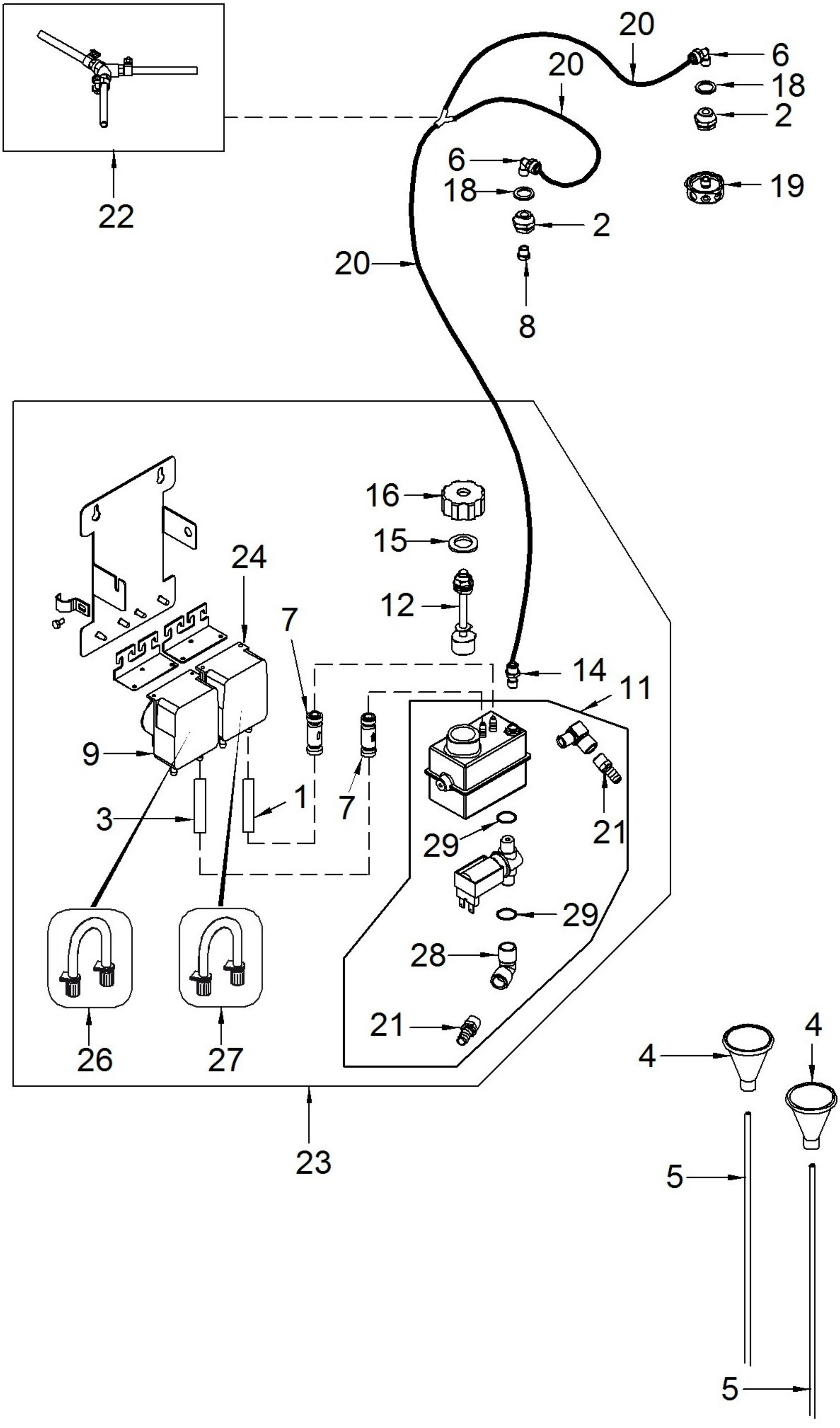

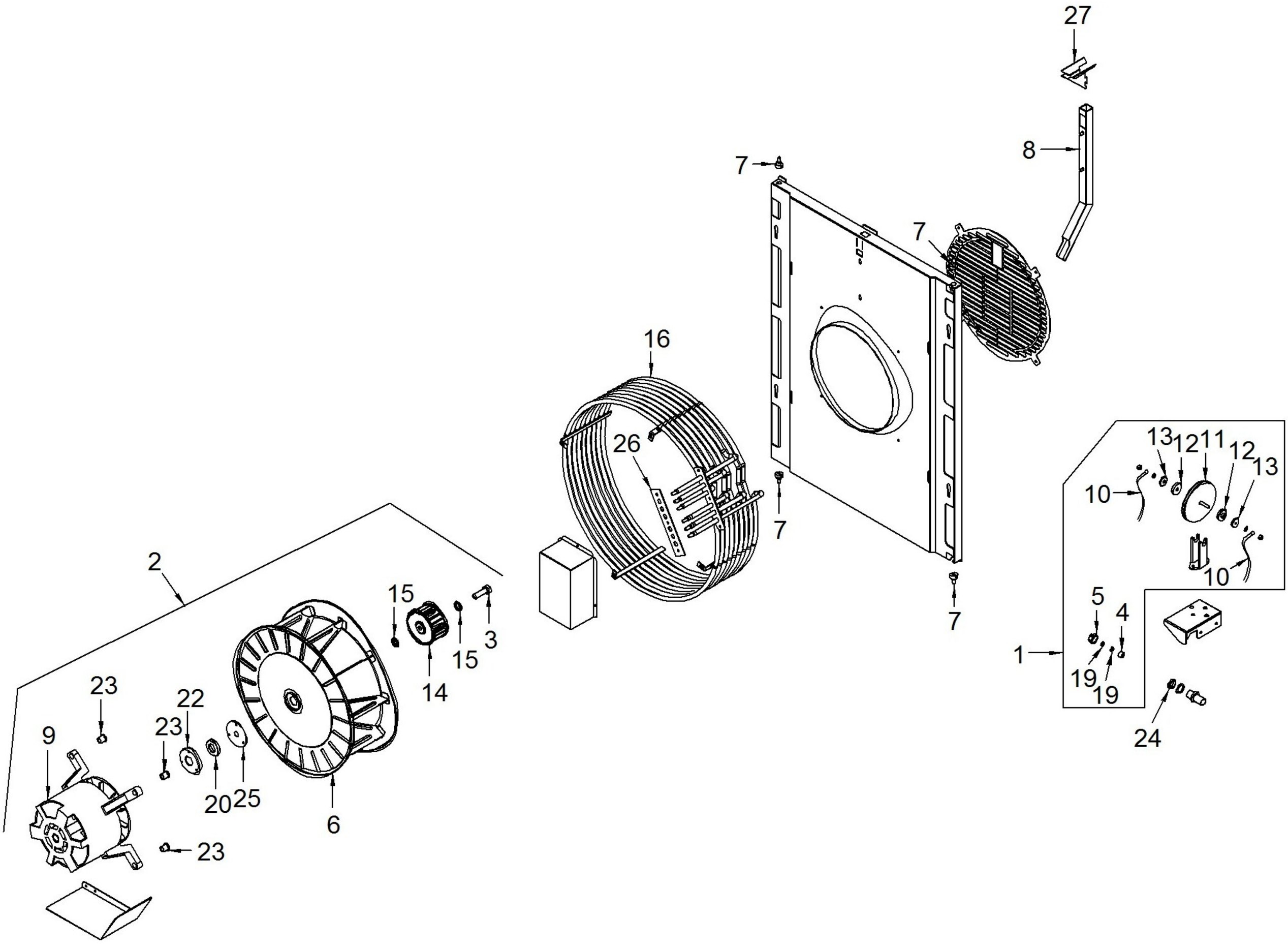
27
8
7
7
16
26
7
7
13
12
11
12
13
10
10
5
4
1
19
19
24
2
15
3
15
14
23
22
23
9
20
25
6
23