ANGELO PO - FORNO COMBINATO ELETTRICO 6 x 1/1 GN LIVELLO 1
FX61E1R - 01-07-2010 » 01-07-2011

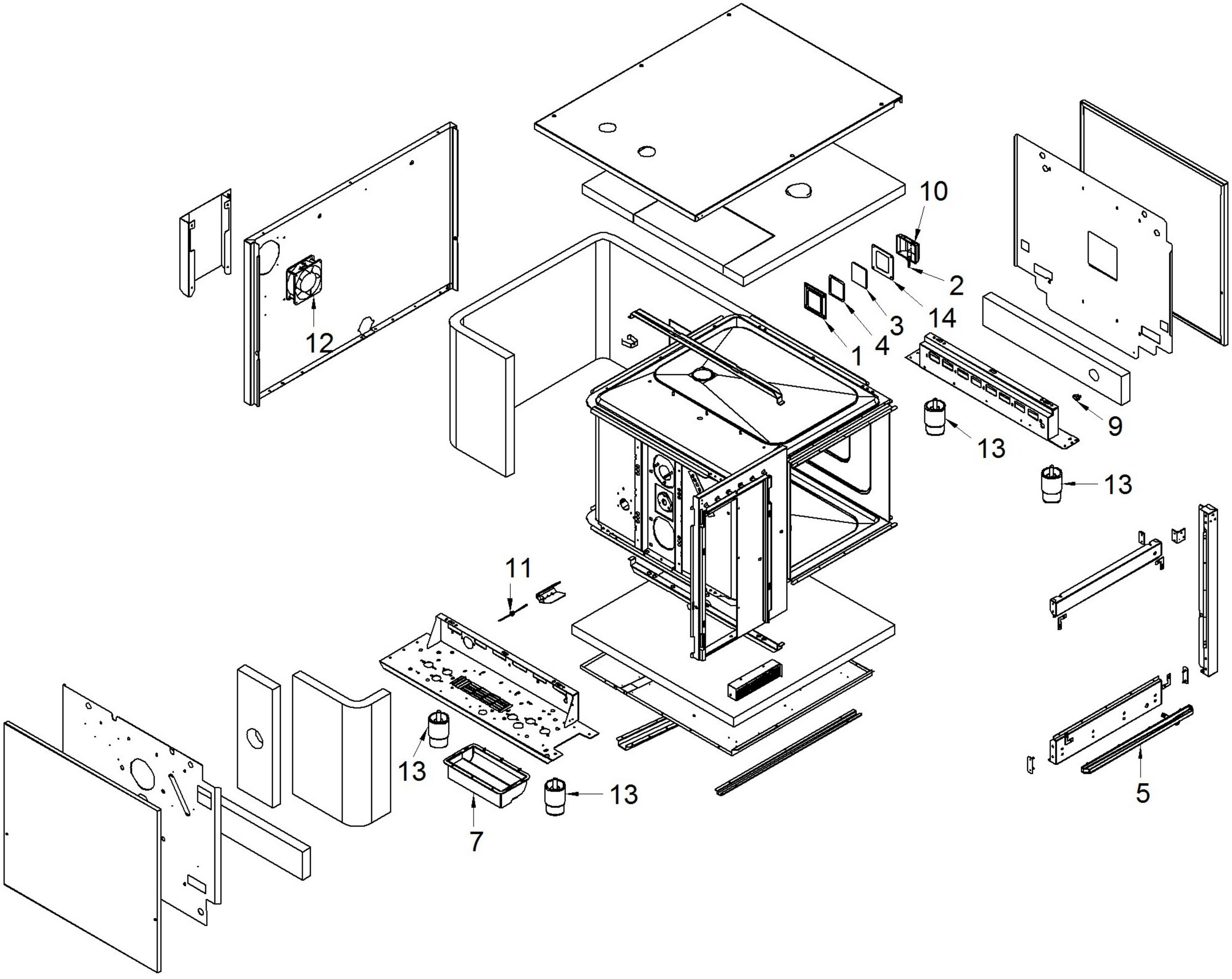

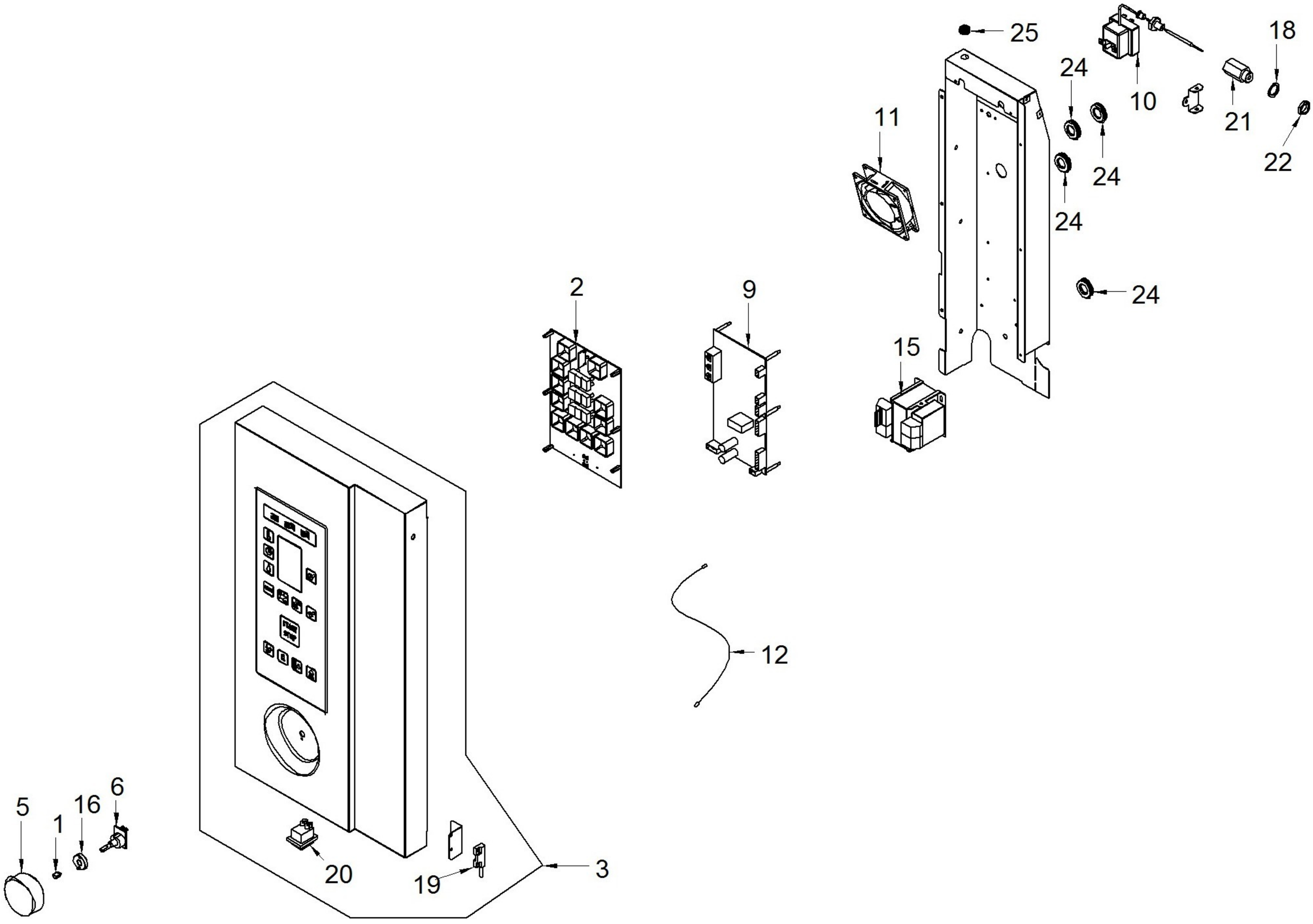
25
18
24
10
21
11
24
22
24
24
2
9
24
15
12
5
1
16
6
20
19
3

ANGELO PO - FORNO COMBINATO ELETTRICO 6 x 1/1 GN LIVELLO 1
FX61E1R - K001830-M.ALIM.ACQUA-SCARICO - 01-07-2010 » 01-07-2011

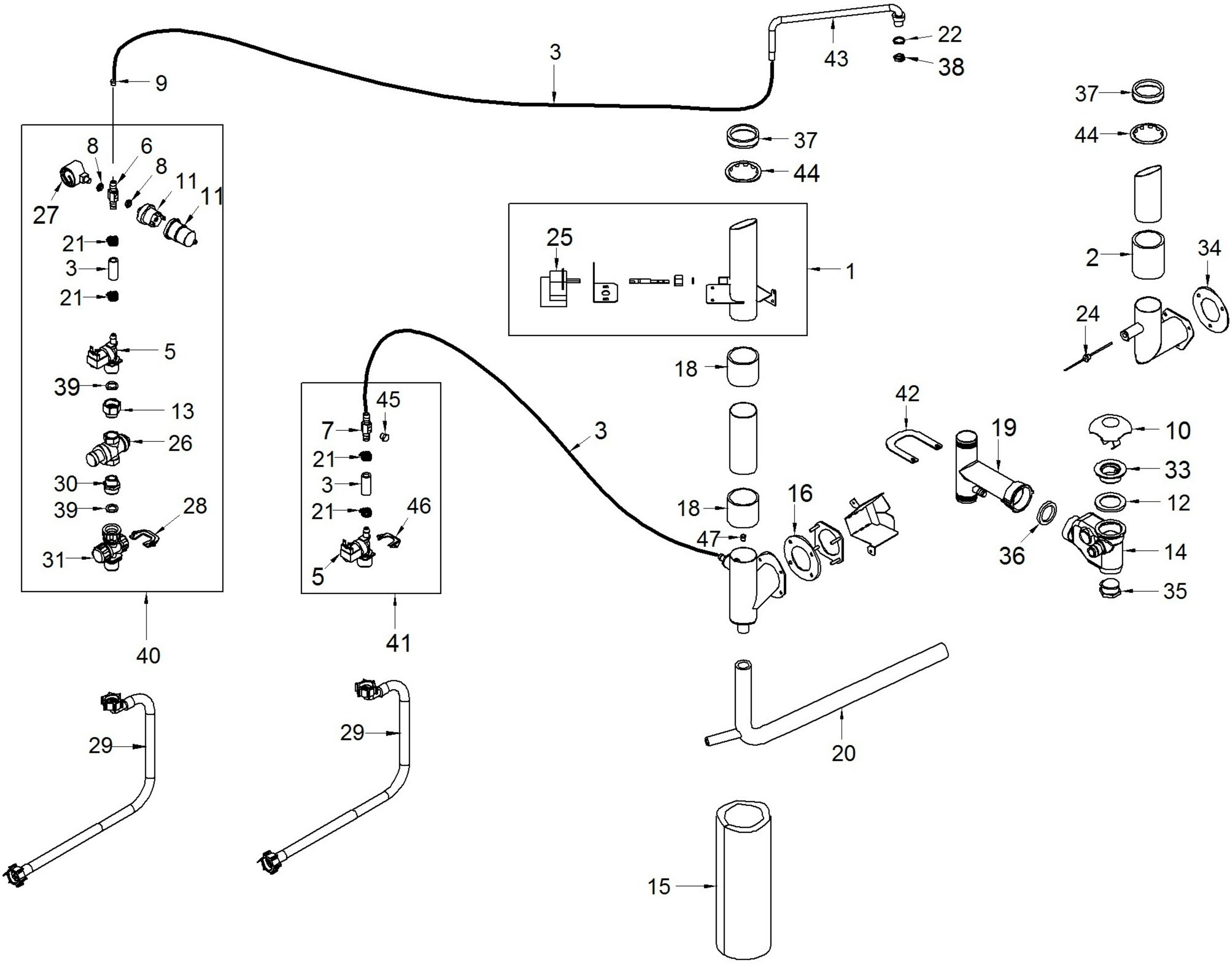

ANGELO PO - FORNO COMBINATO ELETTRICO 6 x 1/1 GN LIVELLO 1
FX61E1R - K001840-GR. MOTORE + VENTOLA - 01-07-2010 » 01-07-2011

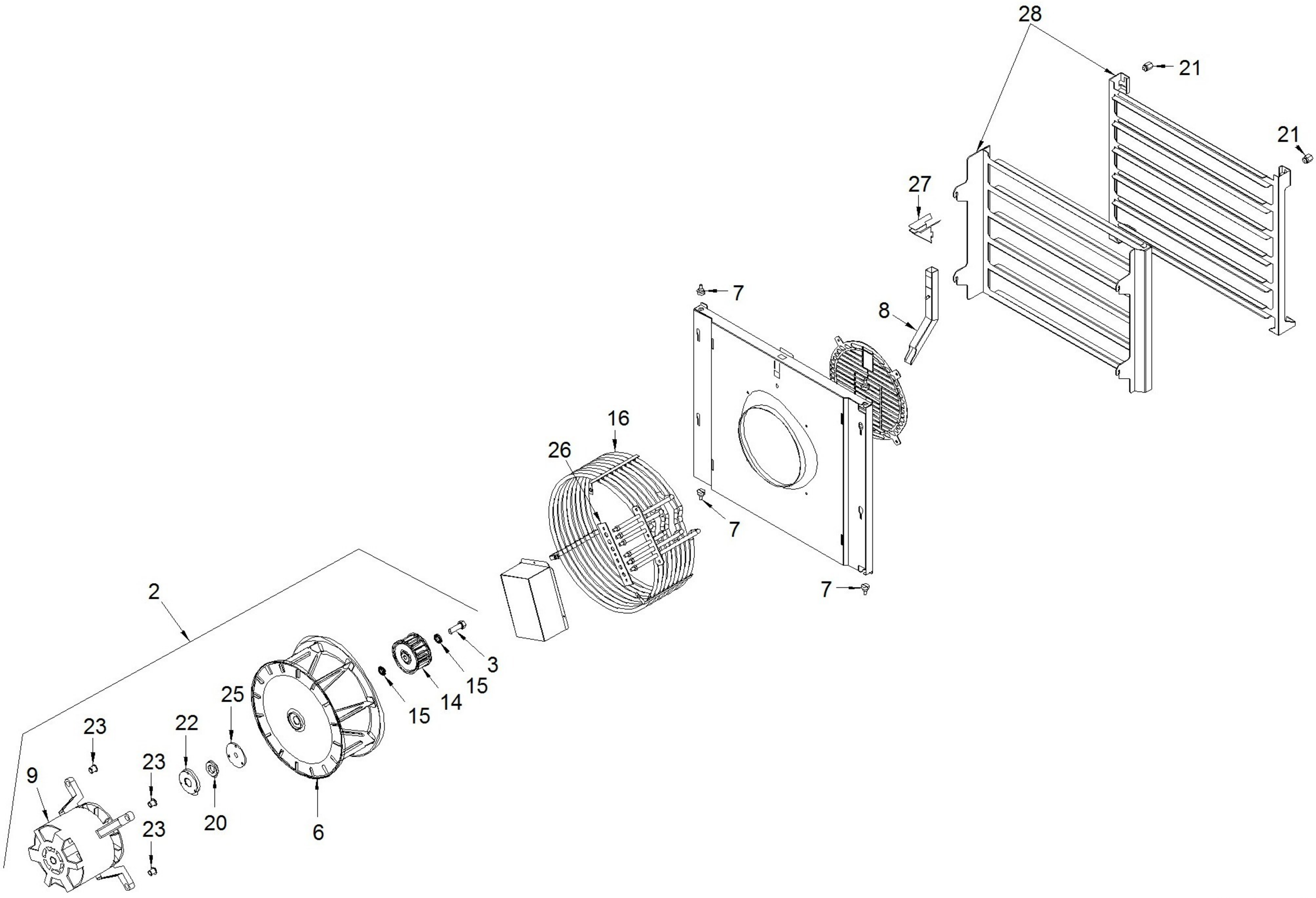

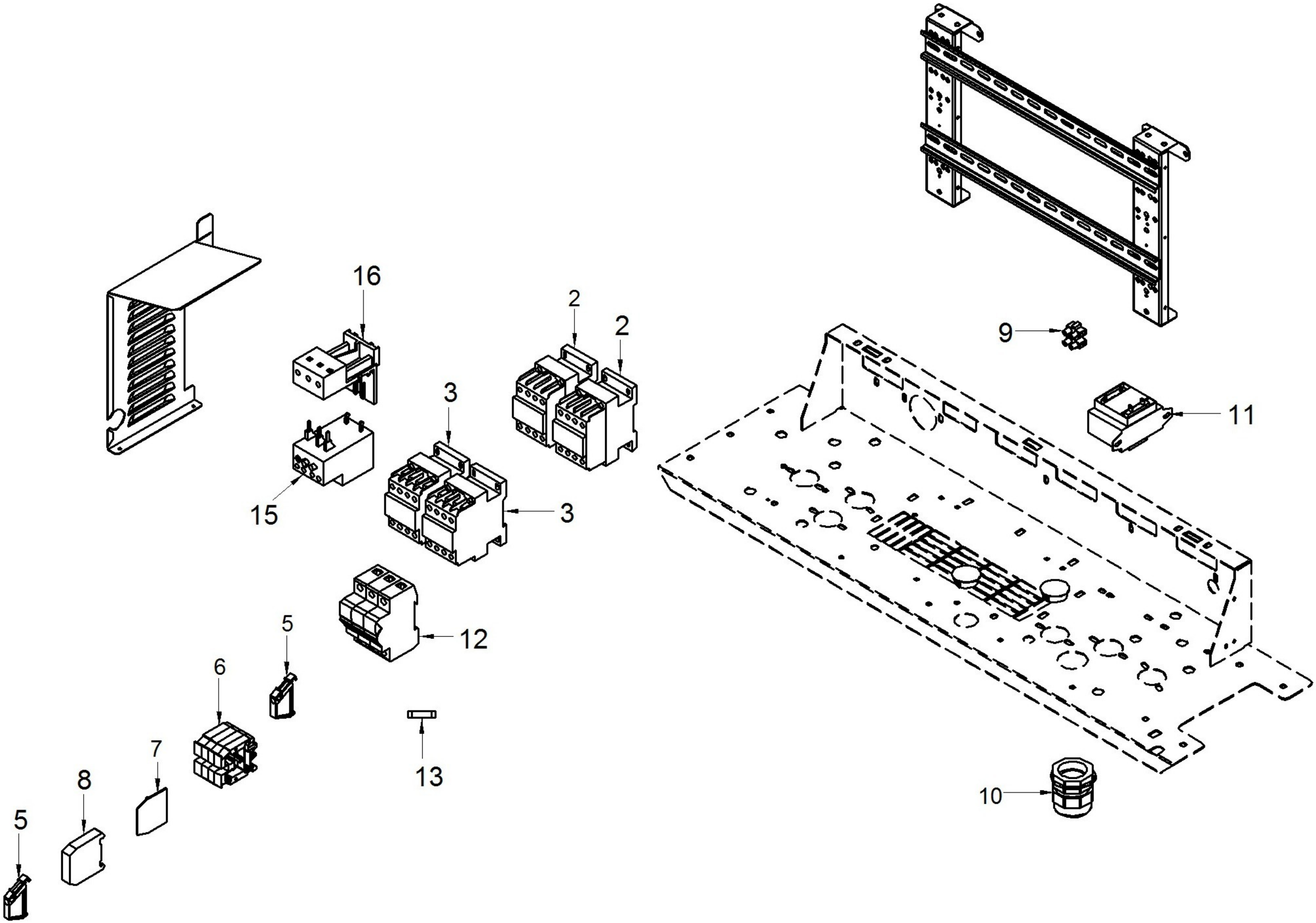
16
2
2
3
3
15
9
11
12
5
6
7
8
5
13
10
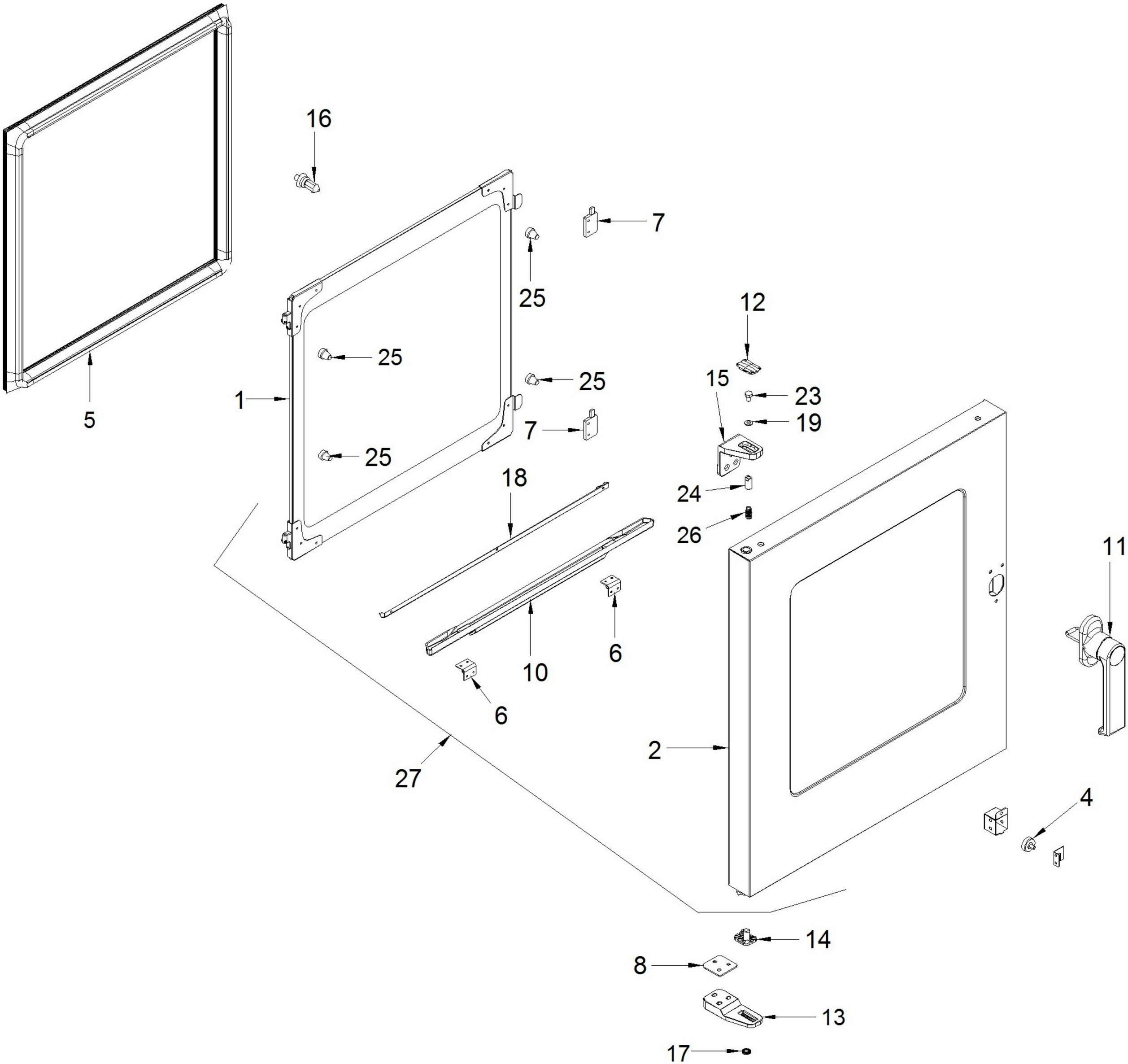
ANGELO PO - FORNO COMBINATO ELETTRICO 6 x 1/1 GN LIVELLO 1
FX61E1R - K002960-GRUPPO PORTA - 01-07-2010 » 01-07-2011