ANGELO PO - FORNO COMBINATO ELETTRICO 6 x 1/1 GN LIVELLO 2
FX61E2CR - 01-03-2011 » 24-05-2011

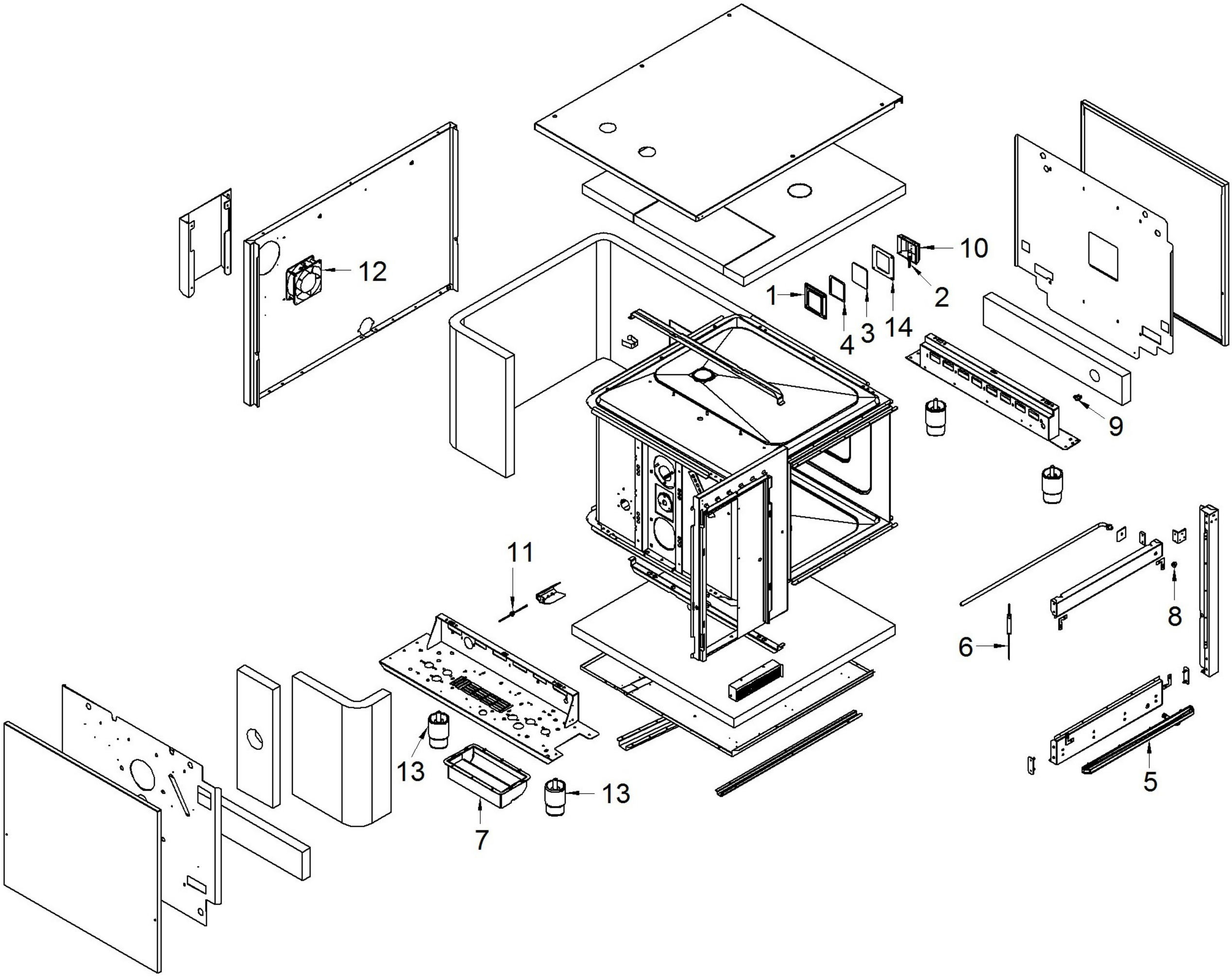

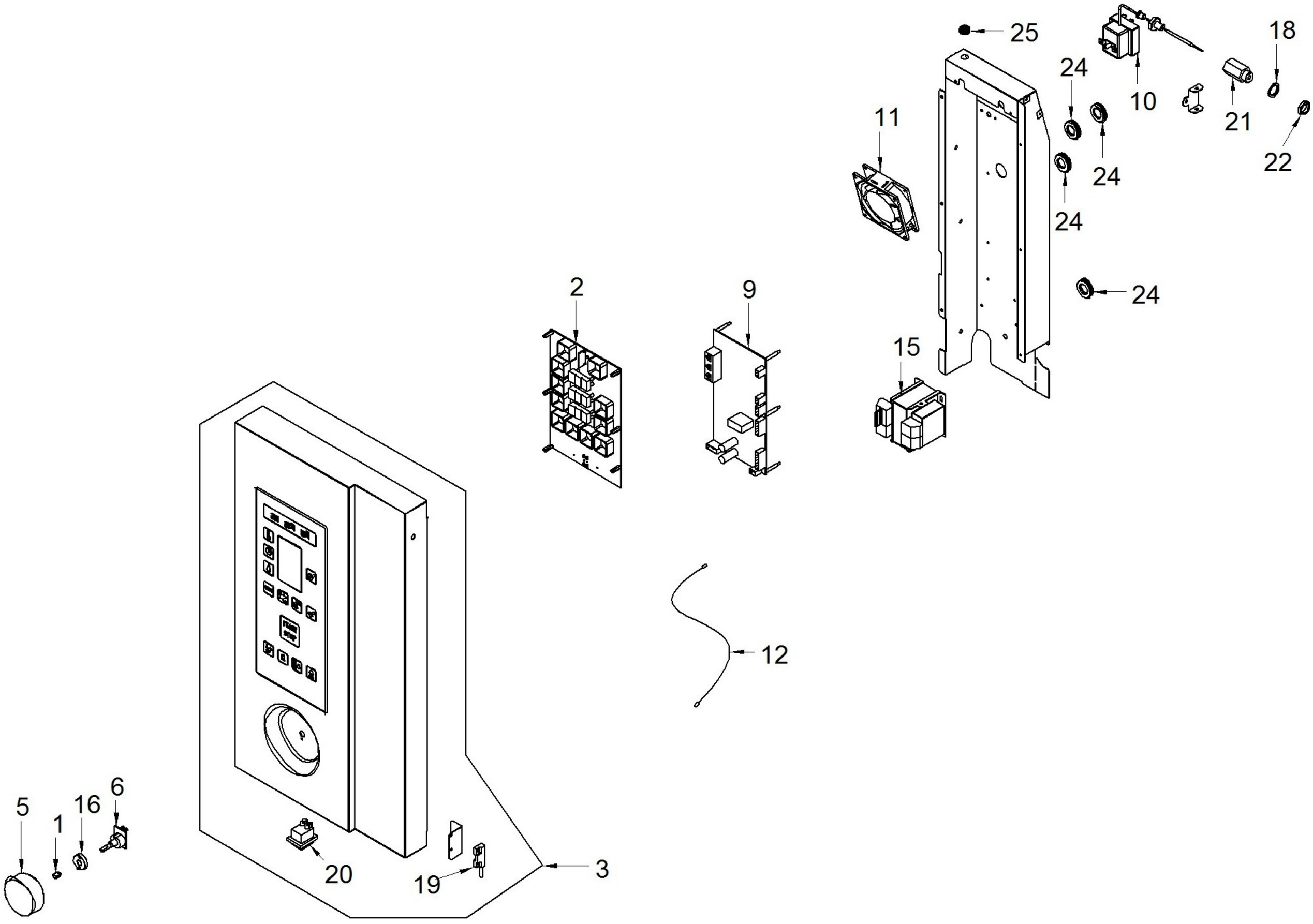
25
18
24
10
21
11
24
22
24
24
2
9
24
15
12
5
1
16
6
20
19
3

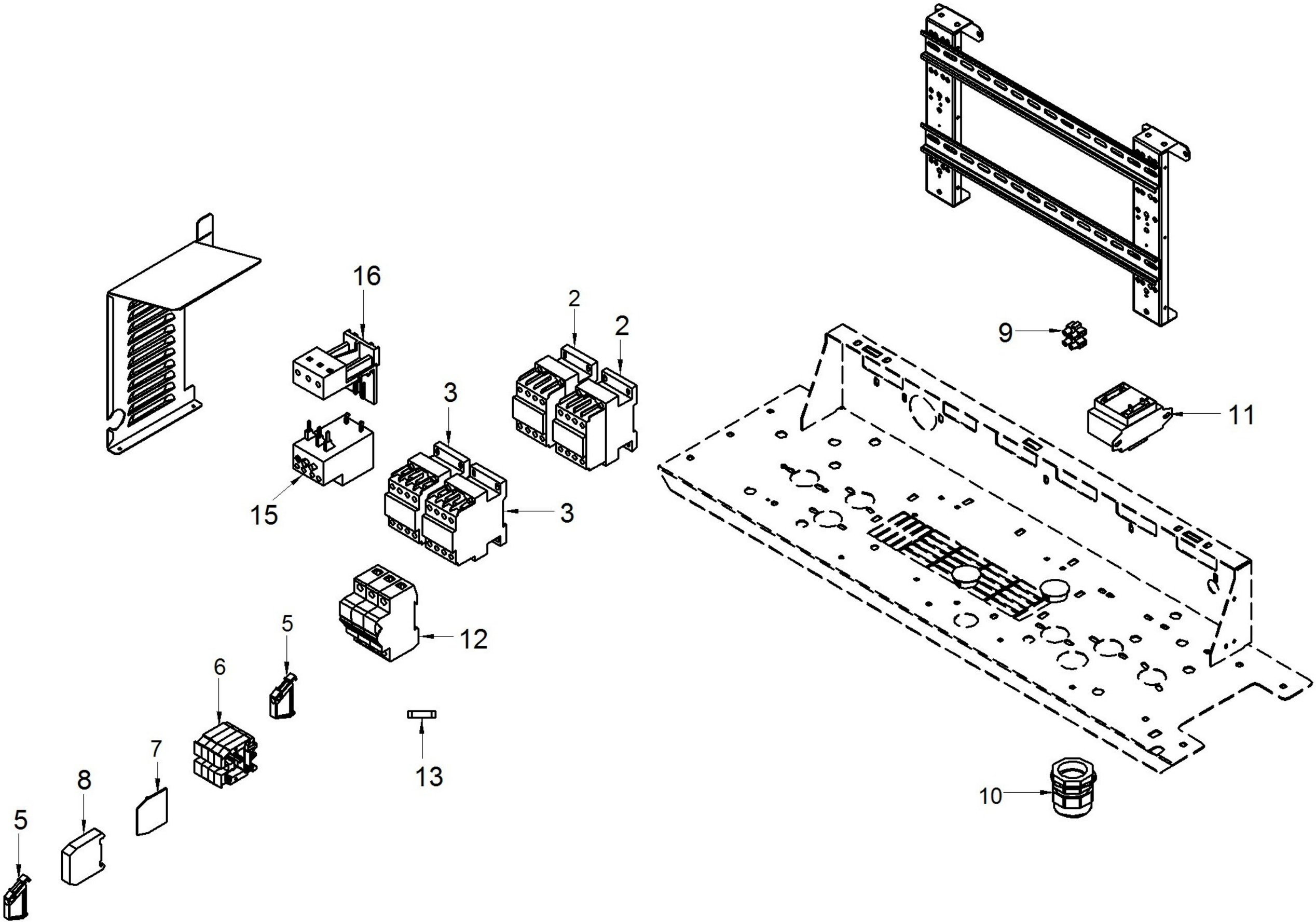
16
2
2
3
15
3
12
5
6
7
8
5
13
9
11
10

ANGELO PO - FORNO COMBINATO ELETTRICO 6 x 1/1 GN LIVELLO 2
FX61E2CR - K001870-M.ALIM.ACQUA-SCARICO - 01-03-2011 » 24-05-2011

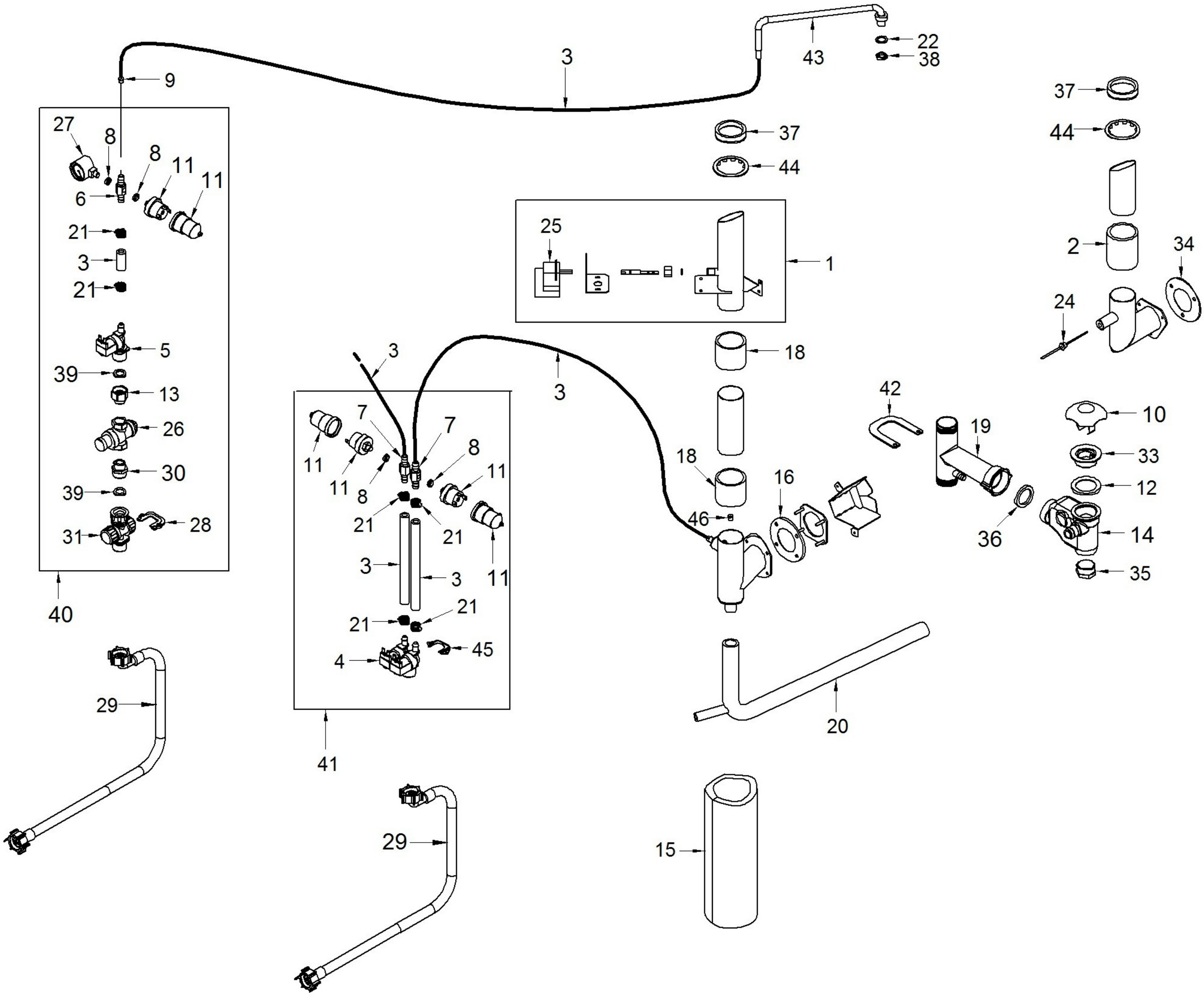

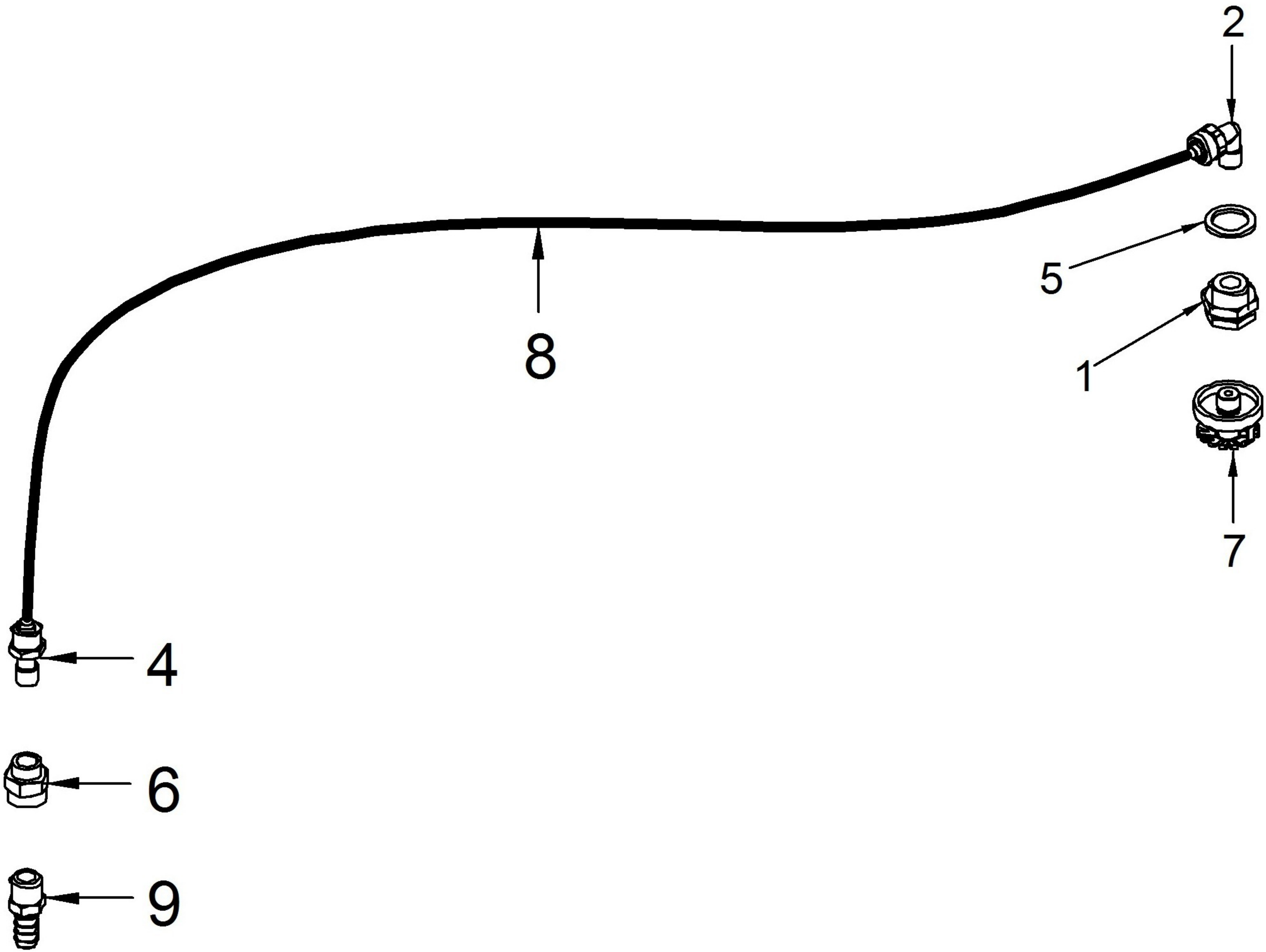
2
5
8
1
7
4
6
9

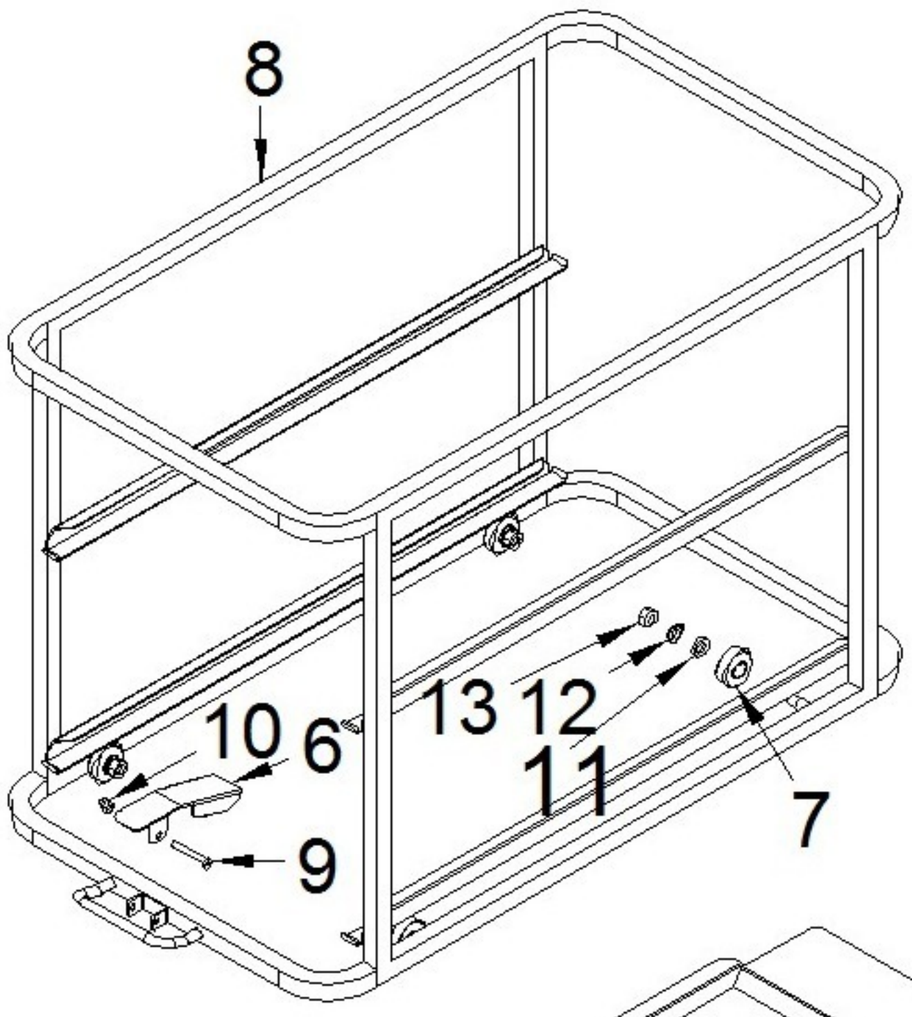
8
10
6
9
13
12
11
7

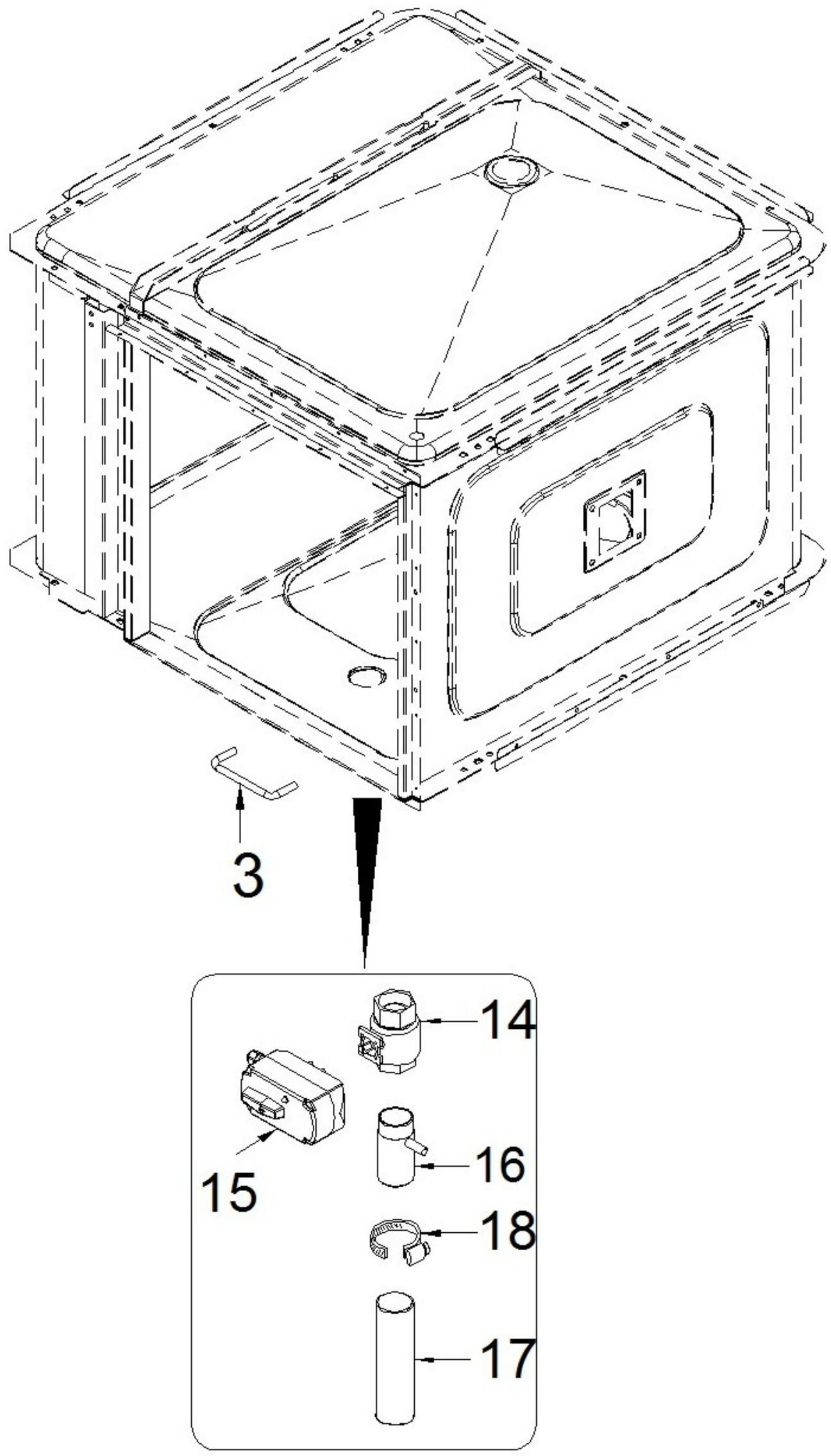
3
14
15
16
18
17

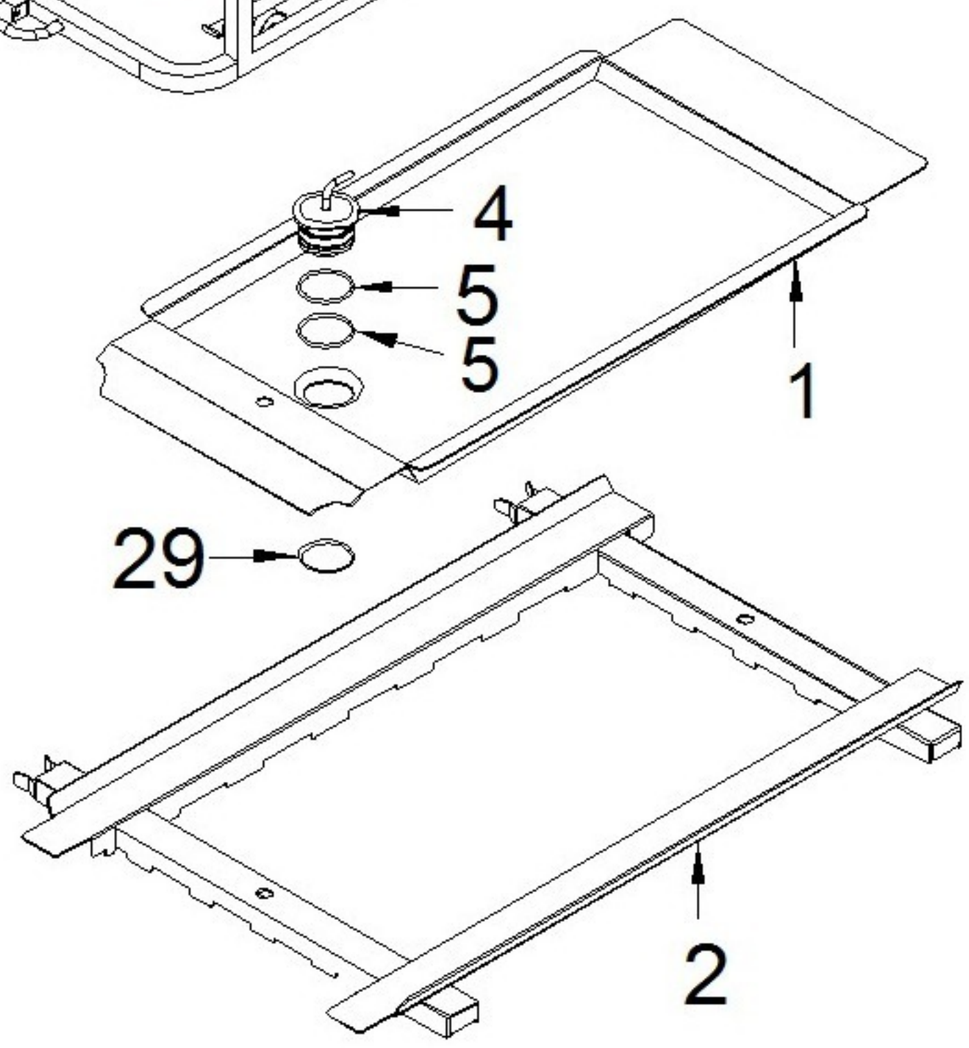
4
5
5
1
29
2

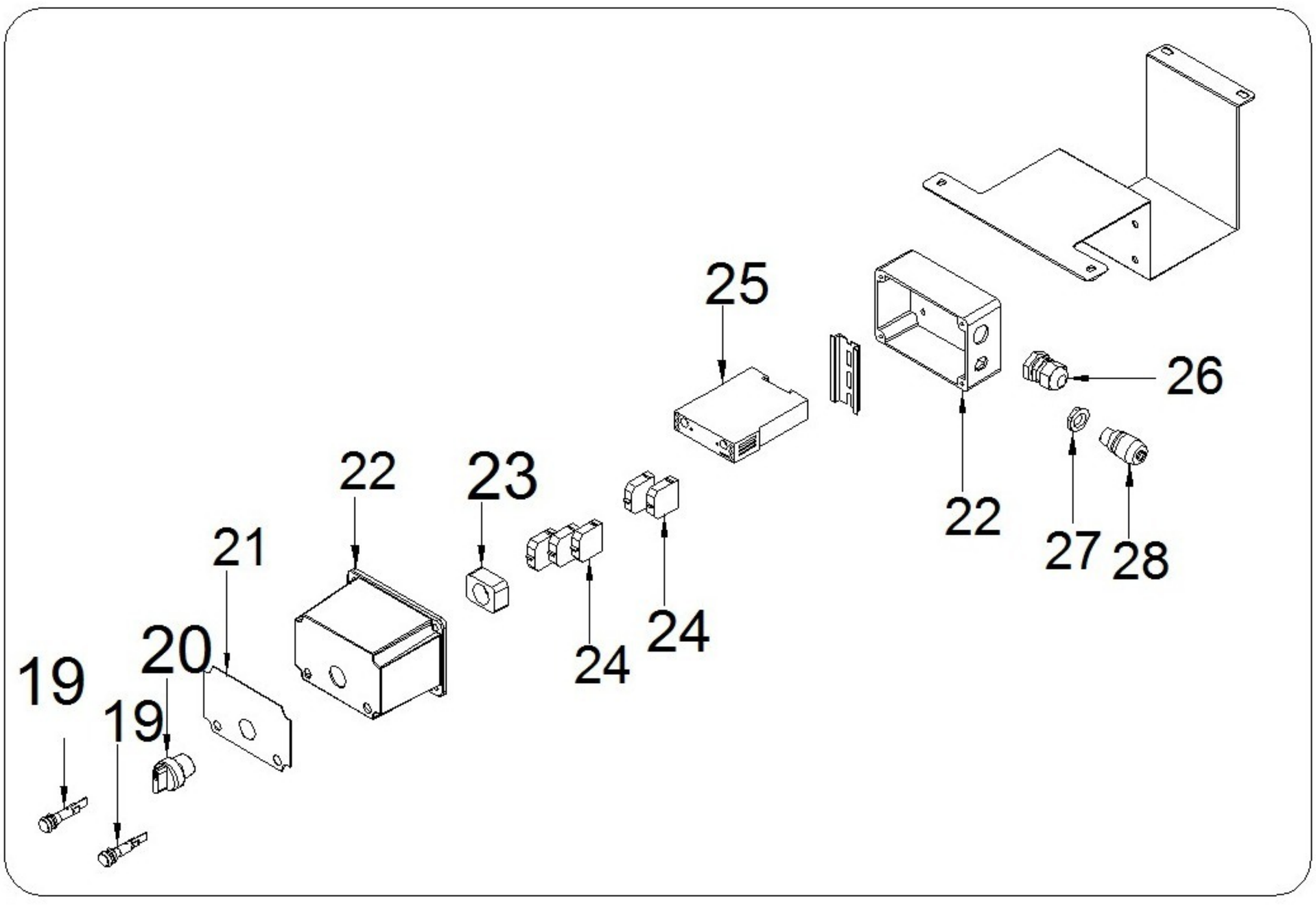
25
26
22
27
28
22
23
21
24
24
20
19
19

ANGELO PO - FORNO COMBINATO ELETTRICO 6 x 1/1 GN LIVELLO 2
FX61E2CR - K002950-GRUPPO PORTA - 01-03-2011 » 24-05-2011

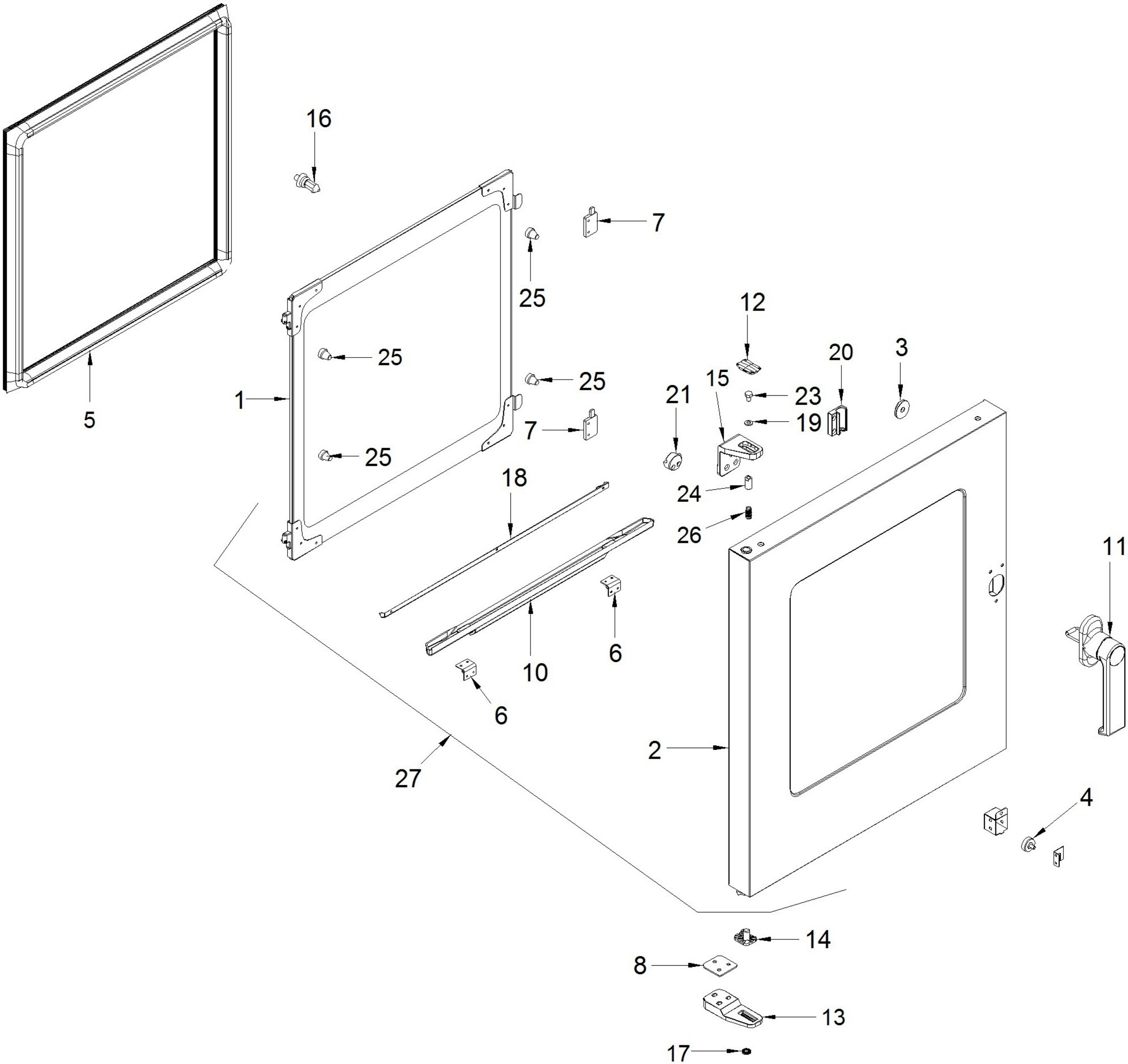

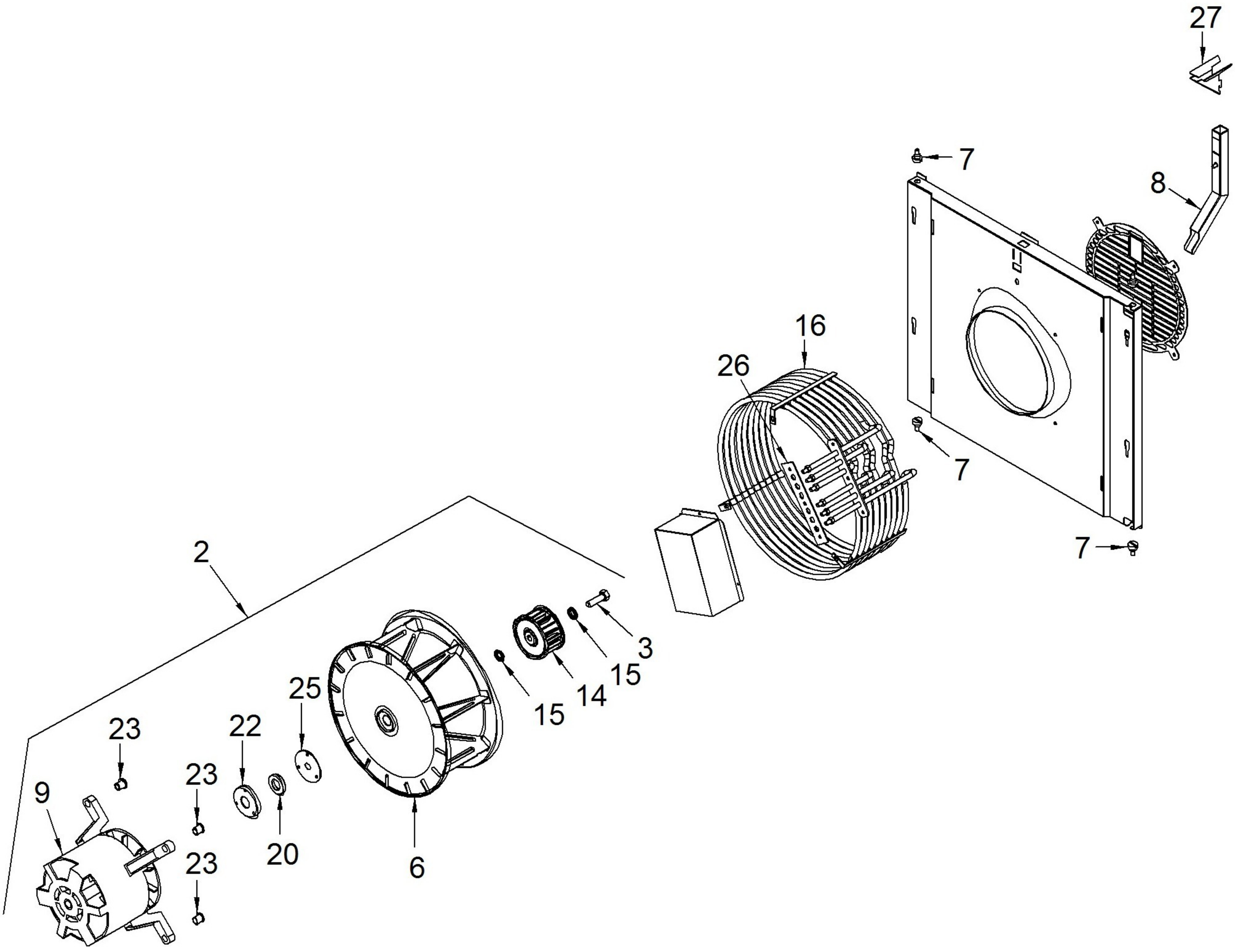
27
7
8
16
26
7
7
2
3
15
14
15
25
23
22
23
9
20
23
6