ANGELO PO - FORNO COMBINATO ELETTRICO 6 x 1/1 GN LIVELLO 2
FX61E2R - 01-01-1970 » 15-12-2009

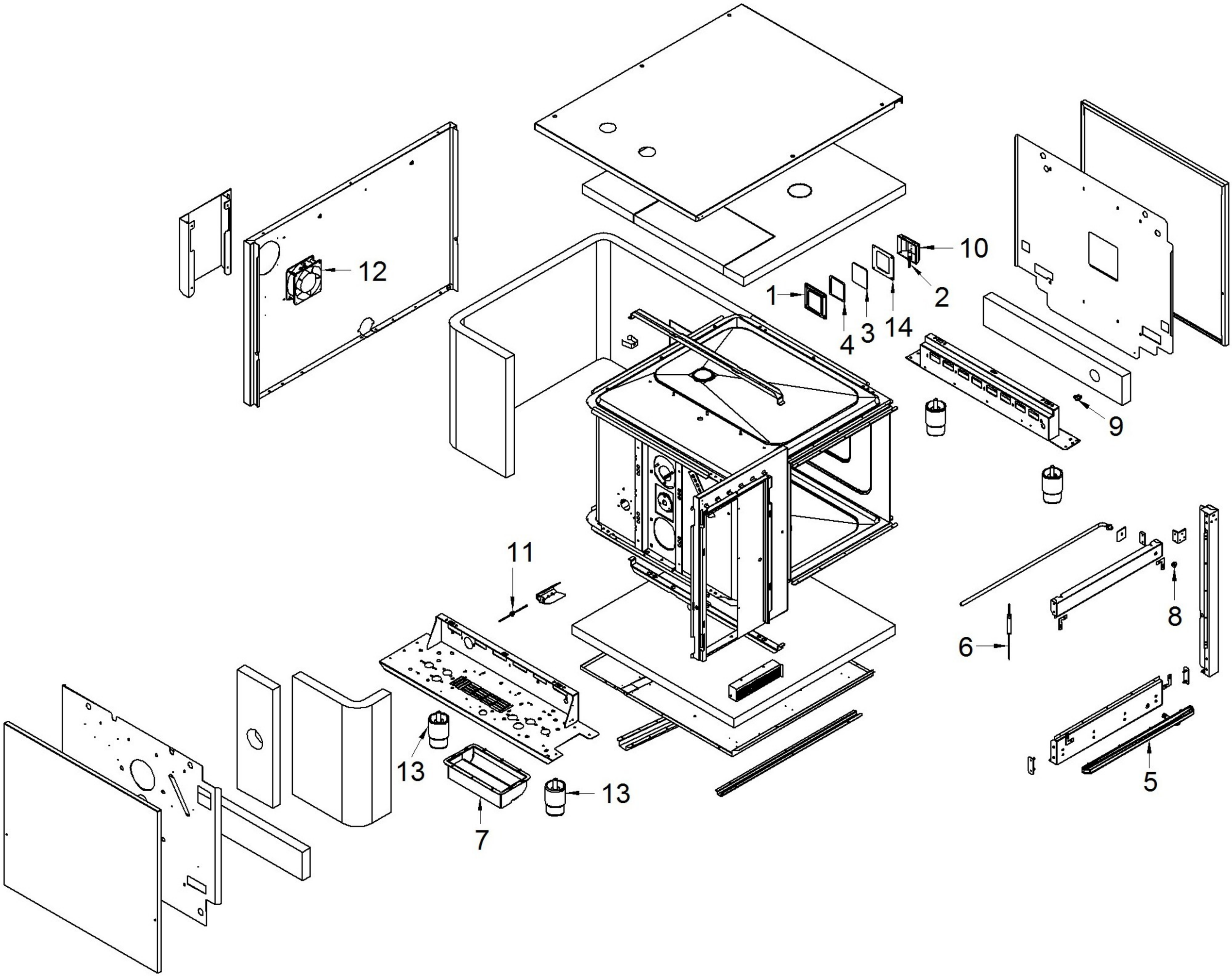

ANGELO PO - FORNO COMBINATO ELETTRICO 6 x 1/1 GN LIVELLO 2
FX61E2R - K001810-PANNELLO COMANDI - 01-01-1970 » 15-12-2009

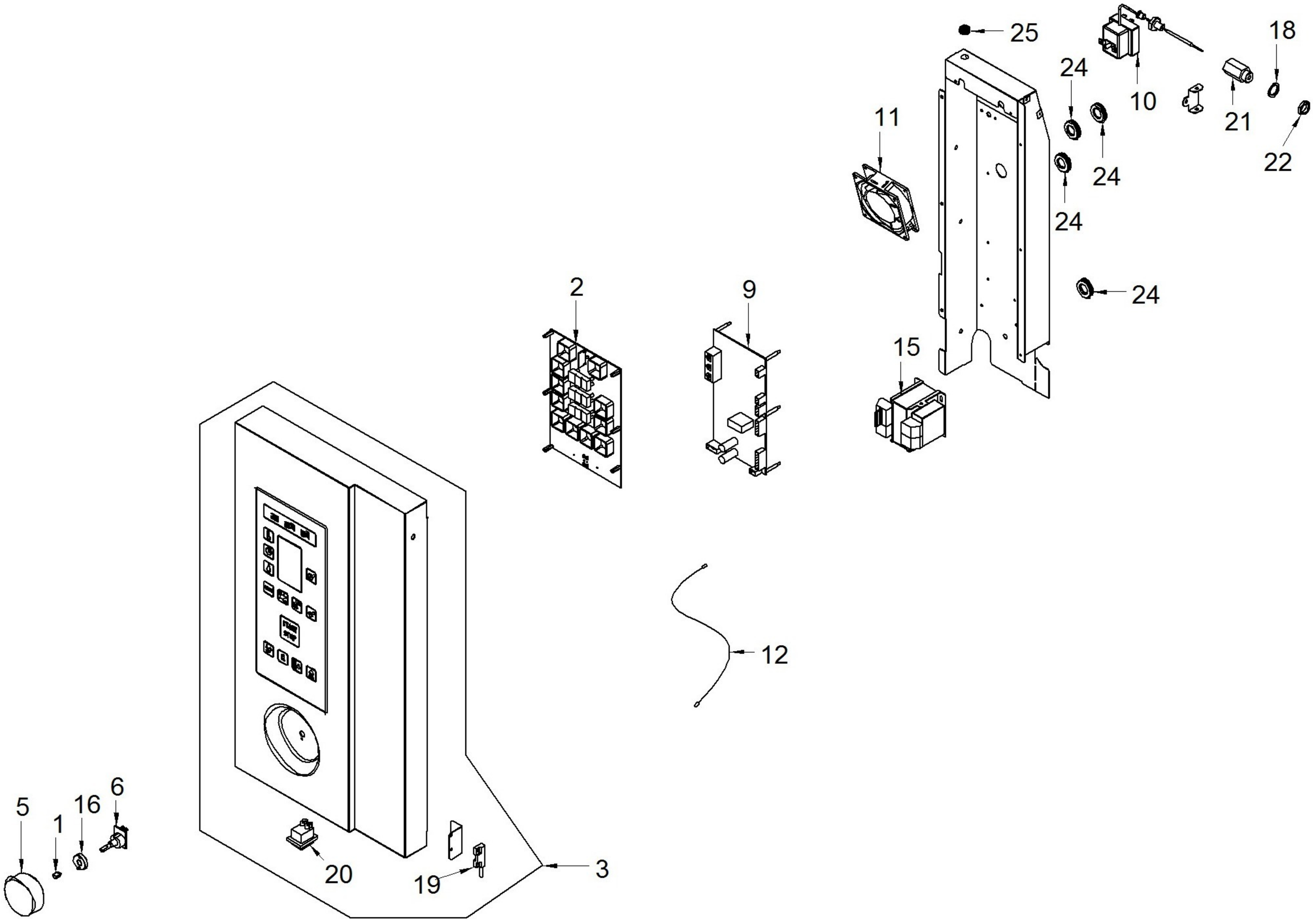

ANGELO PO - FORNO COMBINATO ELETTRICO 6 x 1/1 GN LIVELLO 2
FX61E2R - K001840-GR. MOTORE + VENTOLA - 01-01-1970 » 15-12-2009

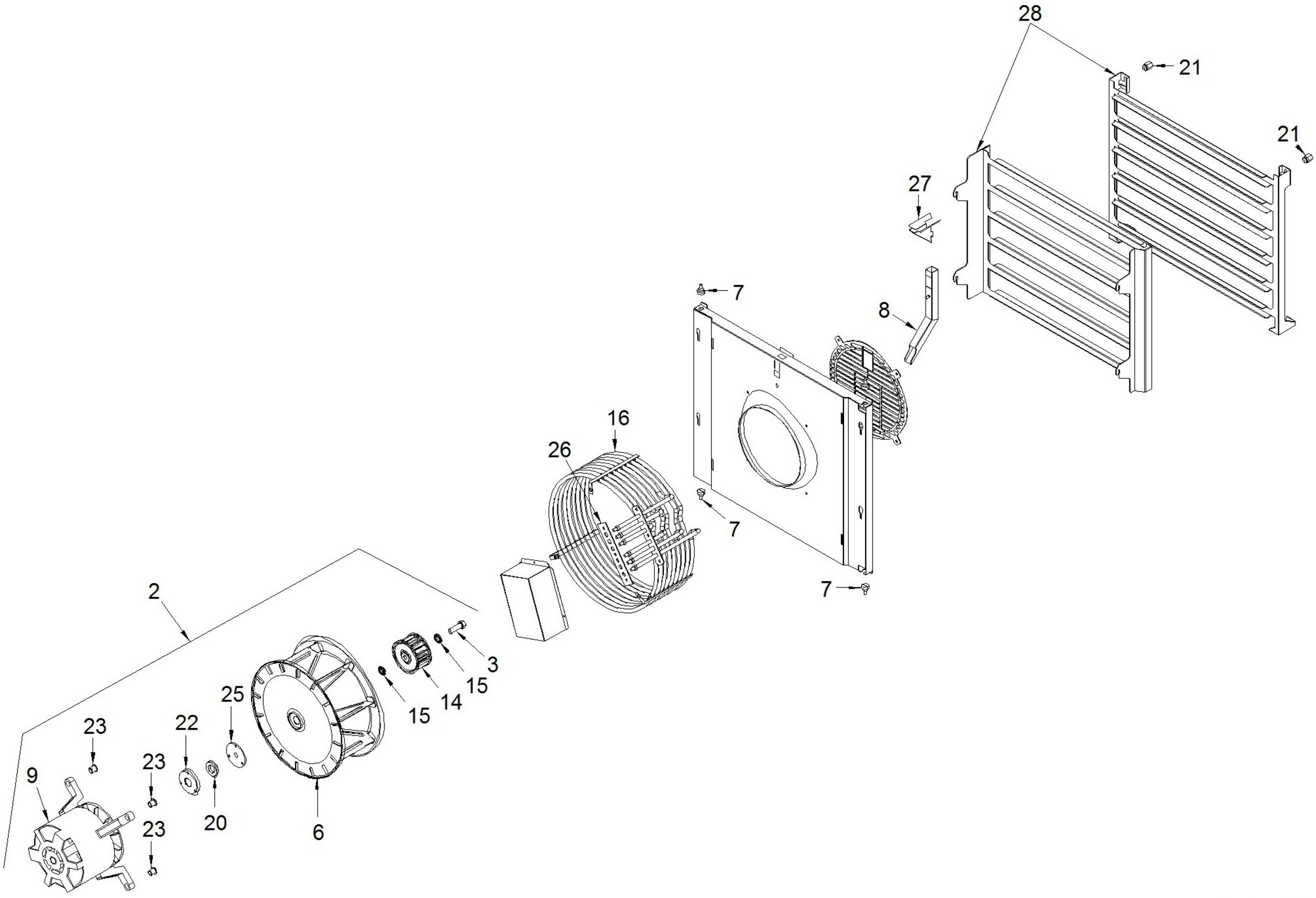

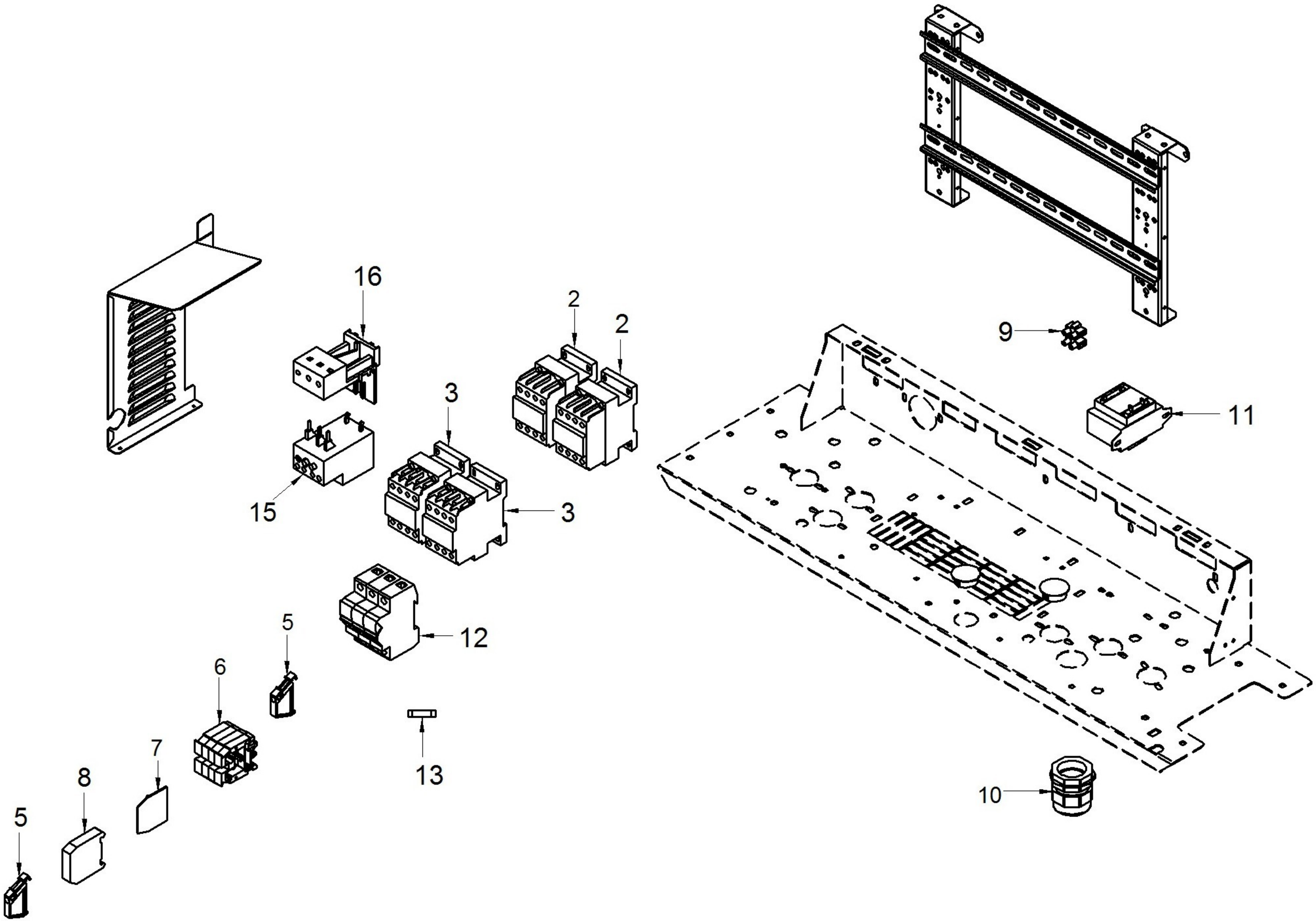
16
2
2
9
3
11
15
3
12
5
6
13
7
8
10
5

ANGELO PO - FORNO COMBINATO ELETTRICO 6 x 1/1 GN LIVELLO 2
FX61E2R - K001870-M.ALIM.ACQUA-SCARICO - 01-01-1970 » 15-12-2009

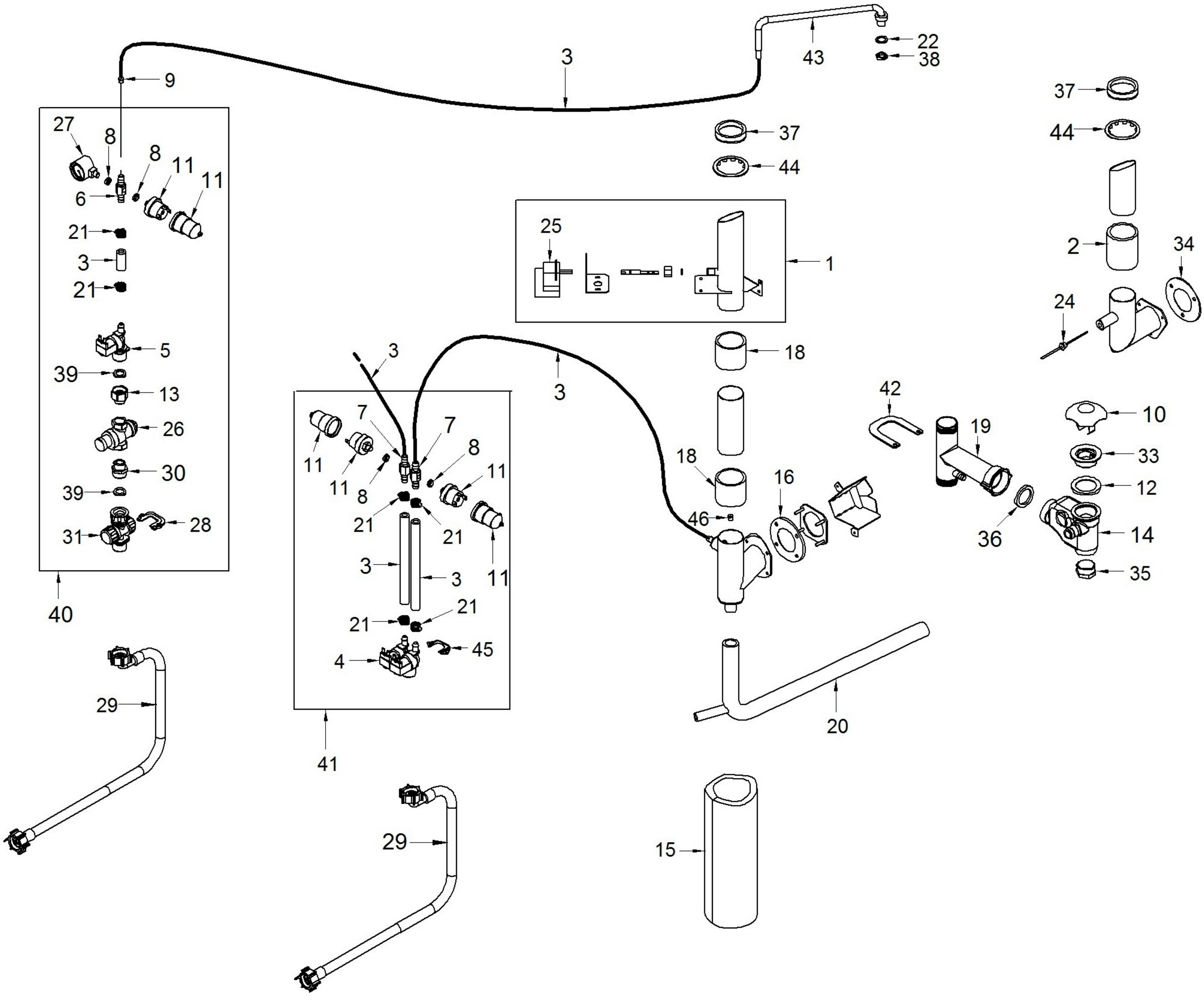

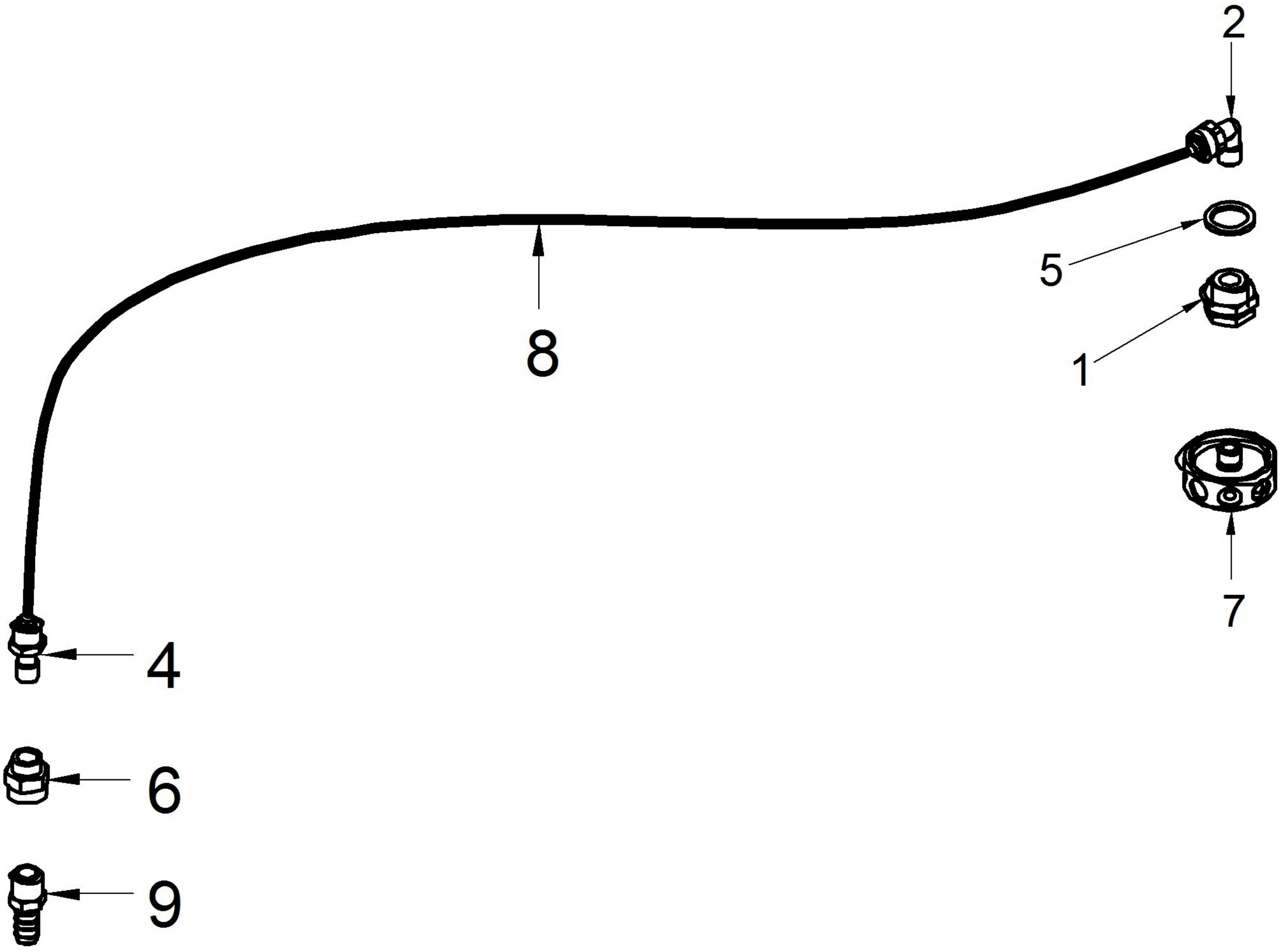
2
5
1
8
7
4
6
9
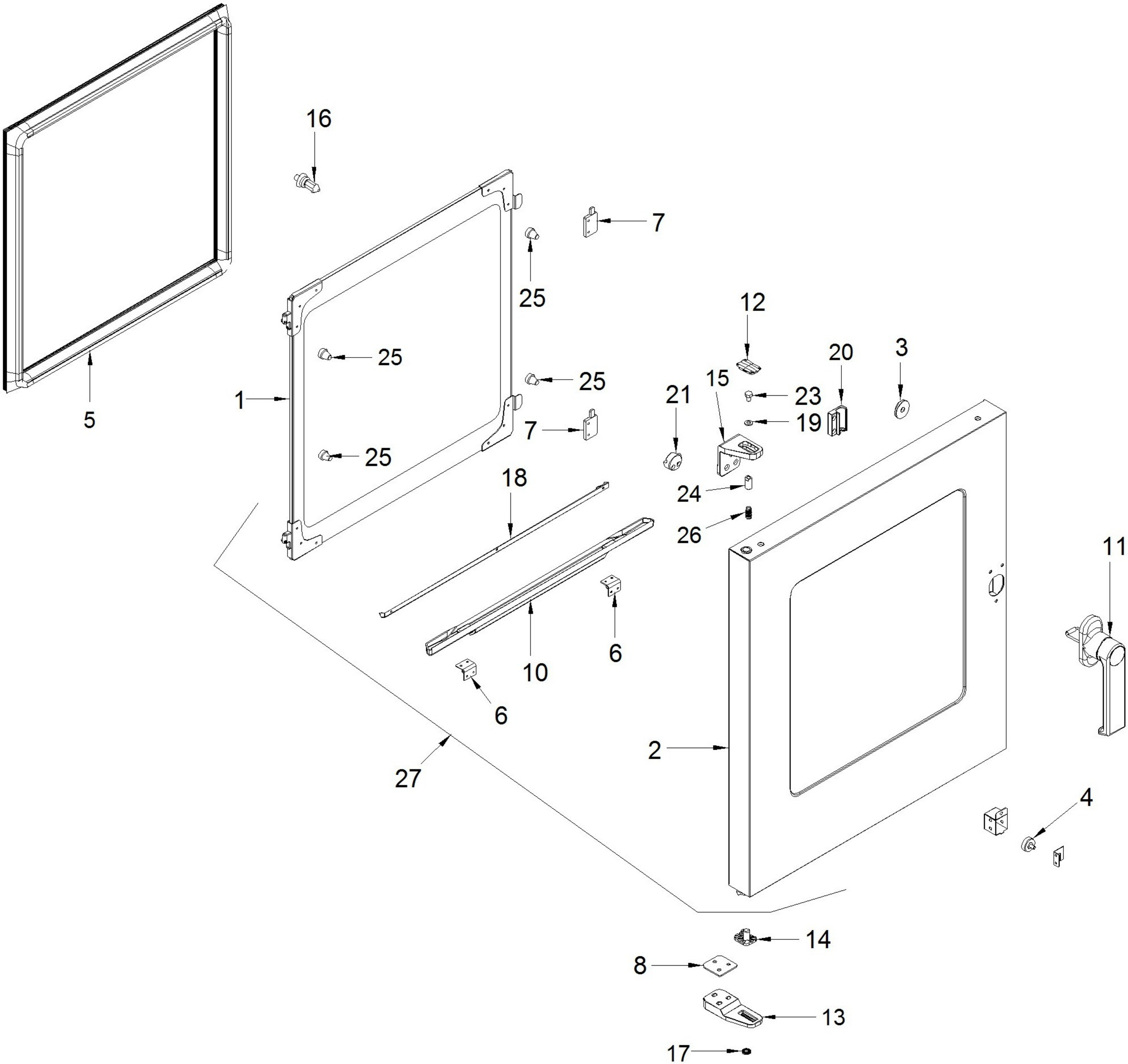
ANGELO PO - FORNO COMBINATO ELETTRICO 6 x 1/1 GN LIVELLO 2
FX61E2R - K002950-GRUPPO PORTA - 01-01-1970 » 15-12-2009