ANGELO PO - FORNO COMBINATO ELETTRICO 6 x 1/1 GN LIVELLO 3
FX61E3CR - 01-03-2011 » 24-05-2011

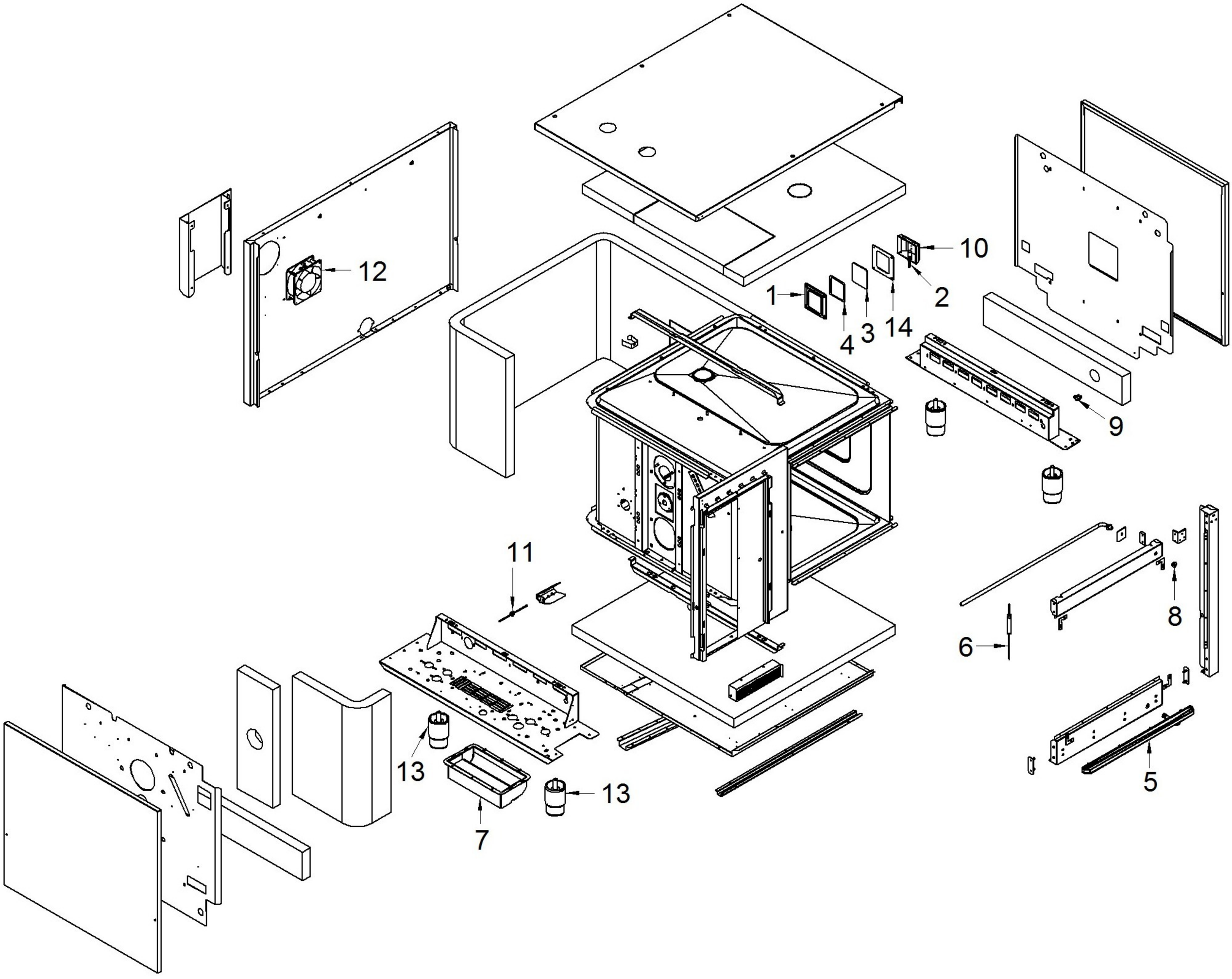

ANGELO PO - FORNO COMBINATO ELETTRICO 6 x 1/1 GN LIVELLO 3
FX61E3CR - K002940-GRUPPO PORTA - 01-03-2011 » 24-05-2011

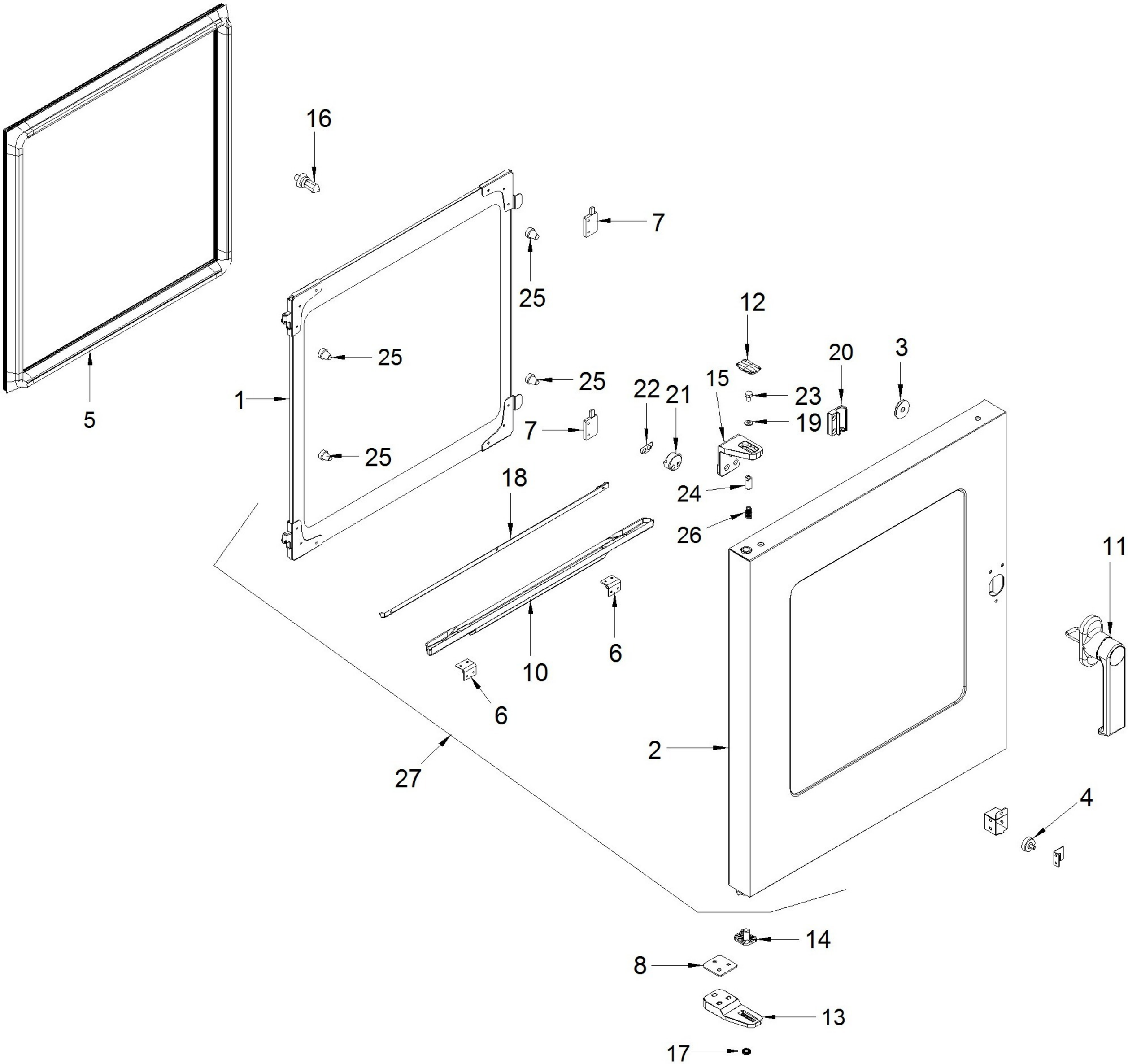

ANGELO PO - FORNO COMBINATO ELETTRICO 6 x 1/1 GN LIVELLO 3
FX61E3CR - K001890-PANNELLO COMANDI - 01-03-2011 » 24-05-2011

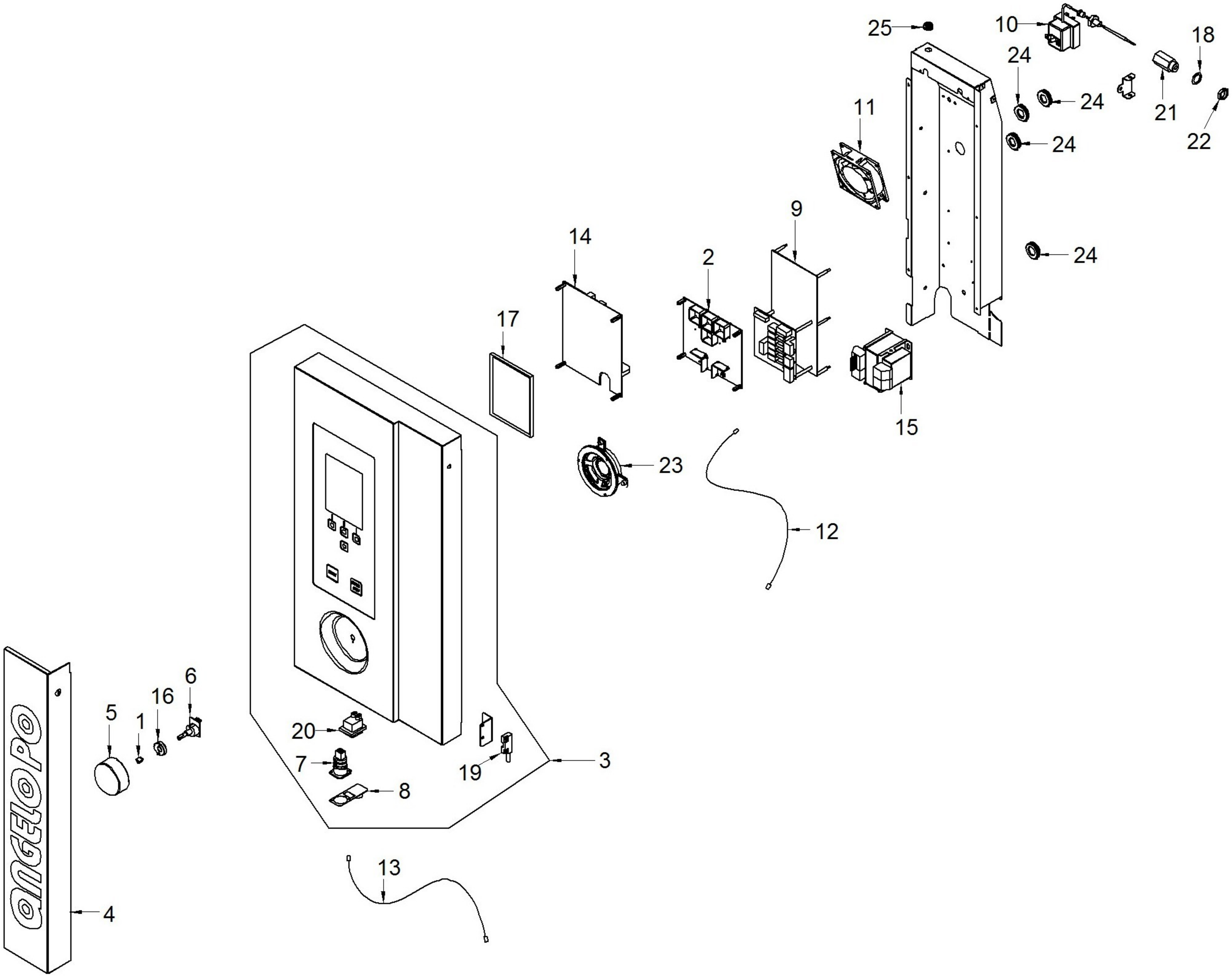

ANGELO PO - FORNO COMBINATO ELETTRICO 6 x 1/1 GN LIVELLO 3
FX61E3CR - K001910-M.ALIM.ACQUA-SCARICO - 01-03-2011 » 24-05-2011

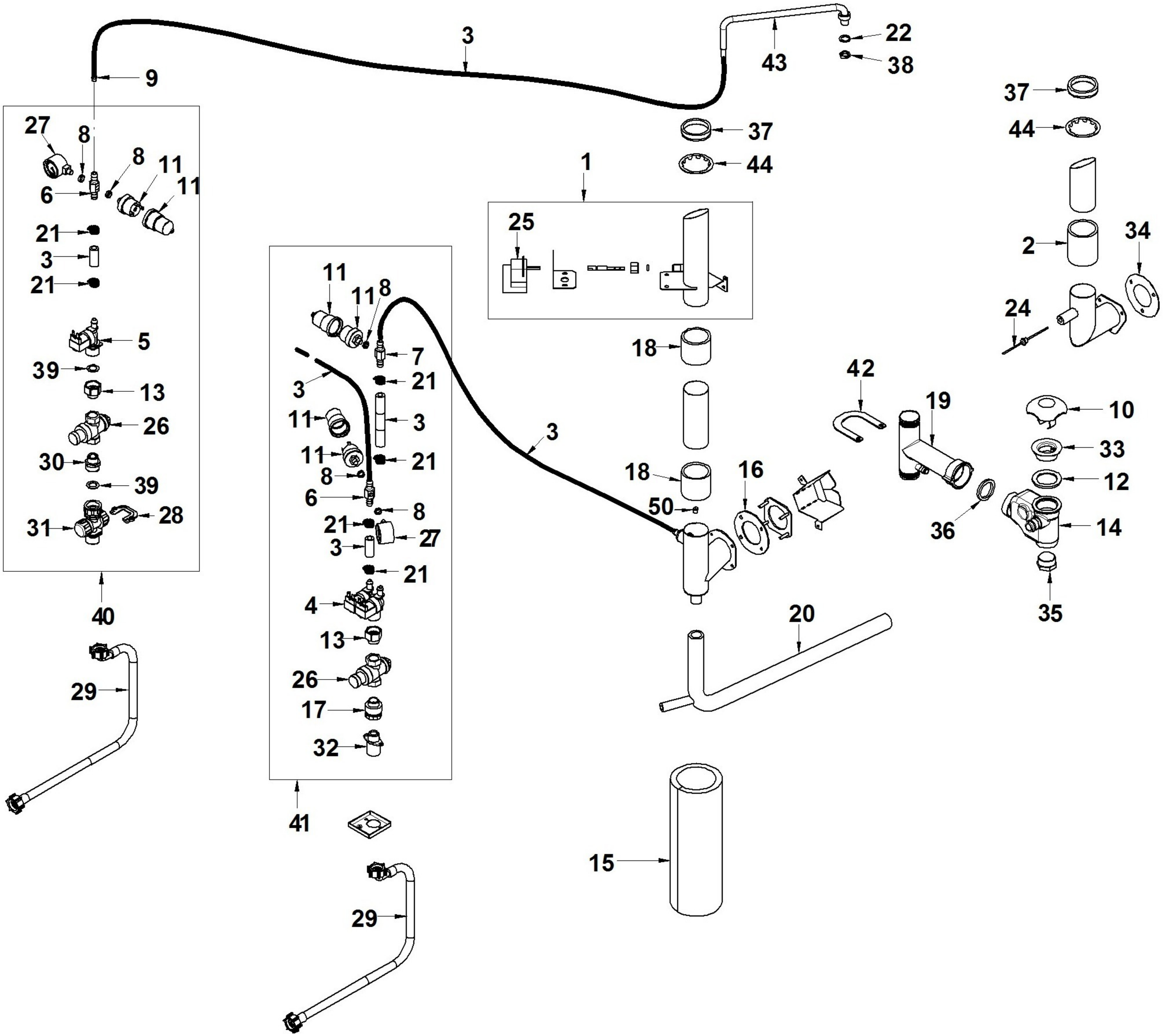

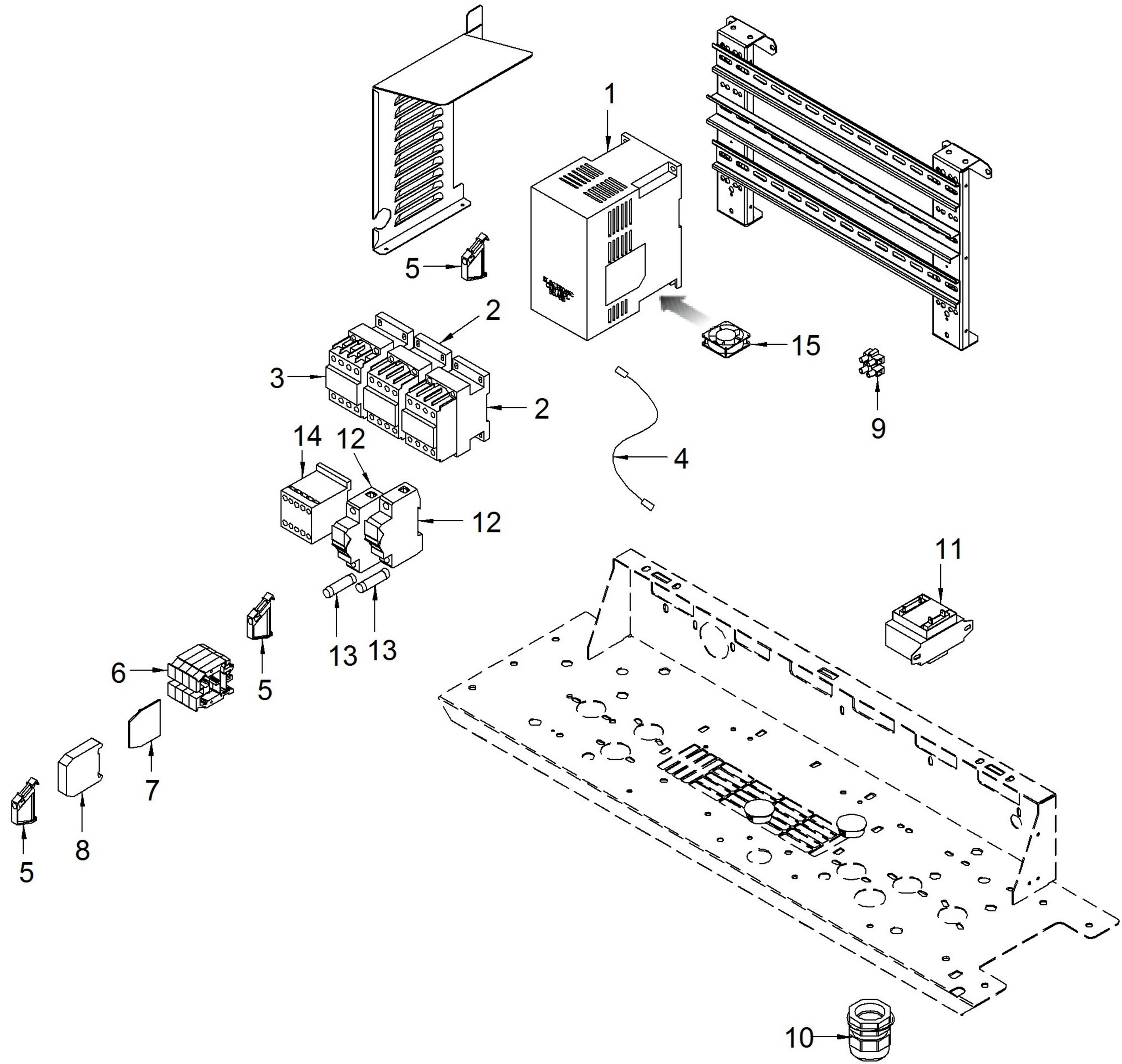
1
5
2
3
2
15
9
14
12
4
12
11
13
13
6
5
7
8
5
10

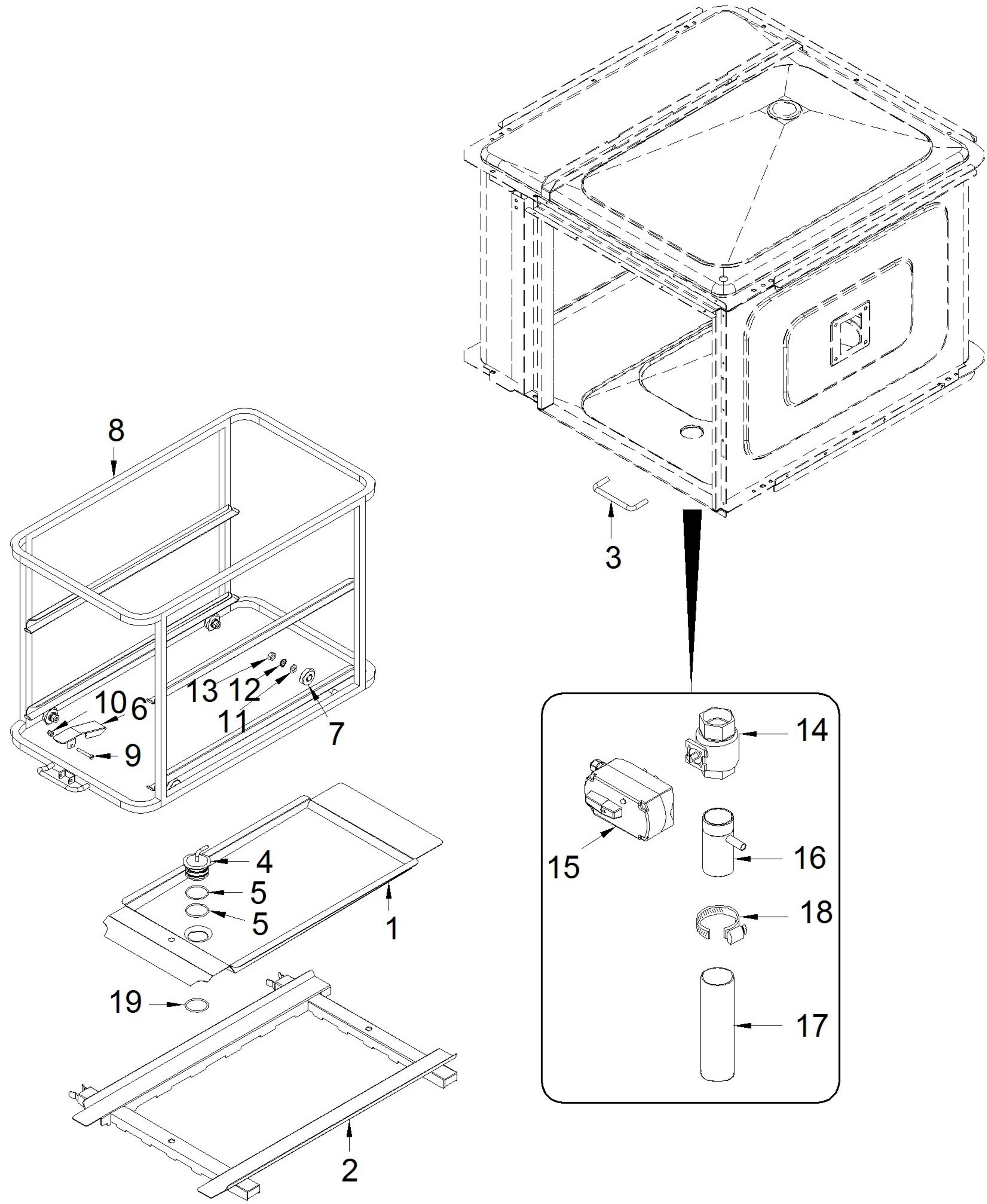
8
10
6
9
13
12
11
7
4
5
5
1
19
2
3
14
15
16
18
17

ANGELO PO - FORNO COMBINATO ELETTRICO 6 x 1/1 GN LIVELLO 3
FX61E3CR - K003000-COMPONENTI LAVAGGIO - 01-03-2011 » 24-05-2011

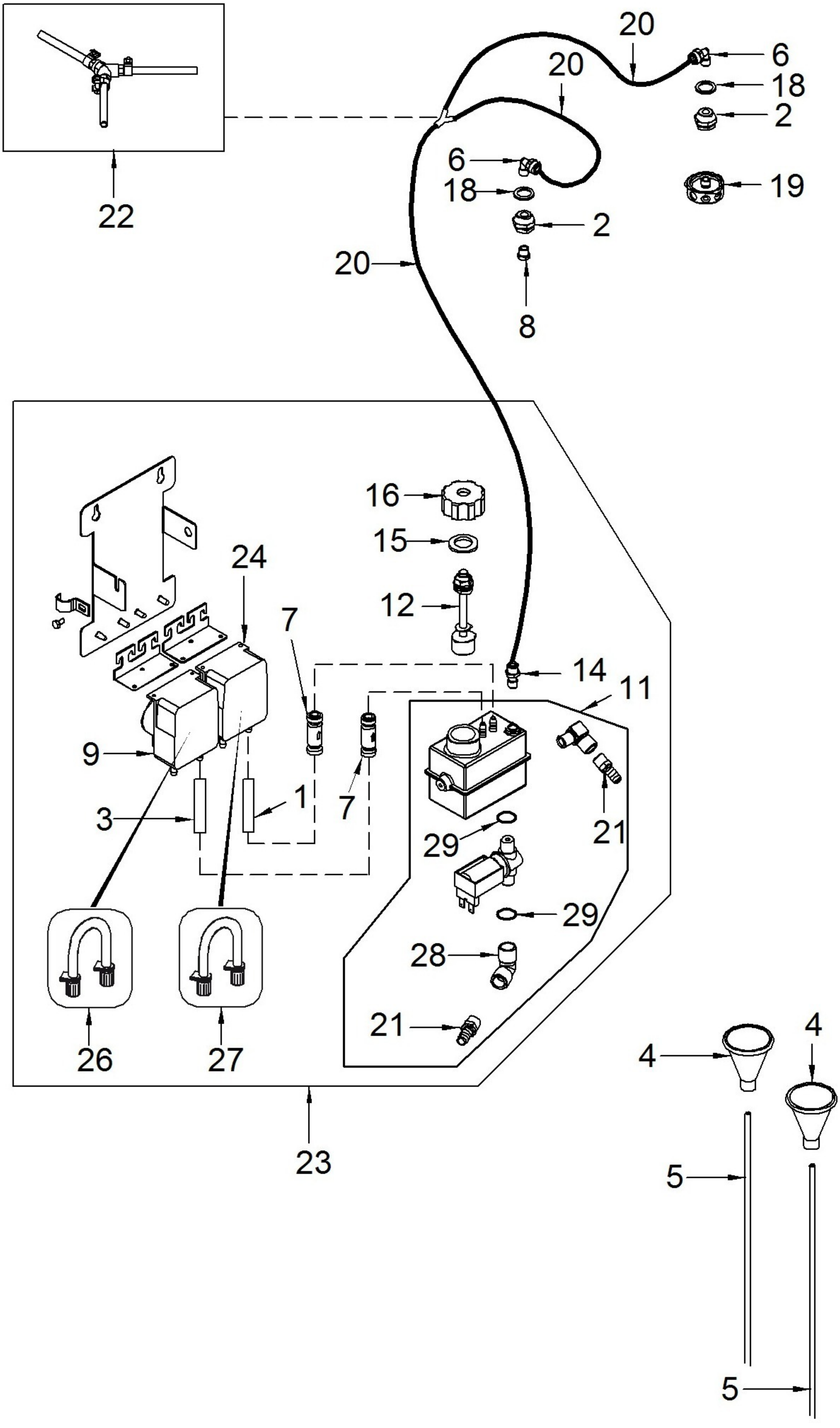
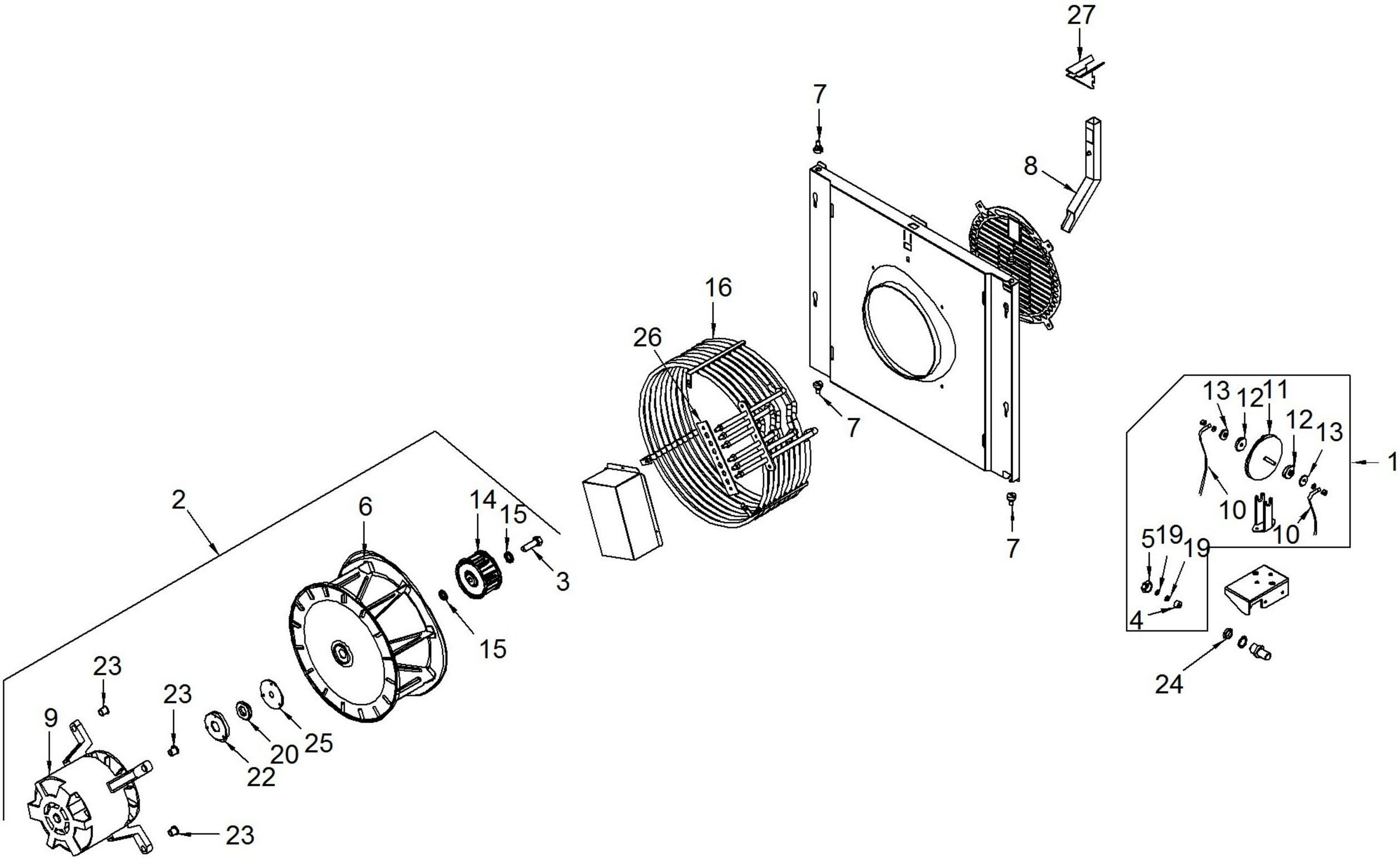
ANGELO PO - FORNO COMBINATO ELETTRICO 6 x 1/1 GN LIVELLO 3
FX61E3CR - K001920-GR. MOTORE + VENTOLA - 01-03-2011 » 24-05-2011