ANGELO PO - FORNO COMBINATO GAS 10 x 1/1 GN
BX101G - 15-12-2009 » 30-03-2013

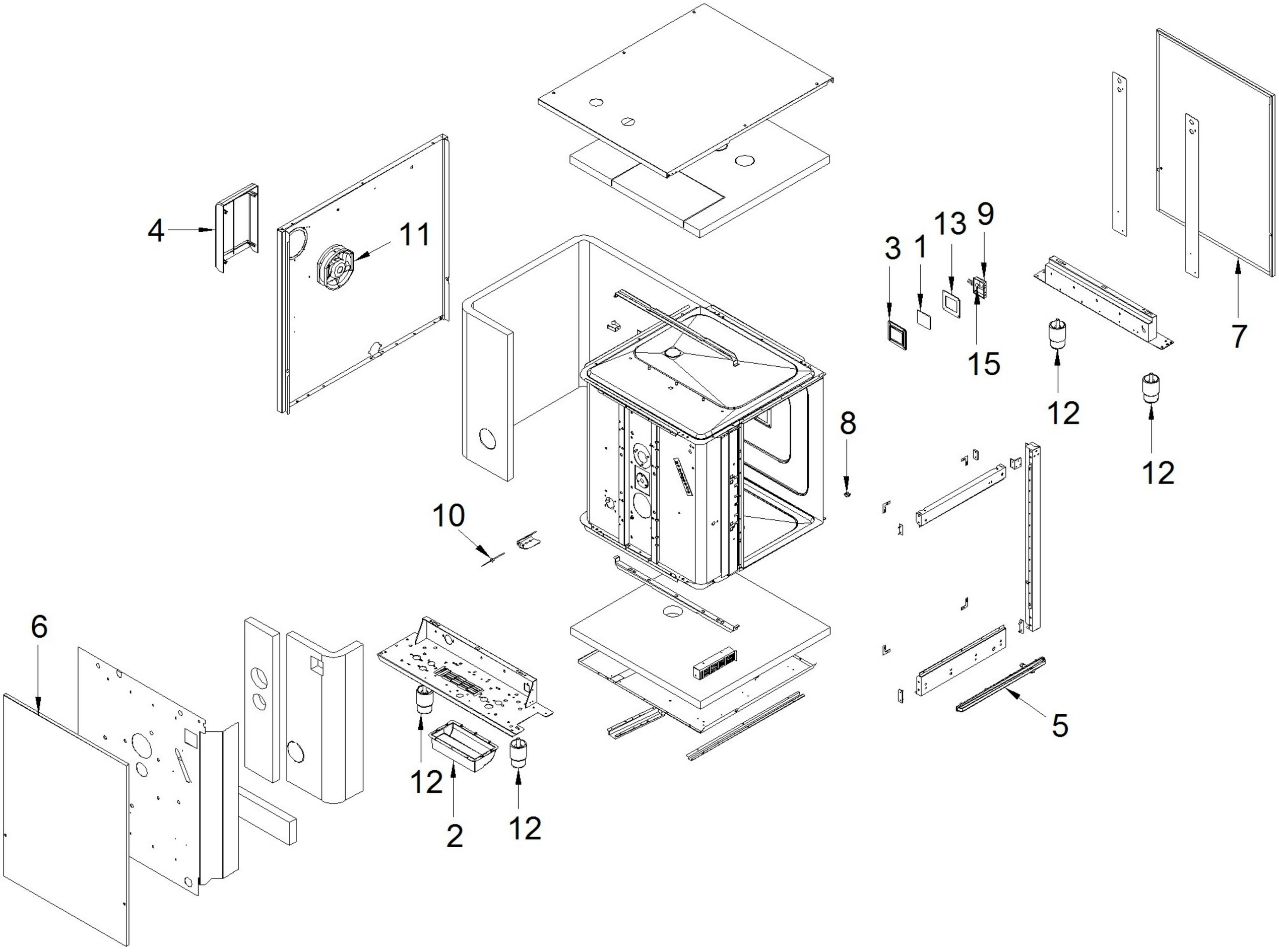

ANGELO PO - FORNO COMBINATO GAS 10 x 1/1 GN
BX101G - K003740 - PANNELLO COMANDI - 15-12-2009 » 30-03-2013

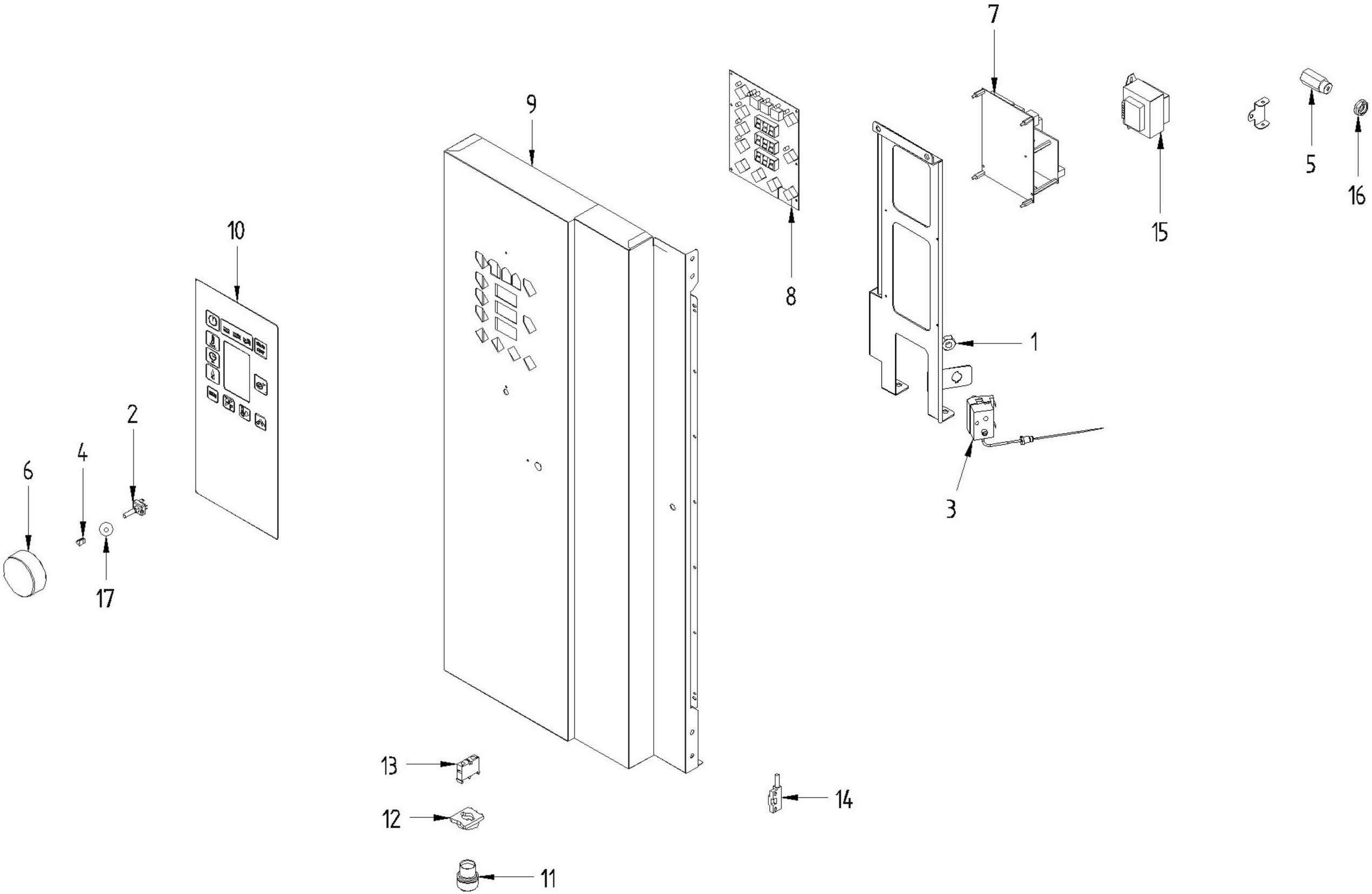

ANGELO PO - FORNO COMBINATO GAS 10 x 1/1 GN
BX101G - K003750 - GRUPPO PORTA - 15-12-2009 » 30-03-2013

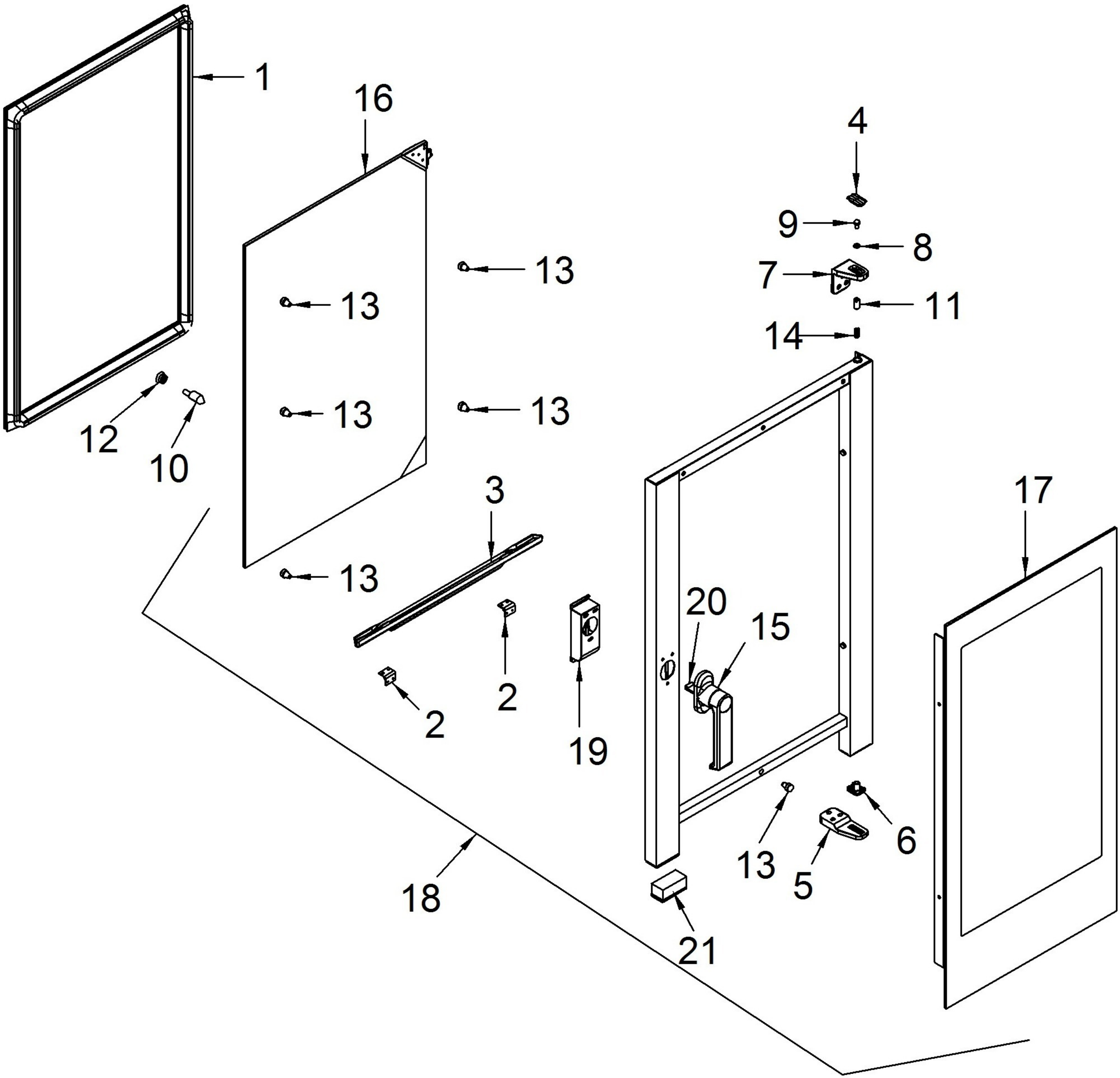

ANGELO PO - FORNO COMBINATO GAS 10 x 1/1 GN
BX101G - K003910 - M.ALIM.ACQUA-SCARICO - 15-12-2009 » 30-03-2013

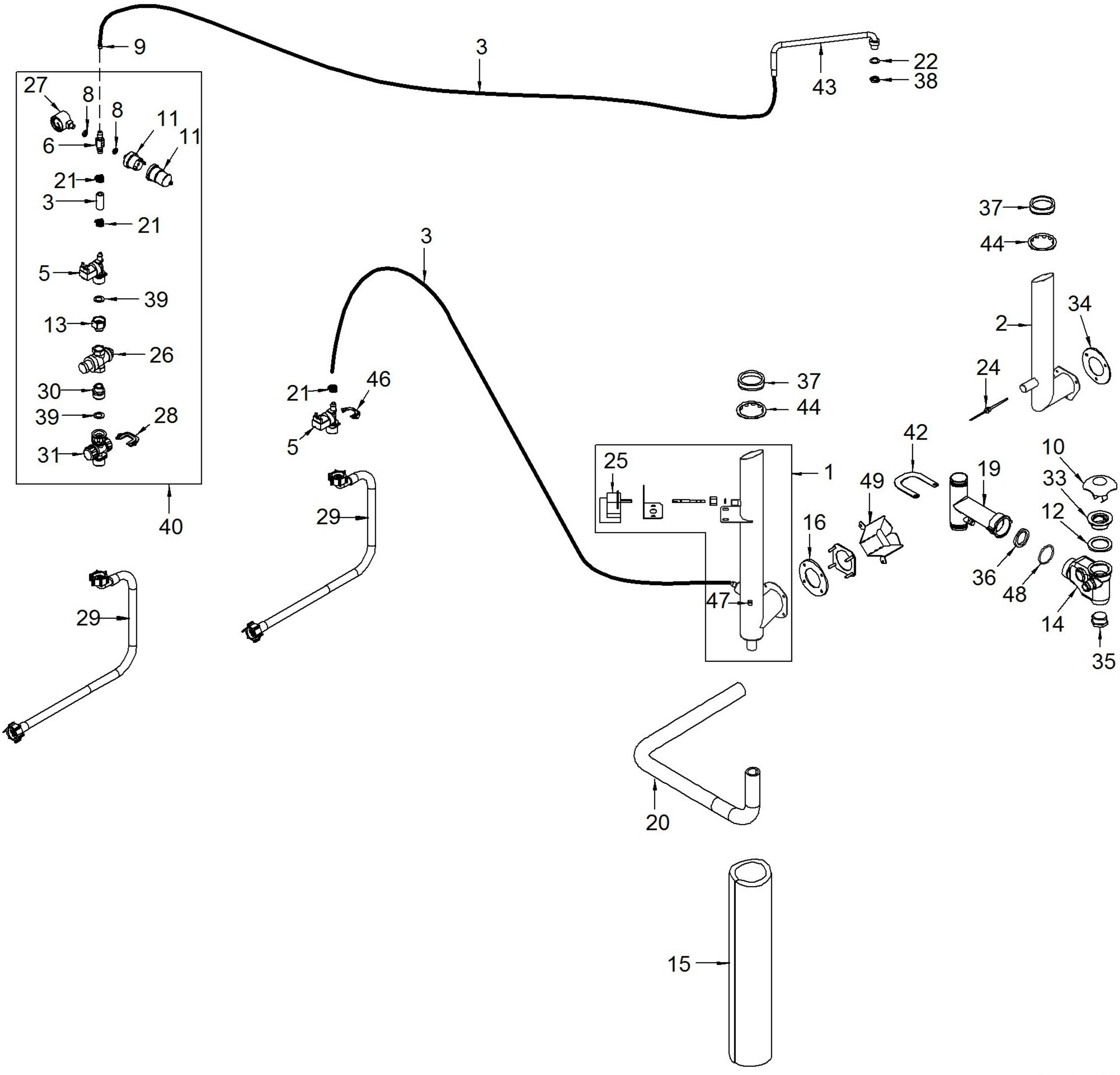

ANGELO PO - FORNO COMBINATO GAS 10 x 1/1 GN
BX101G - K003920 - GR. MOTORE + VENTOLA - 15-12-2009 » 30-03-2013

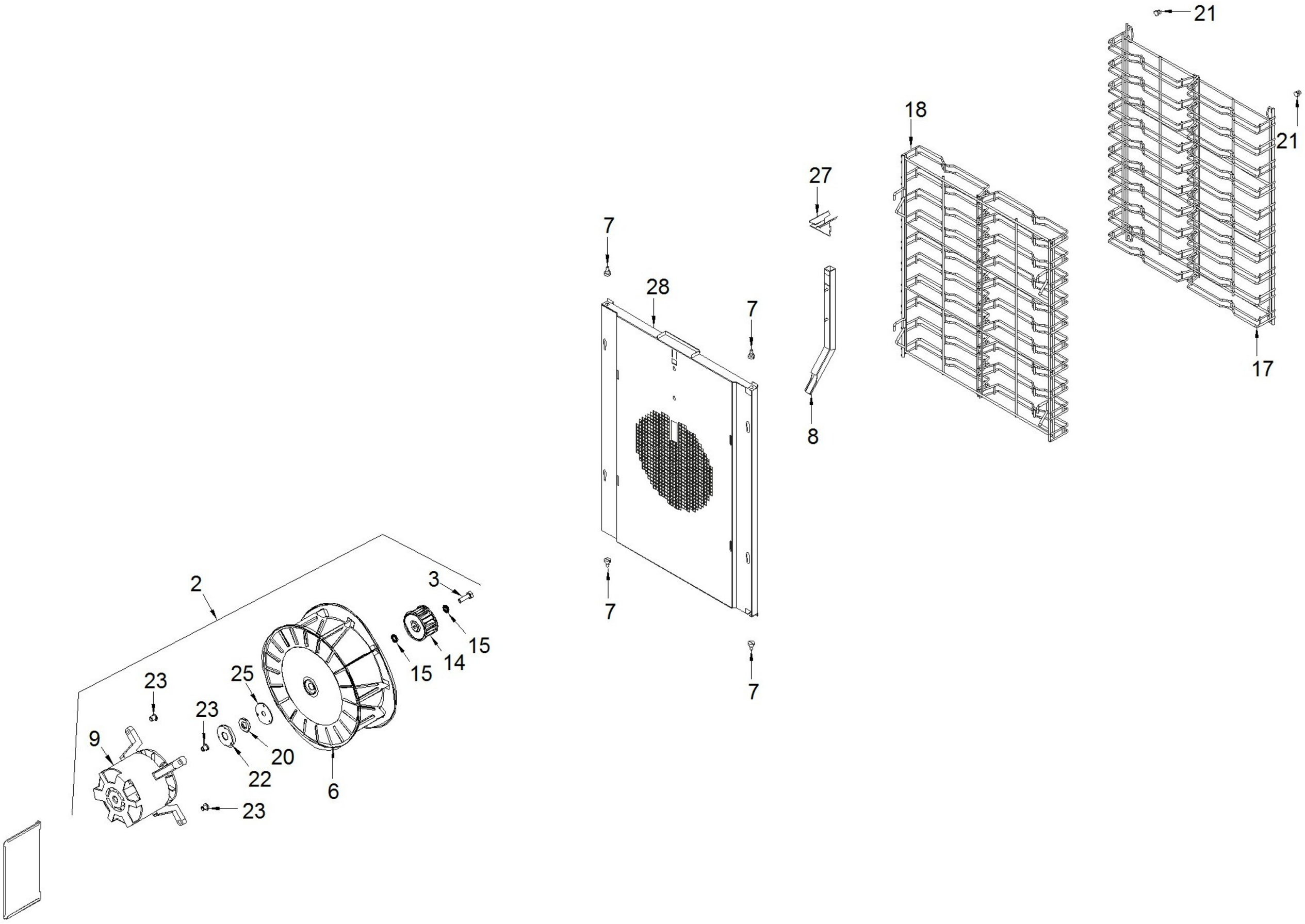

ANGELO PO - FORNO COMBINATO GAS 10 x 1/1 GN
BX101G - K003950 - QUADRO ELETTRICO - 15-12-2009 » 30-03-2013

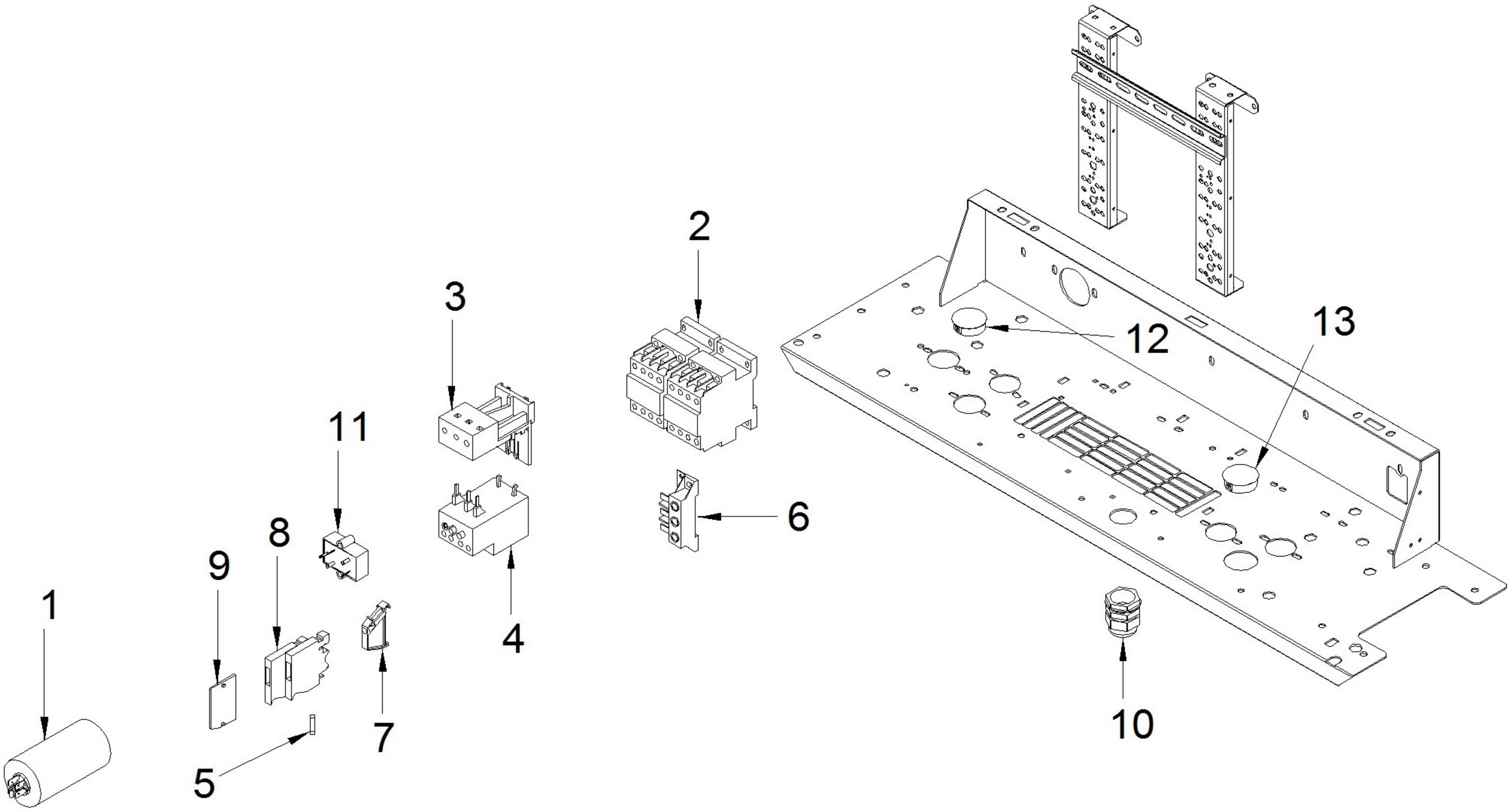

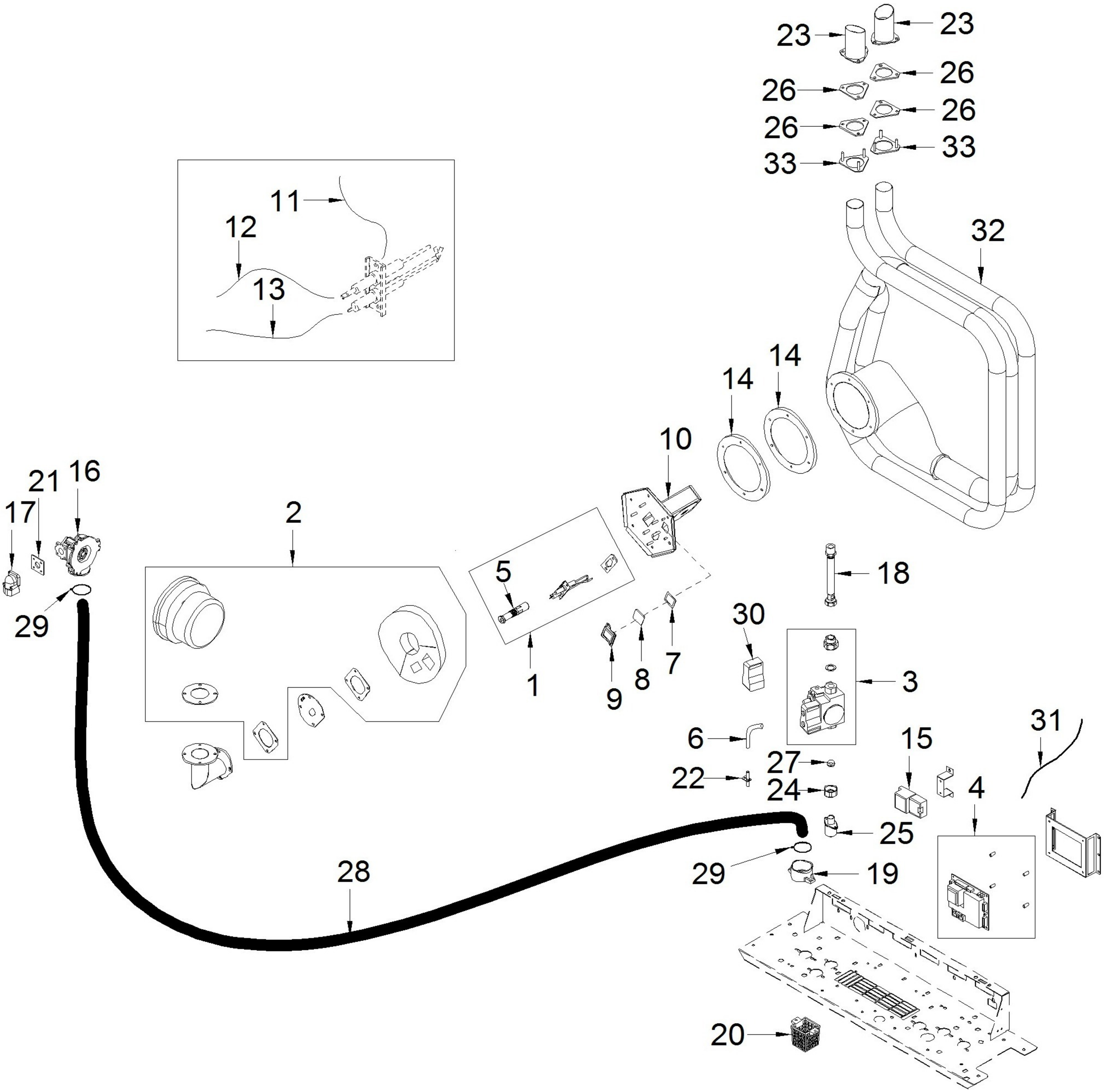
23
23
26
26
26
26
33
33
11
12
13
32
14
14
10
21
16
17
2
5
18
29
30
1
9
8
7
3
6
15
31
27
22
24
4
25
28
29
19
20