ANGELO PO - FORNO COMBINATO GAS 6 x 1/1 GN
BX61G - 15-12-2009 » 24-03-2011

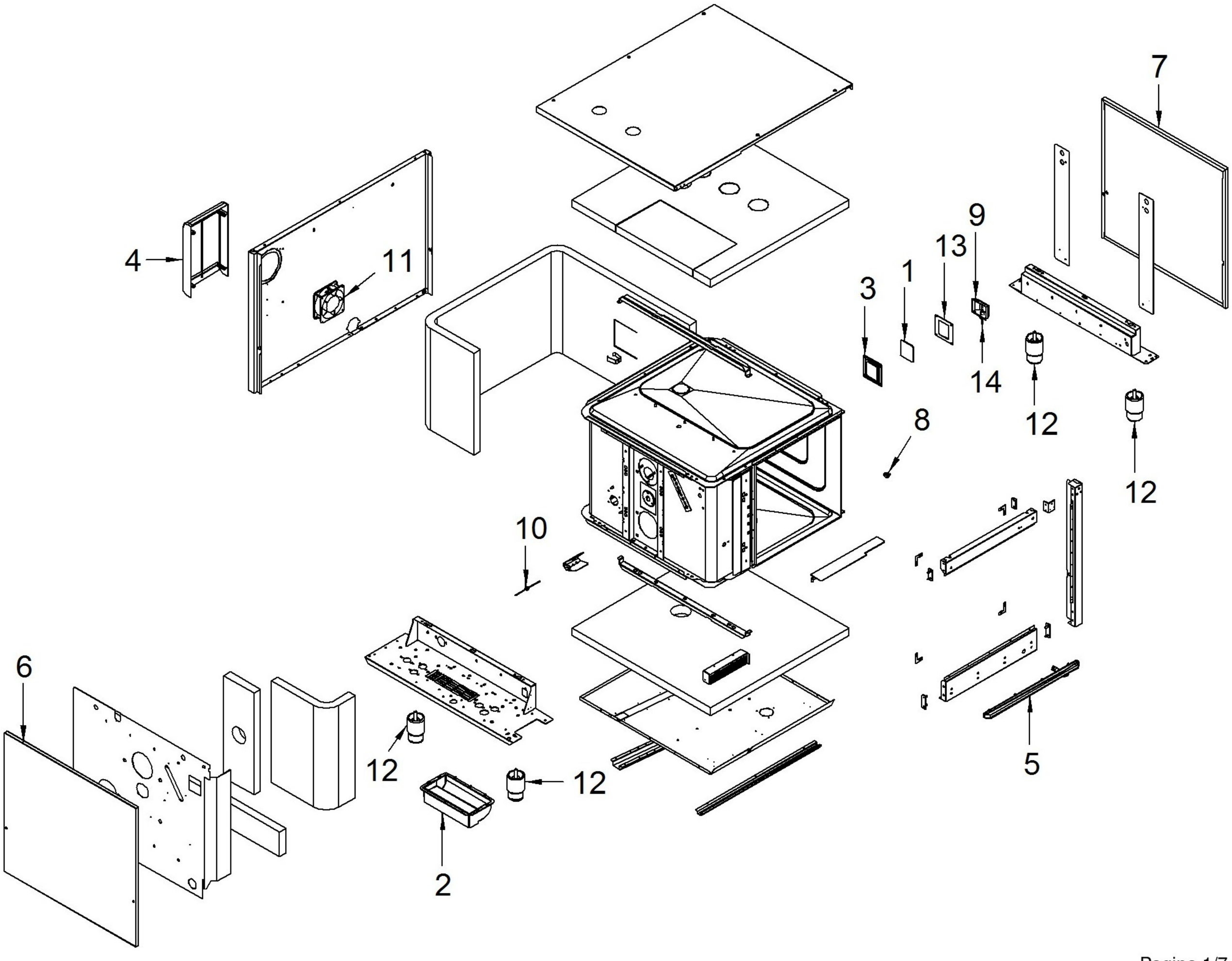

ANGELO PO - FORNO COMBINATO GAS 6 x 1/1 GN
BX61G - K003700 - PANNELLO COMANDI - 15-12-2009 » 24-03-2011

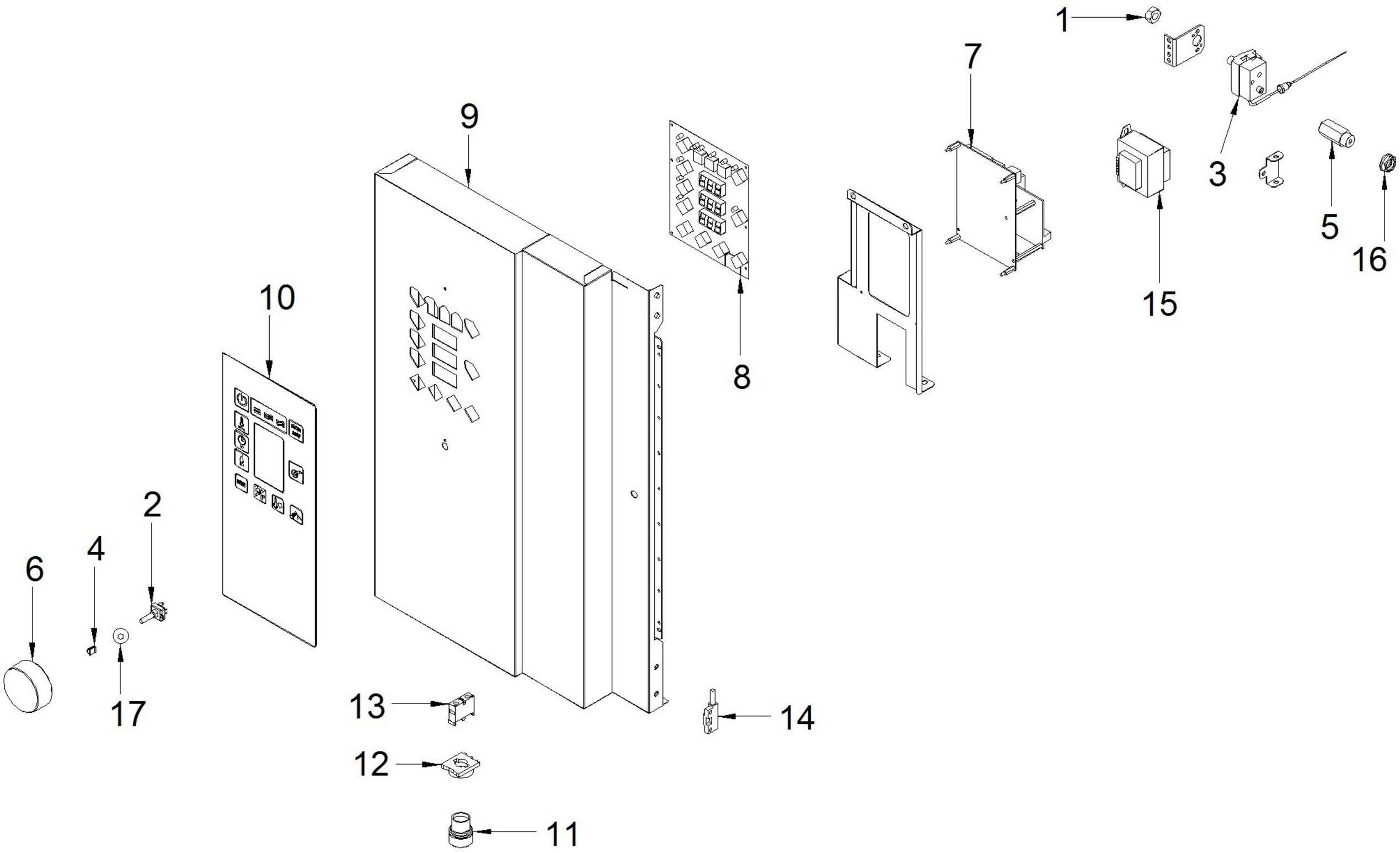

ANGELO PO - FORNO COMBINATO GAS 6 x 1/1 GN
BX61G - K003710 - GRUPPO PORTA - 15-12-2009 » 24-03-2011

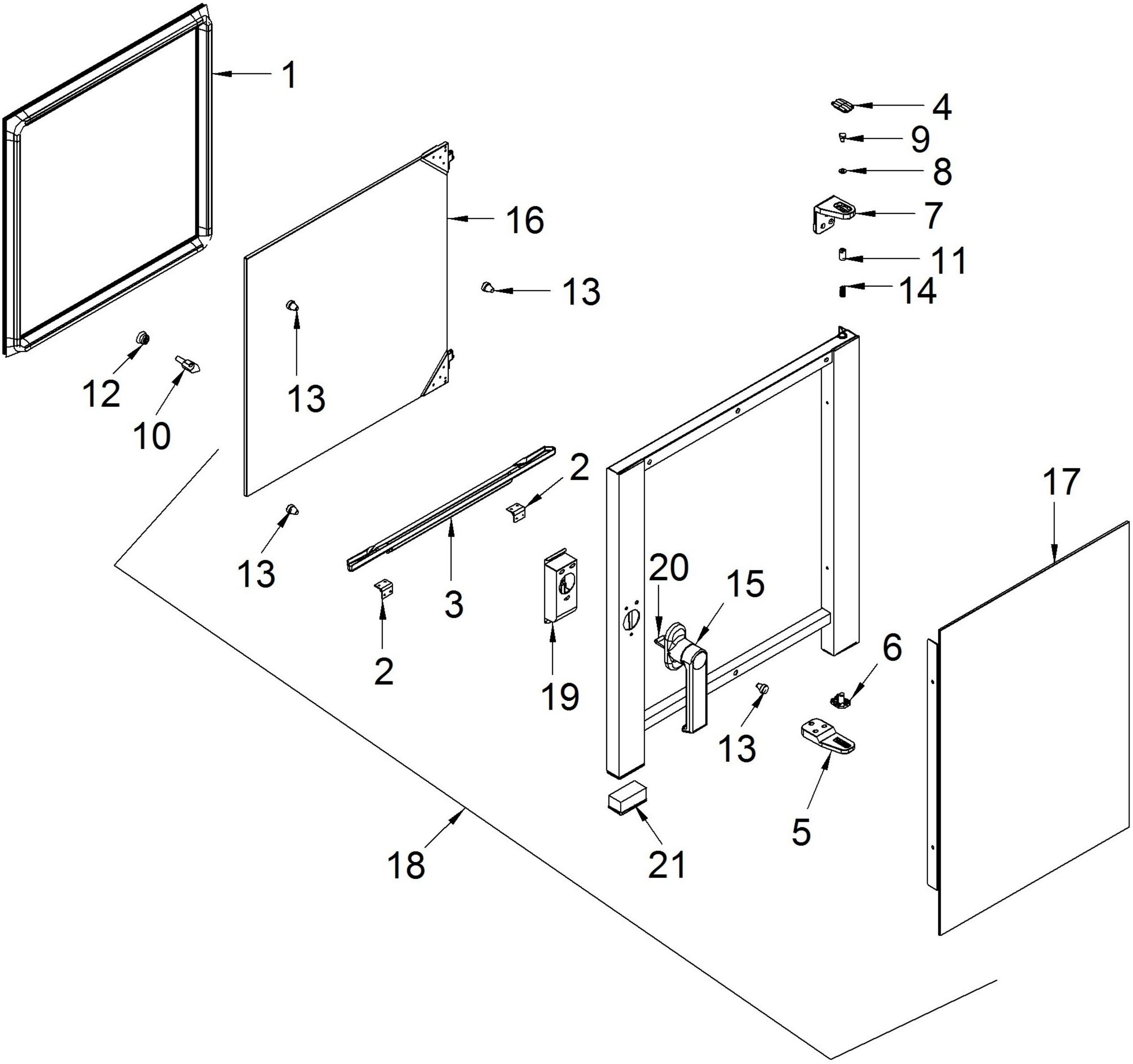

ANGELO PO - FORNO COMBINATO GAS 6 x 1/1 GN
BX61G - K003880 - M.ALIM.ACQUA-SCARICO - 15-12-2009 » 24-03-2011

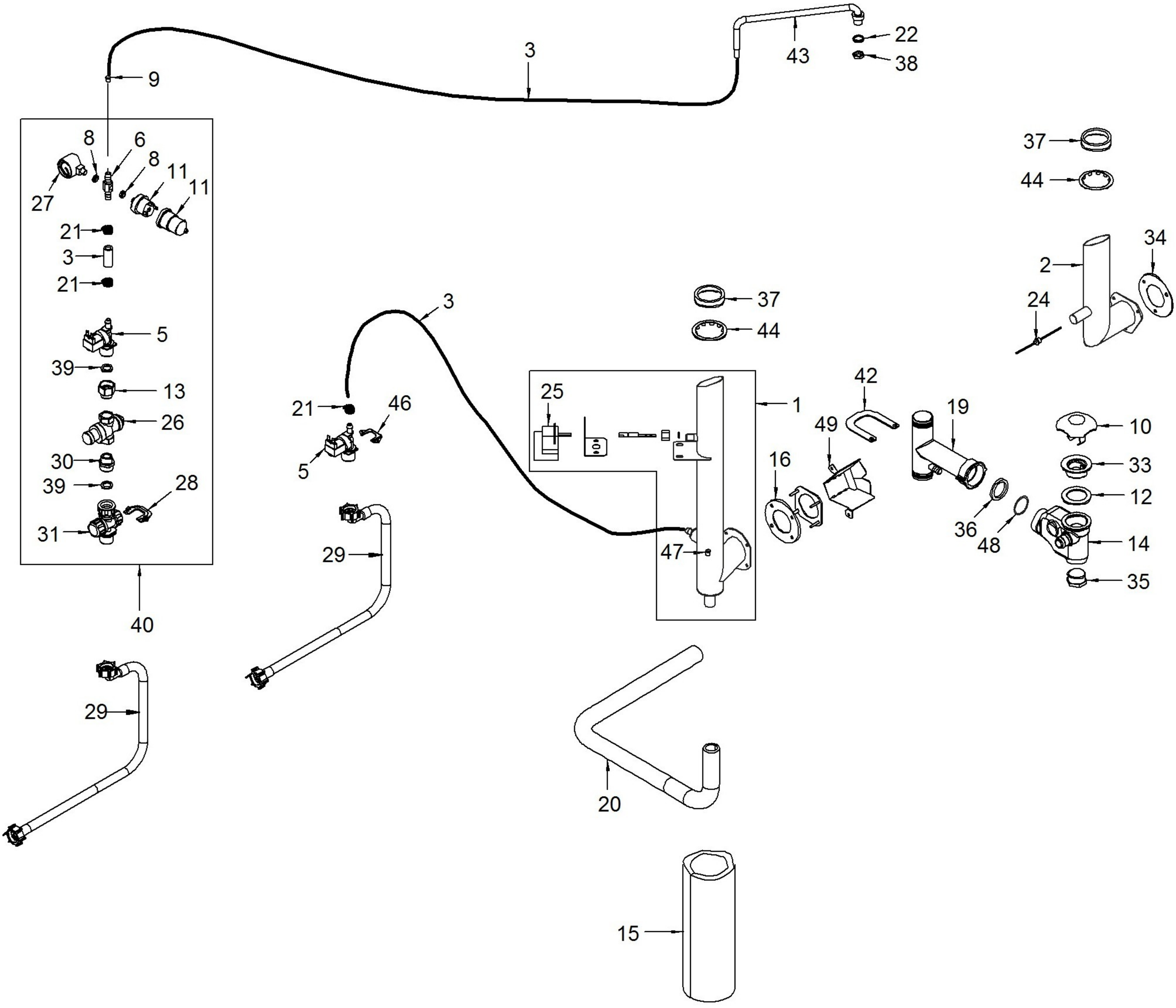

ANGELO PO - FORNO COMBINATO GAS 6 x 1/1 GN
BX61G - K003890 - GR. MOTORE + VENTOLA - 15-12-2009 » 24-03-2011

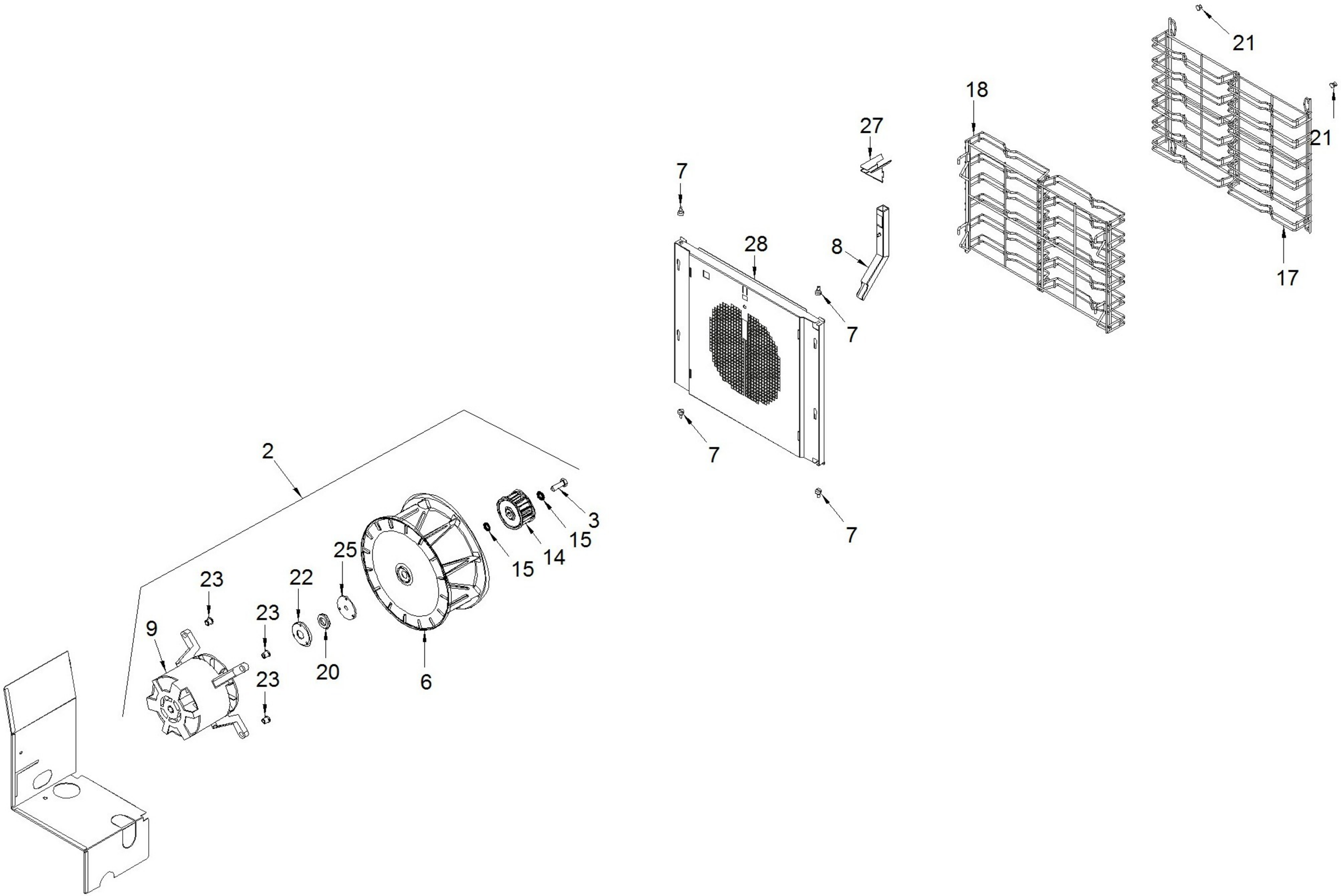

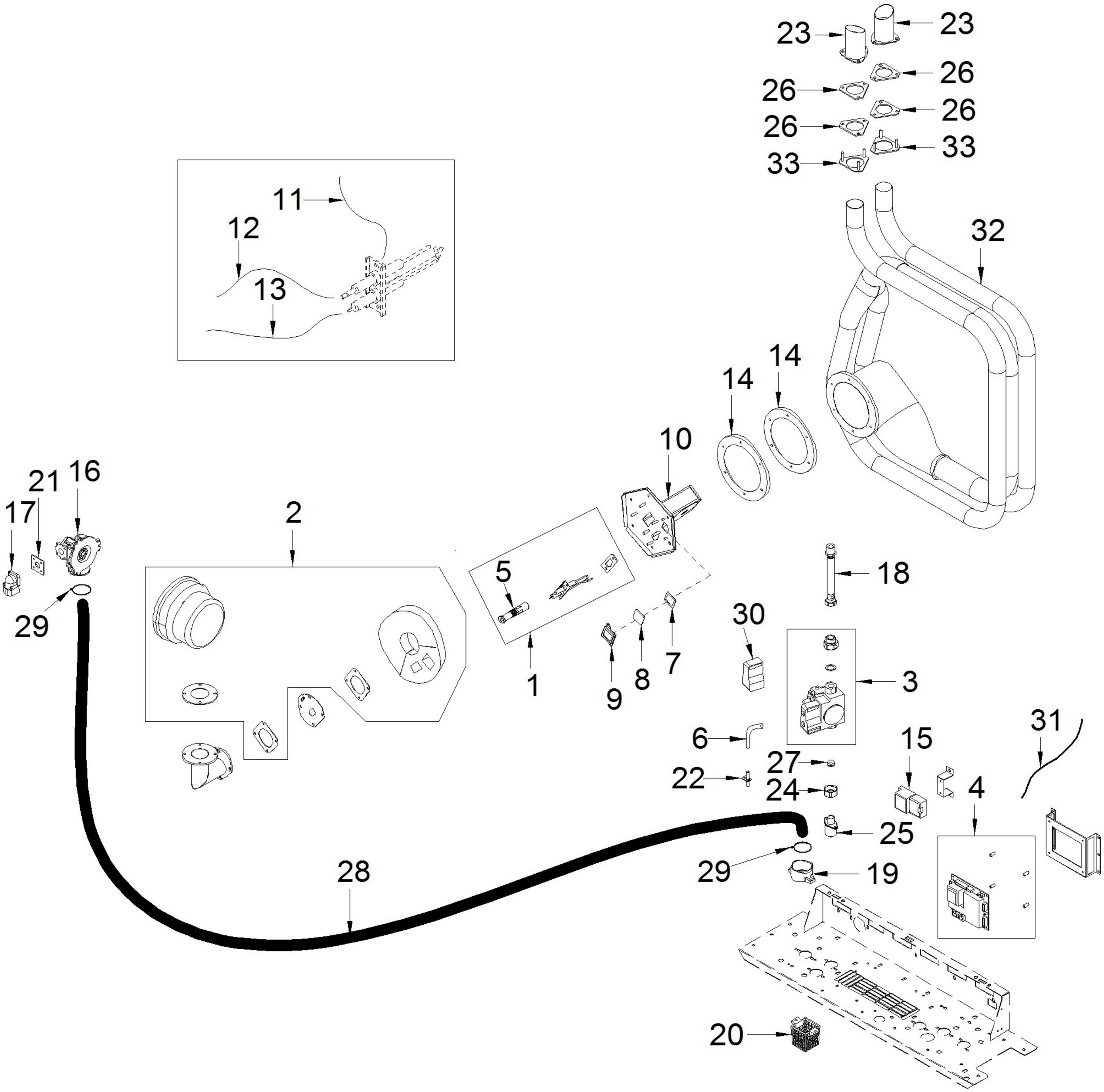
23
23
26
26
26
26
33
33
11
12
13
32
14
14
10
21
16
17
2
5
18
29
30
1
9
8
7
3
6
31
15
27
22
24
4
25
28
29
19
20

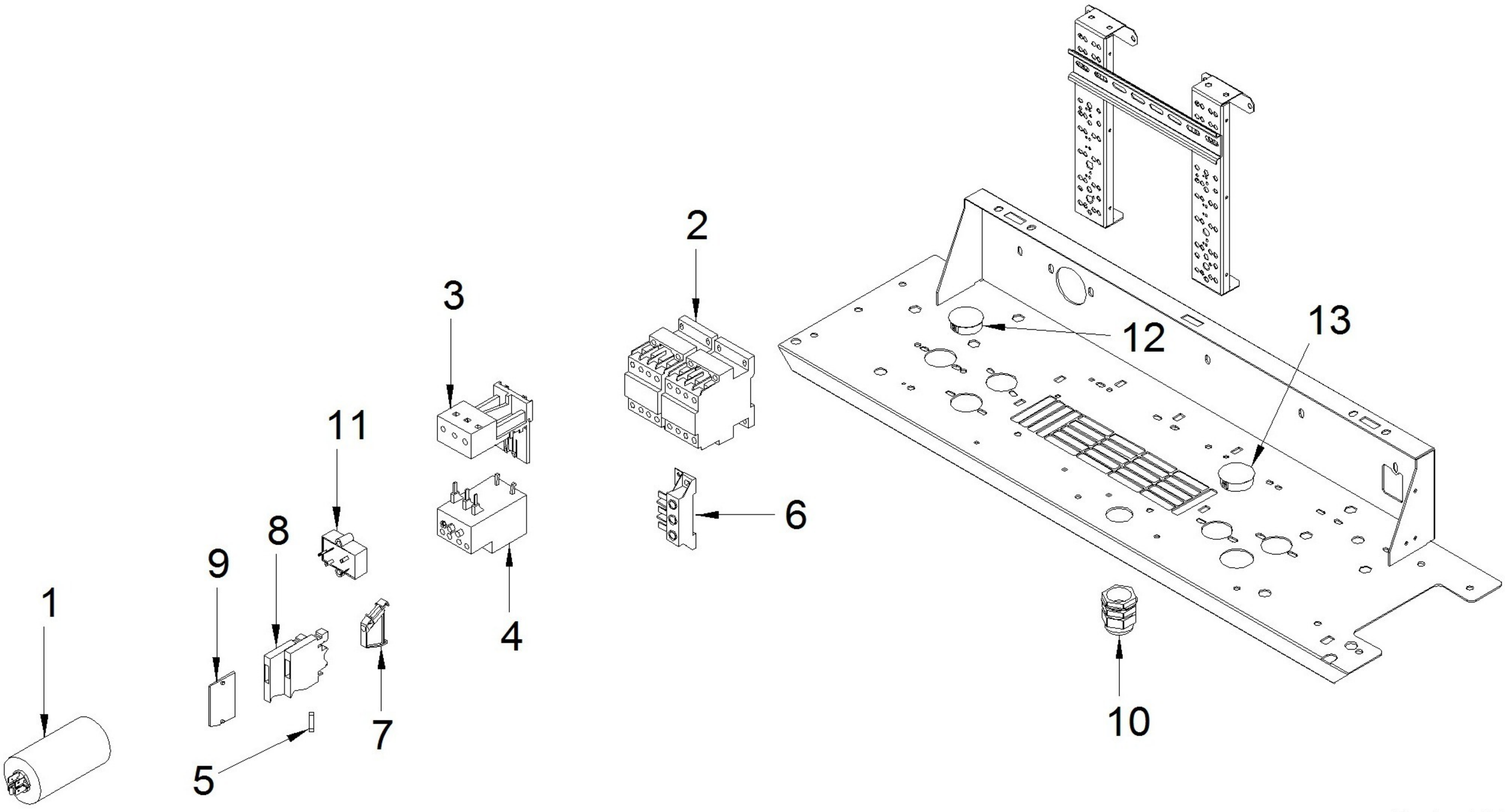
1
2
3
4
5
6
7
8
9
10
11
12
13