ANGELO PO - FORNO COMBINATO GAS 8 x 2/1 GN
BX82G - 15-12-2009 » 30-03-2013

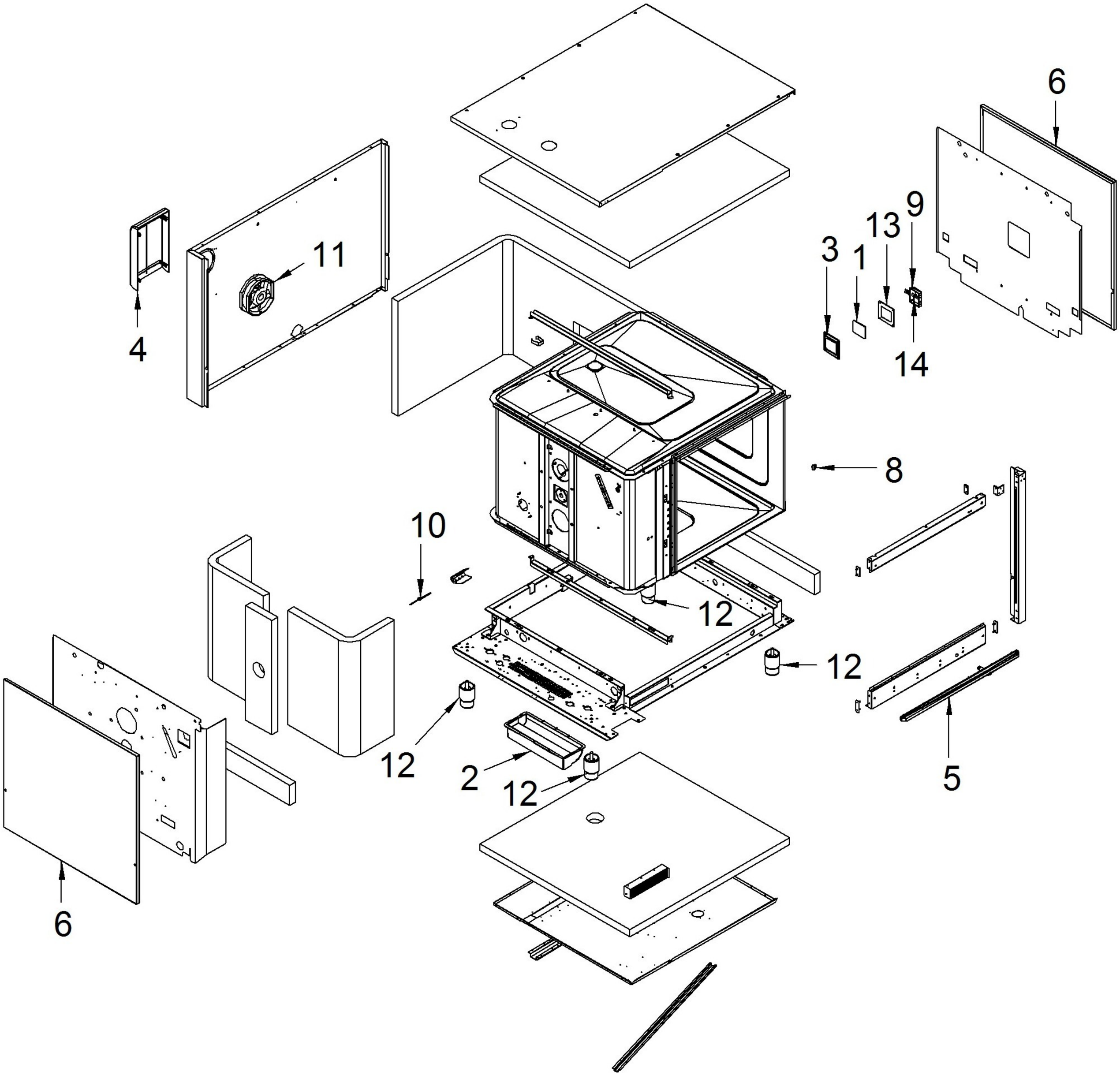

ANGELO PO - FORNO COMBINATO GAS 8 x 2/1 GN
BX82G - K003790 - PANNELLO COMANDI - 15-12-2009 » 30-03-2013

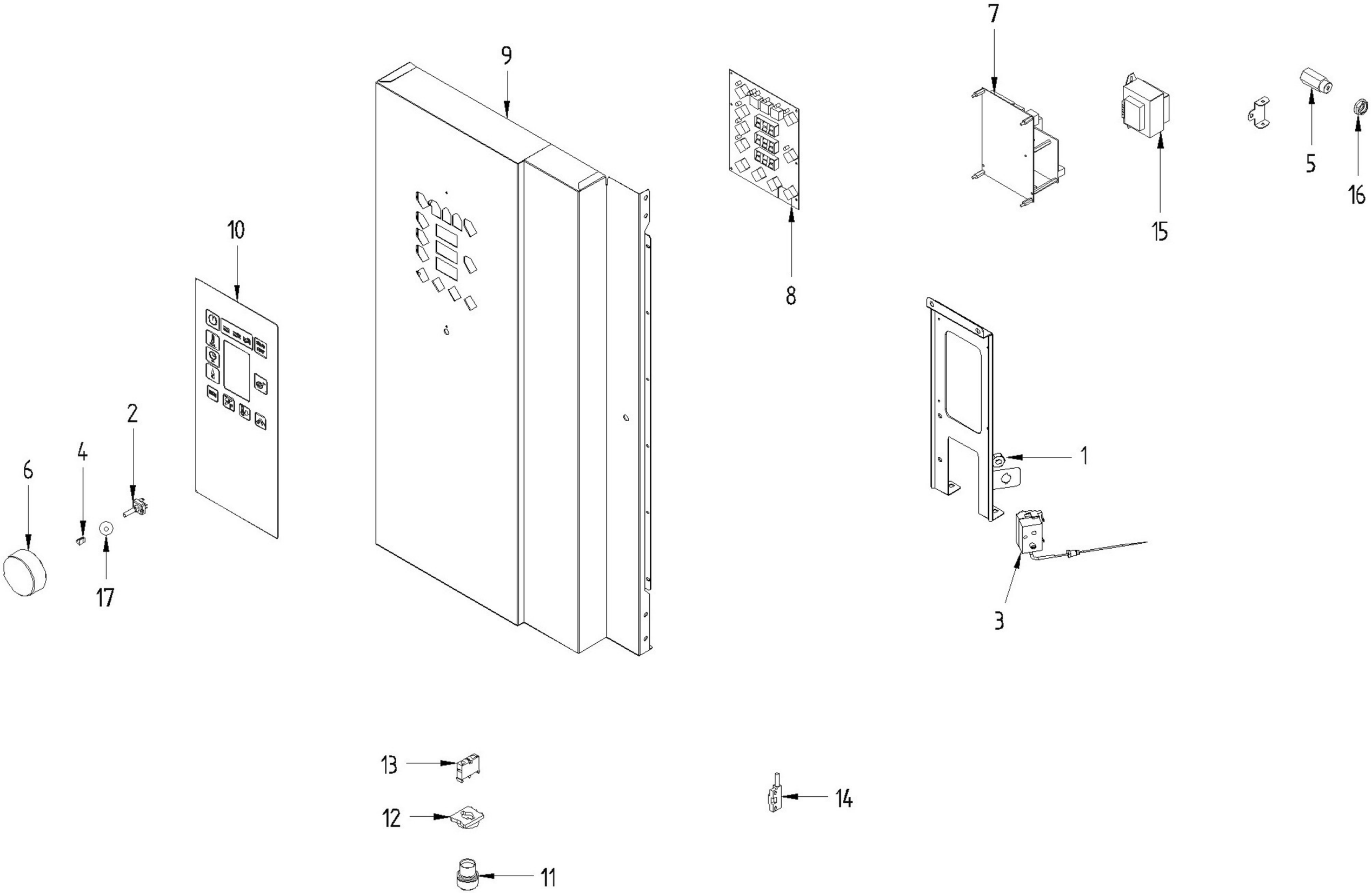

ANGELO PO - FORNO COMBINATO GAS 8 x 2/1 GN
BX82G - K003800 - GRUPPO PORTA - 15-12-2009 » 30-03-2013

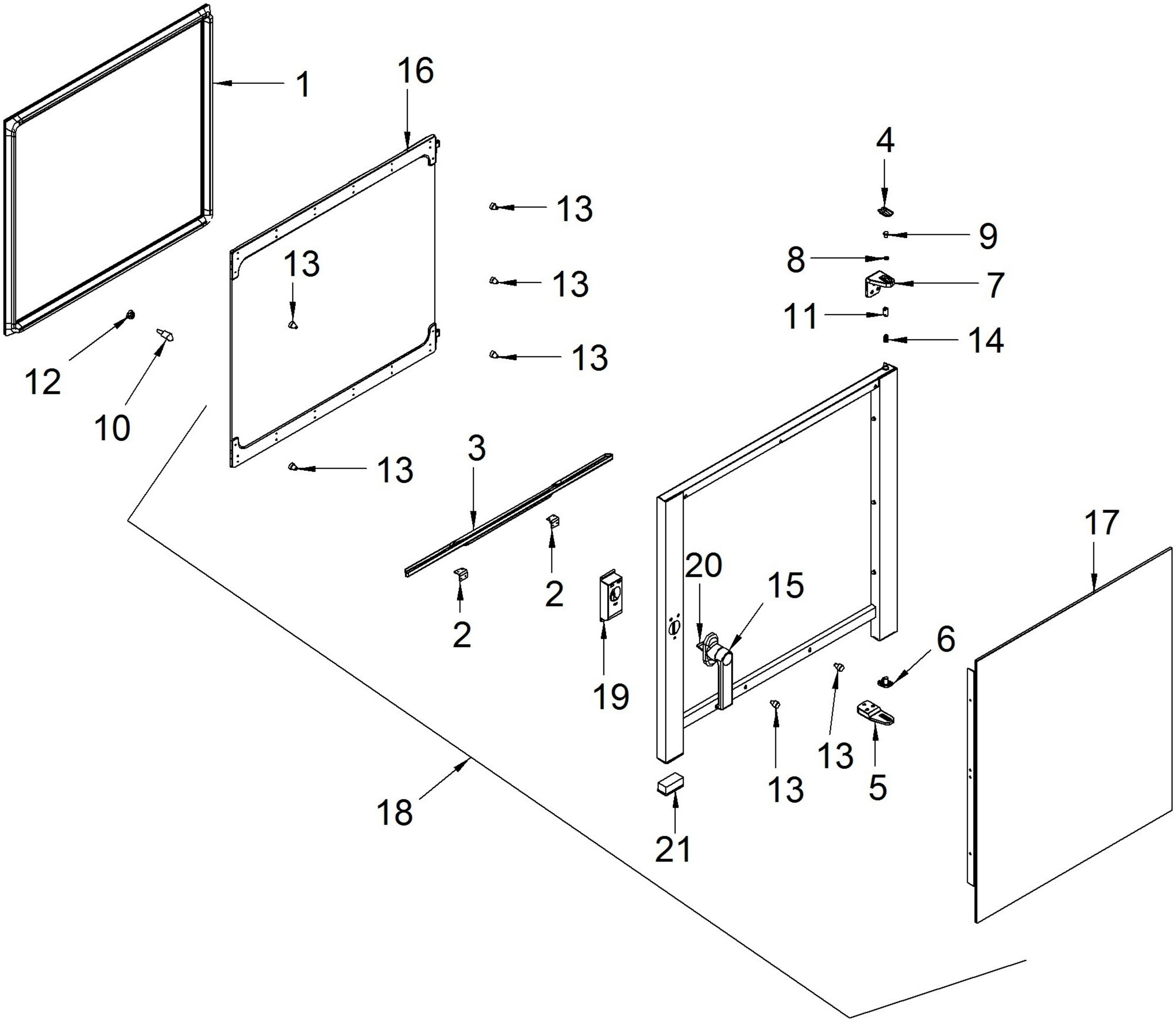

ANGELO PO - FORNO COMBINATO GAS 8 x 2/1 GN
BX82G - K003930 - GR. MOTORE + VENTOLA - 15-12-2009 » 30-03-2013

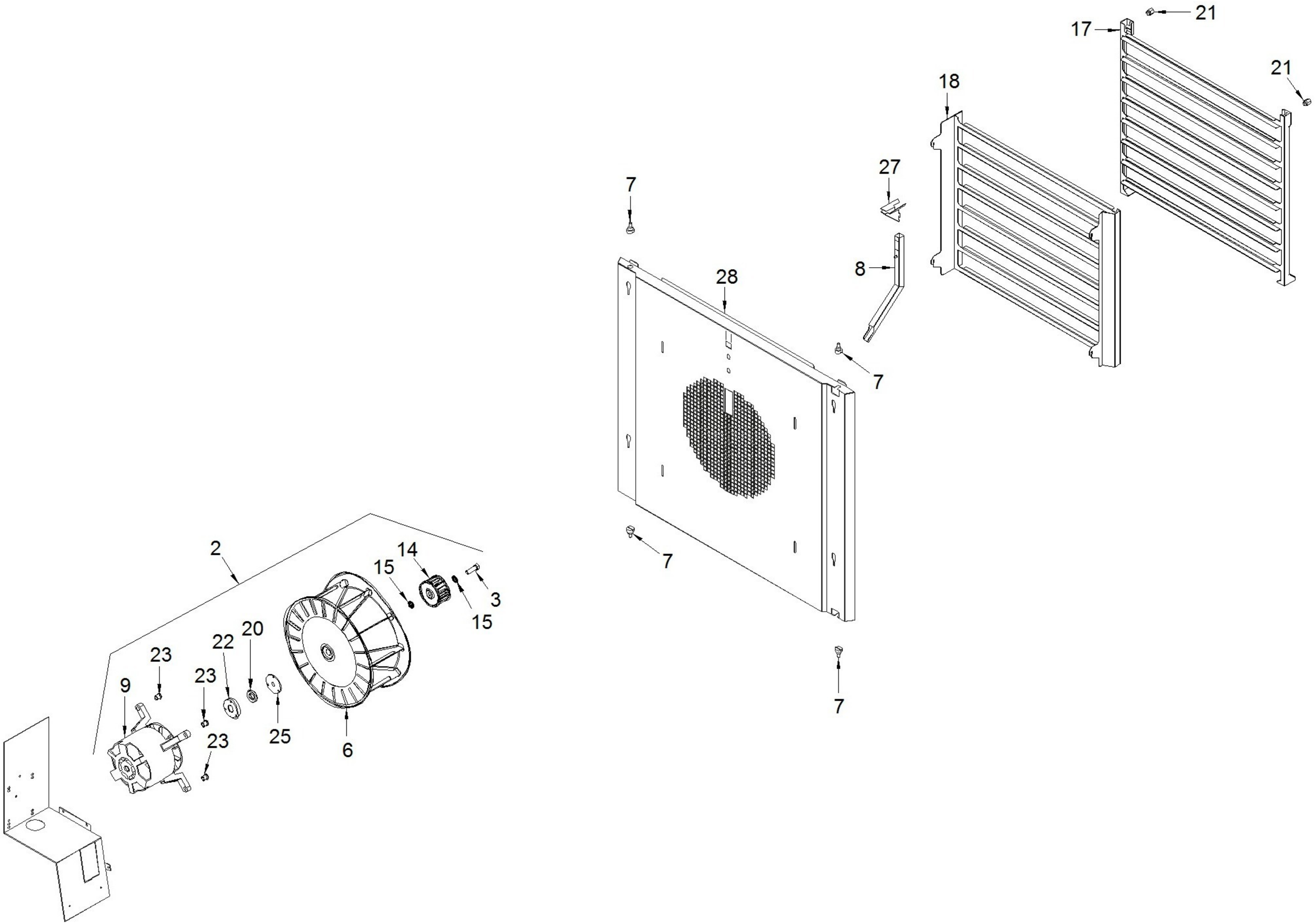

ANGELO PO - FORNO COMBINATO GAS 8 x 2/1 GN
BX82G - K003940 - QUADRO ELETTRICO - 15-12-2009 » 30-03-2013

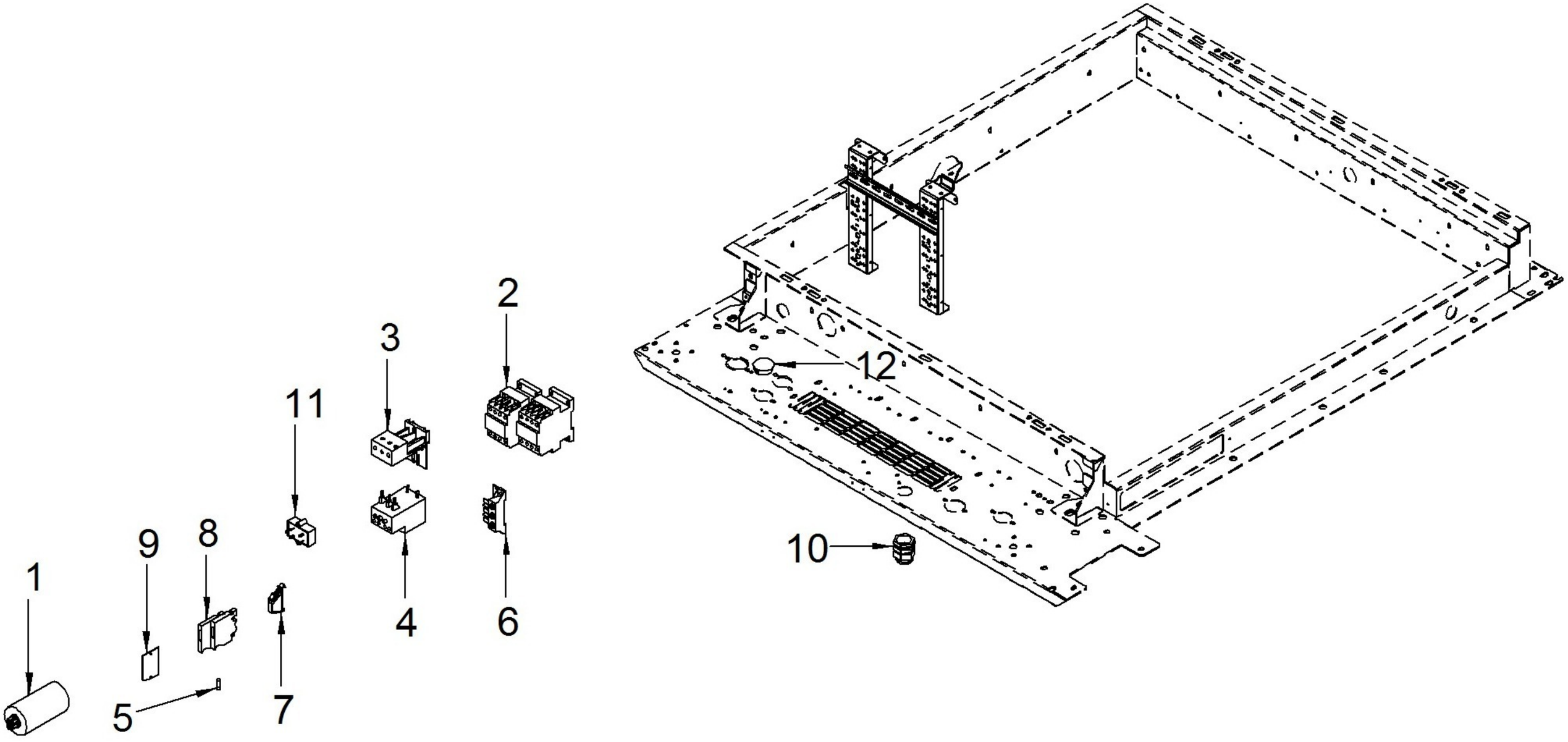

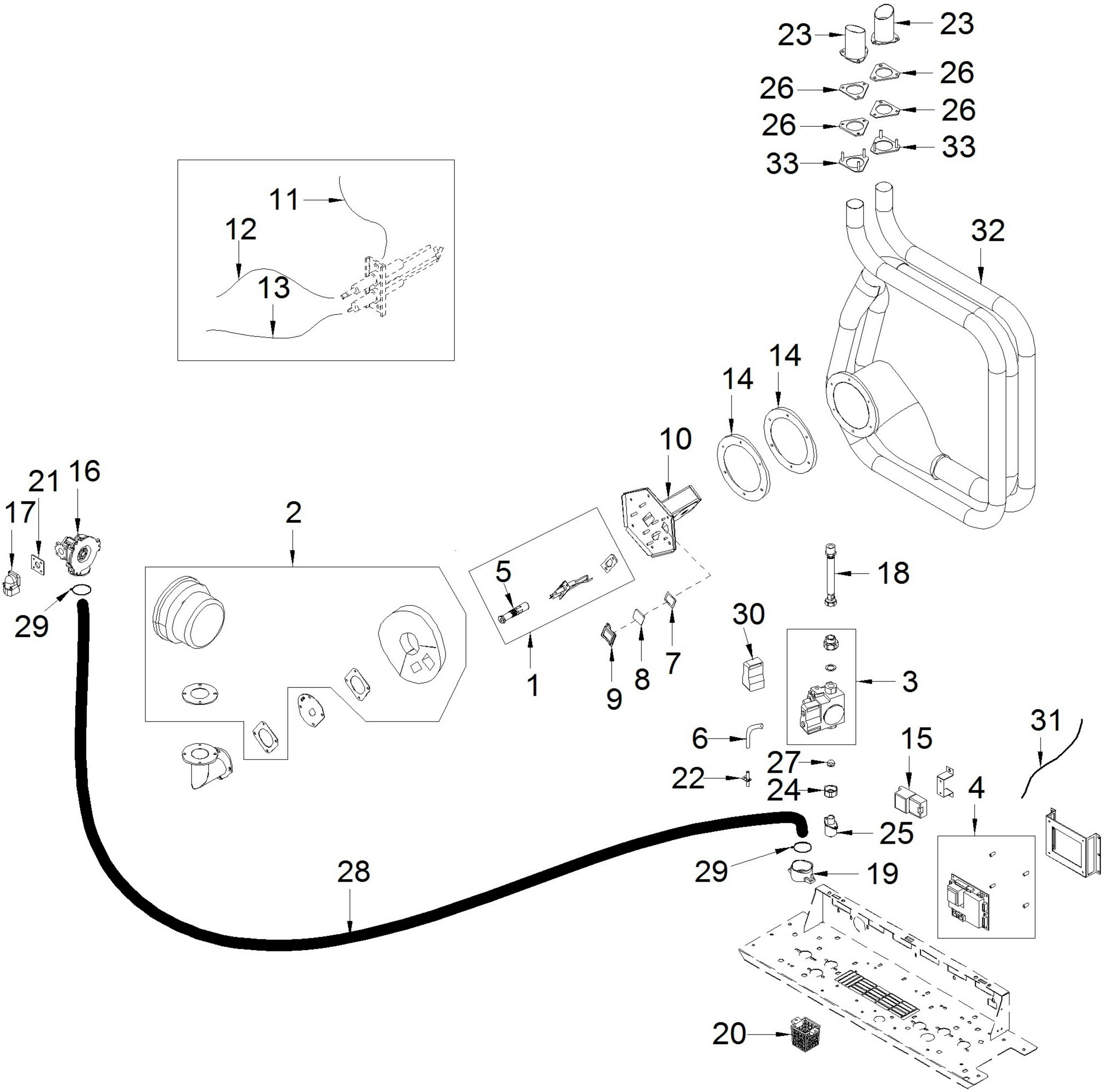
23
23
26
26
26
26
33
33
11
12
13
32
14
14
10
21
16
17
2
5
18
29
30
1
9
8
7
3
6
15
31
27
22
24
4
25
28
29
19
20
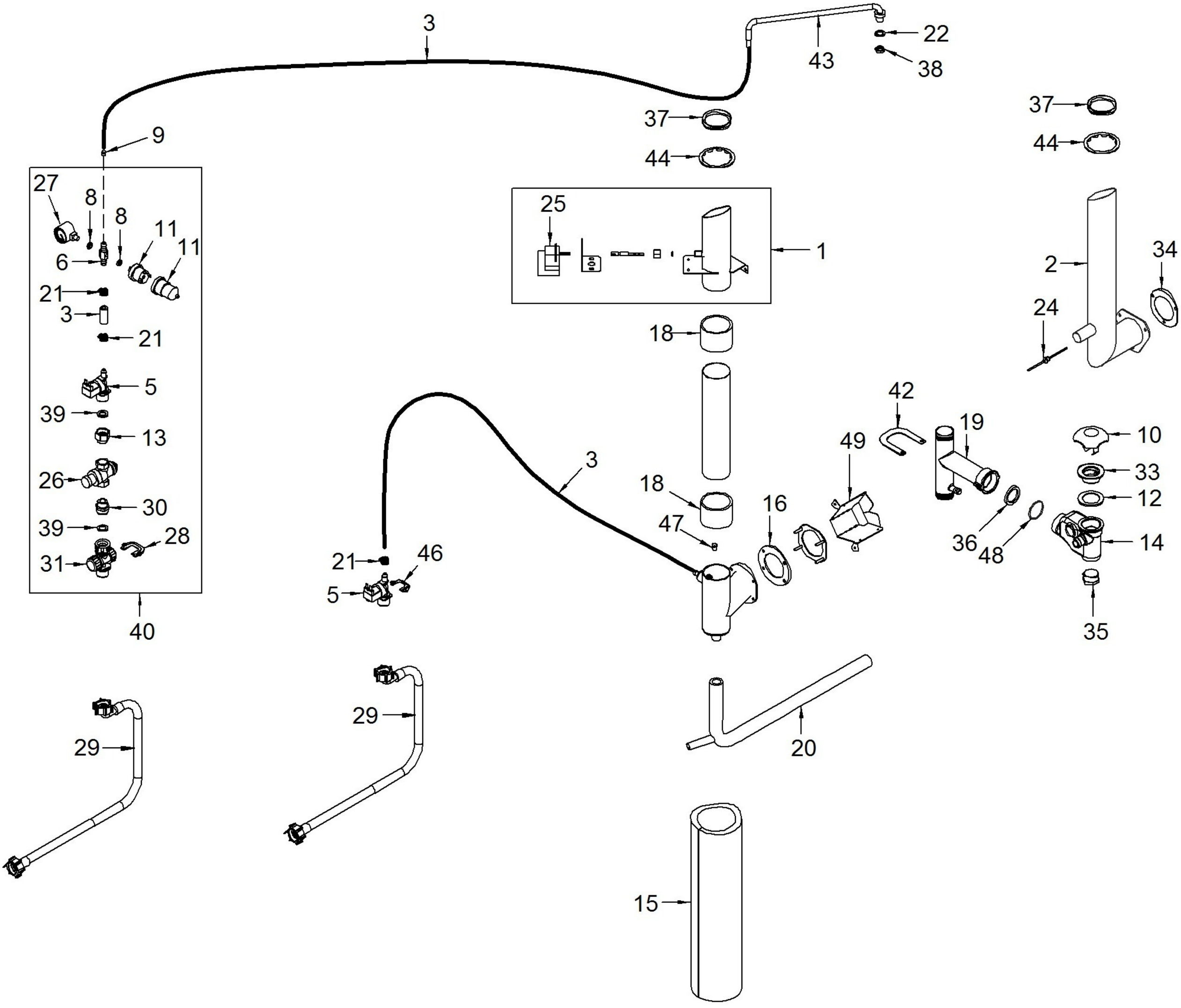
ANGELO PO - FORNO COMBINATO GAS 8 x 2/1 GN
BX82G - K003810 - M.ALIM.ACQUA-SCARICO - 15-12-2009 » 30-03-2013