ANGELO PO - FORNO COMBINATO GAS 10 x 1/1 GN LIVELLO 3
FX101G3R - 01-07-2010 » 15-11-2010

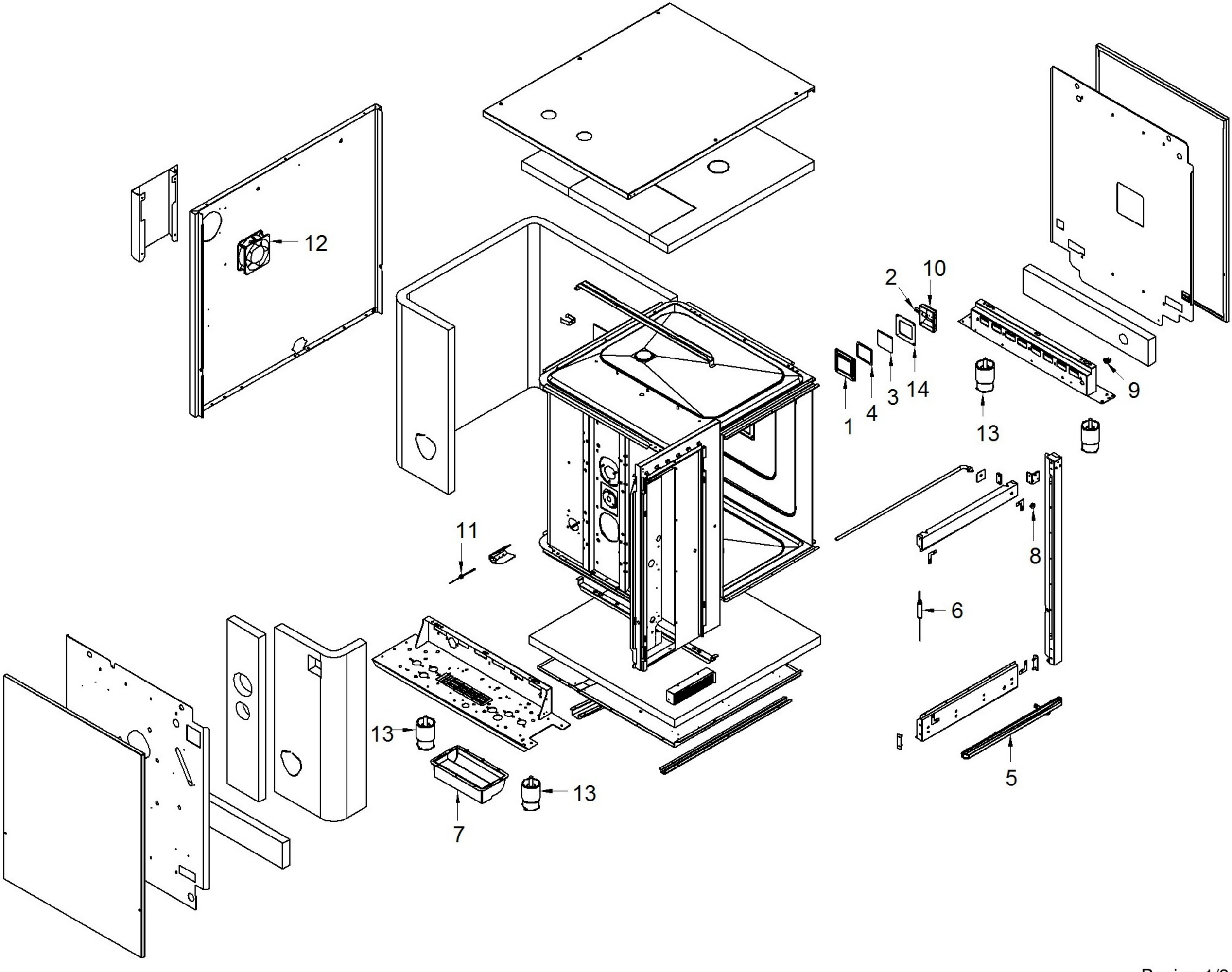

ANGELO PO - FORNO COMBINATO GAS 10 x 1/1 GN LIVELLO 3
FX101G3R - K001940-COMPONENTI LAVAGGIO - 01-07-2010 » 15-11-2010

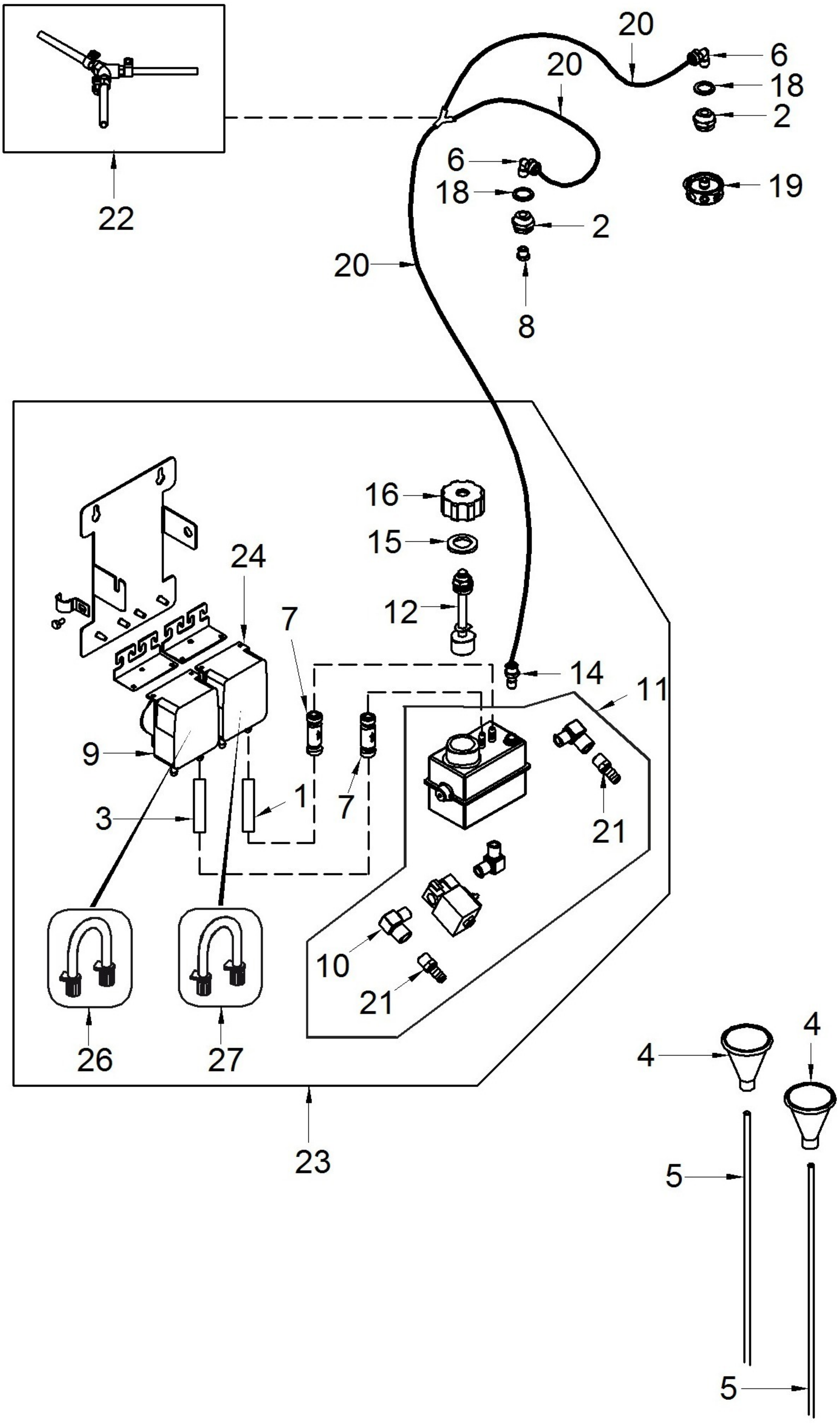

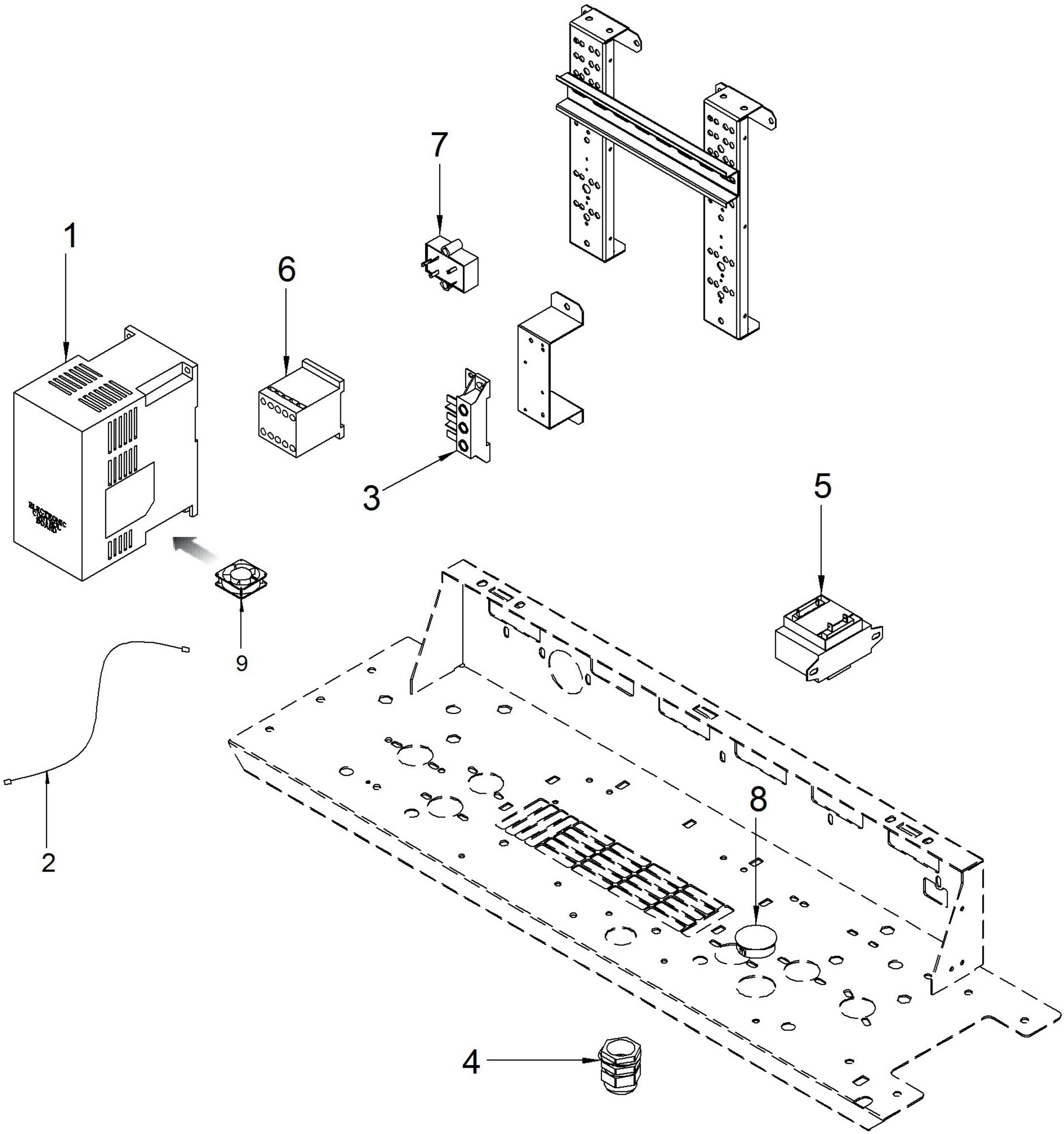
1
6
7
3
5
9
2
8
4

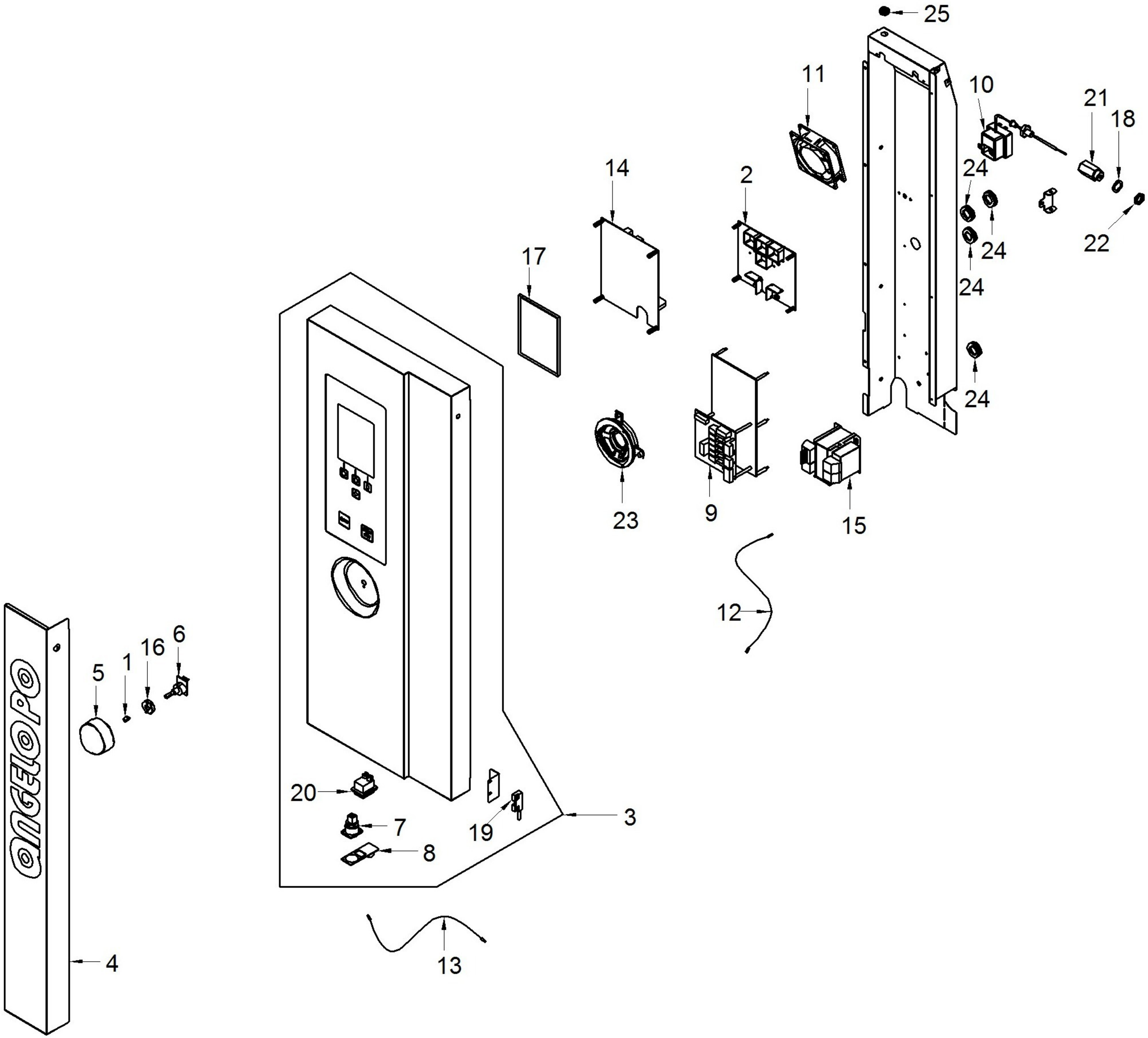
25
11
10
21
18
14
2
24
24
22
17
24
24
23
9
15
12
6
16
1
5
20
7
8
19
3
13
4

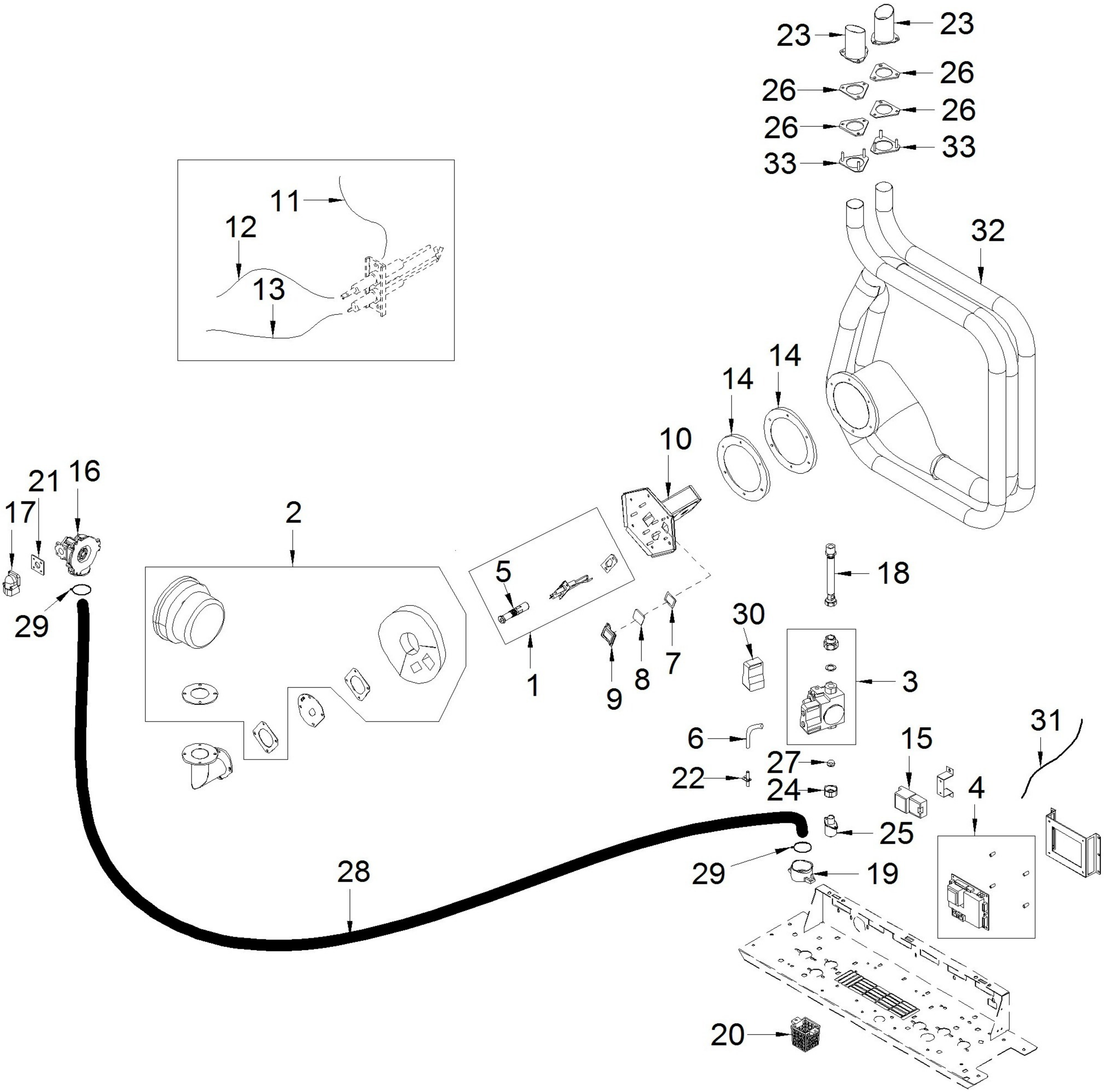
23
23
26
26
26
26
33
33
11
12
13
32
14
14
10
21
16
17
2
5
18
29
30
1
9
8
7
3
6
15
31
27
22
24
4
25
28
29
19
20

ANGELO PO - FORNO COMBINATO GAS 10 x 1/1 GN LIVELLO 3
FX101G3R - K002210-M.ALIM.ACQUA-SCARICO - 01-07-2010 » 15-11-2010

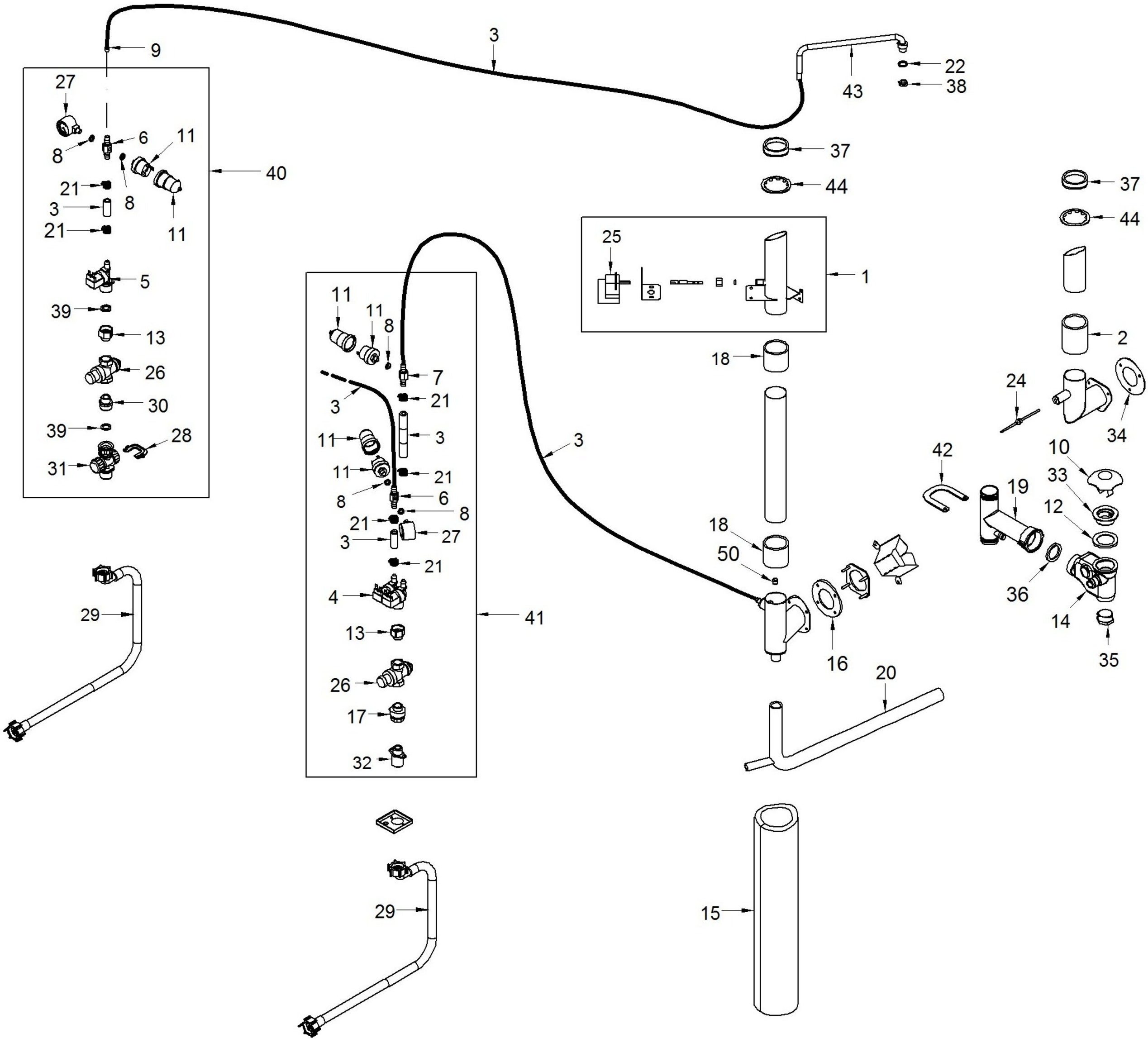

ANGELO PO - FORNO COMBINATO GAS 10 x 1/1 GN LIVELLO 3
FX101G3R - K002220-GR. MOTORE + VENTOLA - 01-07-2010 » 15-11-2010

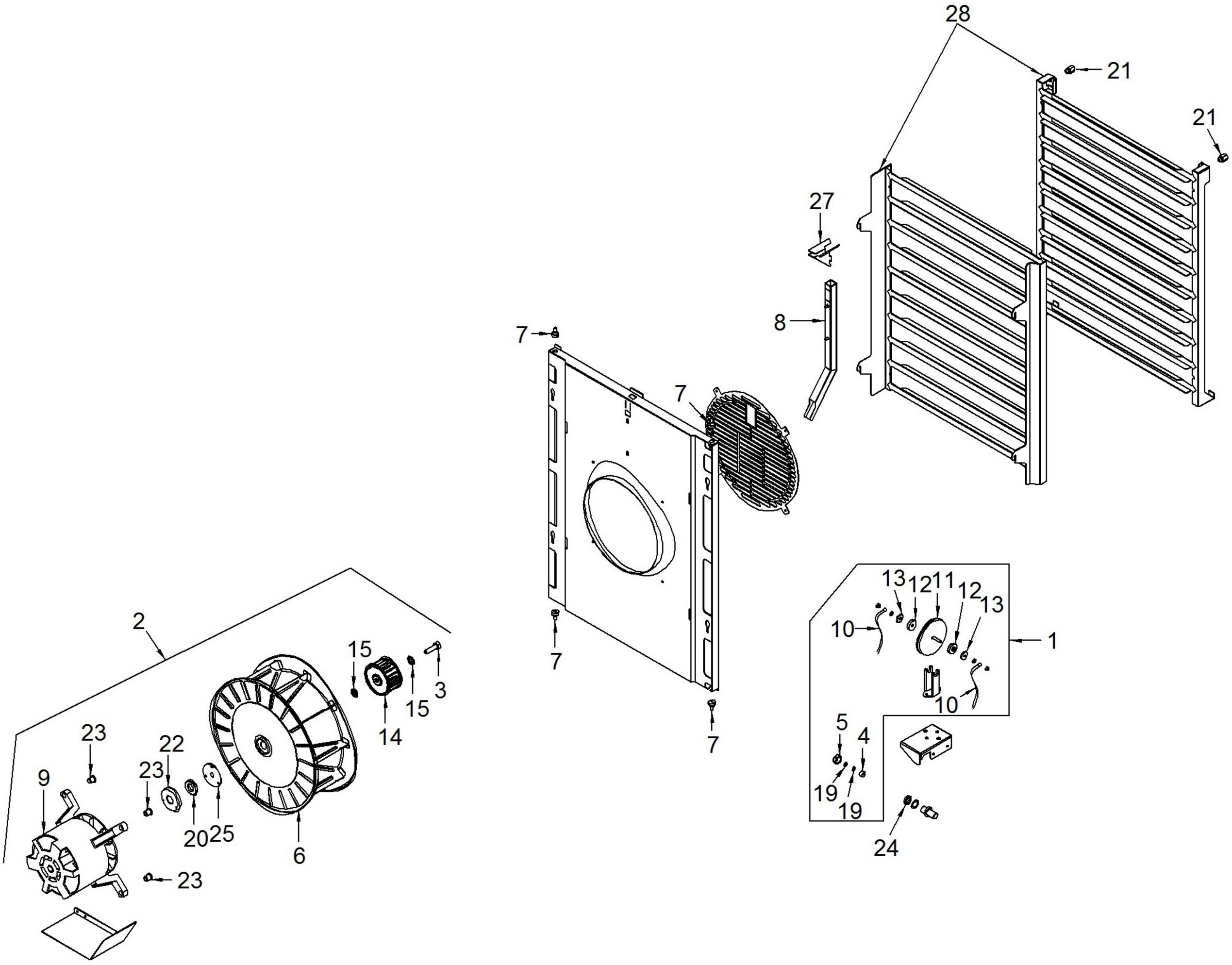
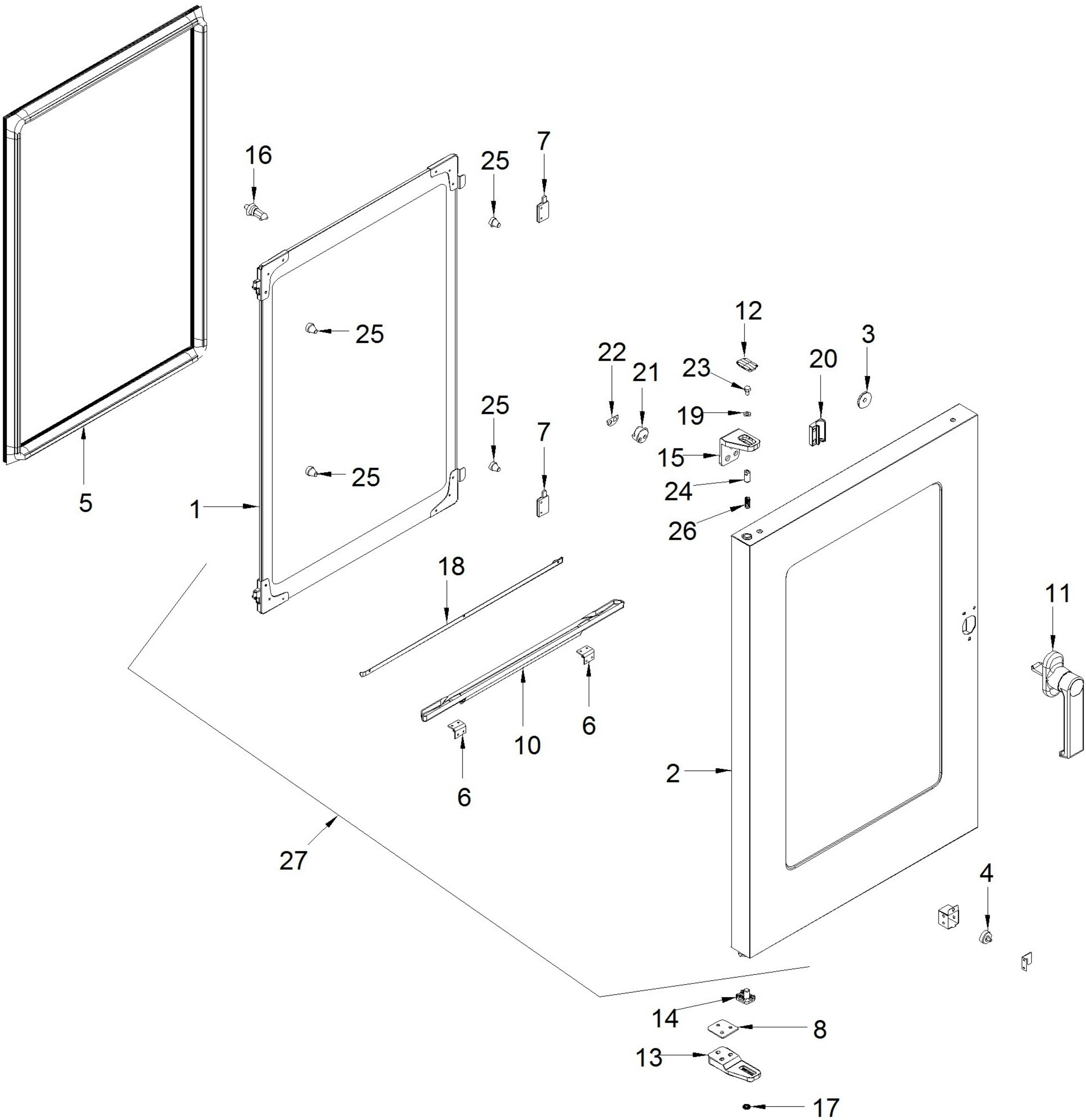
ANGELO PO - FORNO COMBINATO GAS 10 x 1/1 GN LIVELLO 3
FX101G3R - K002970-GRUPPO PORTA - 01-07-2010 » 15-11-2010