ANGELO PO - FORNO COMBINATO GAS 10 x 1/1 GN LIVELLO 3
FX10G3CR - 01-03-2011 » 24-05-2011

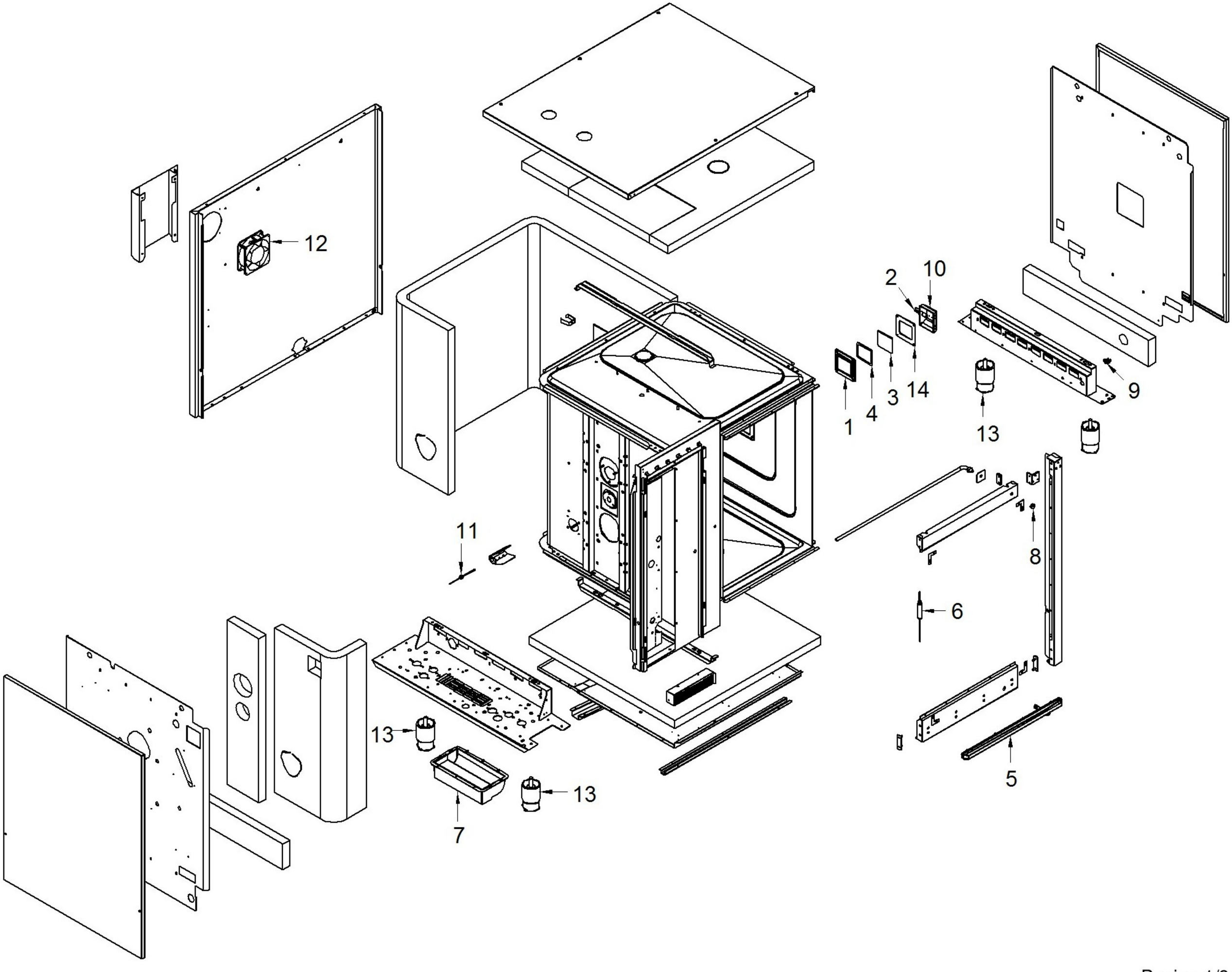

ANGELO PO - FORNO COMBINATO GAS 10 x 1/1 GN LIVELLO 3
FX10G3CR - K002970-GRUPPO PORTA - 01-03-2011 » 24-05-2011

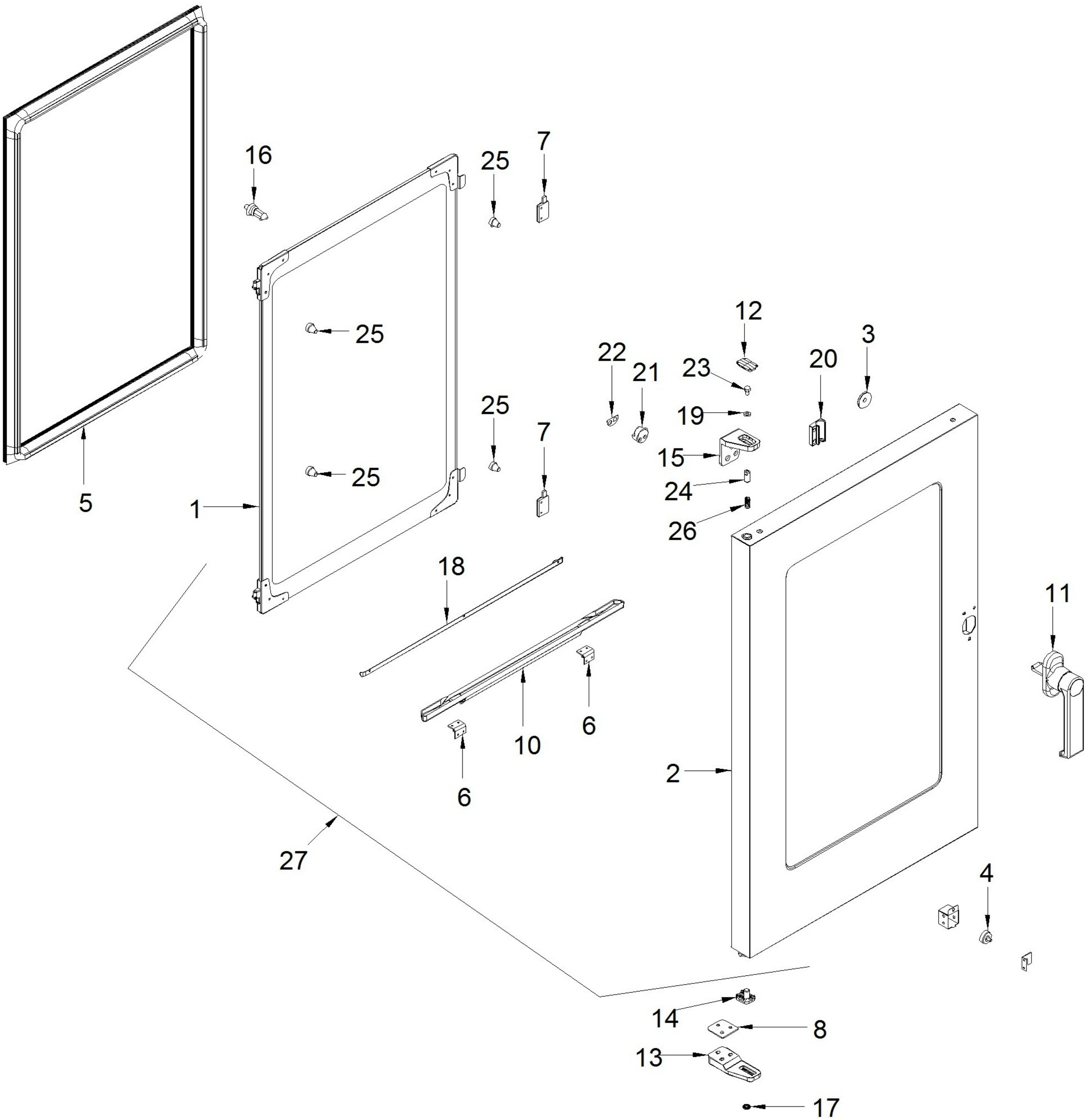

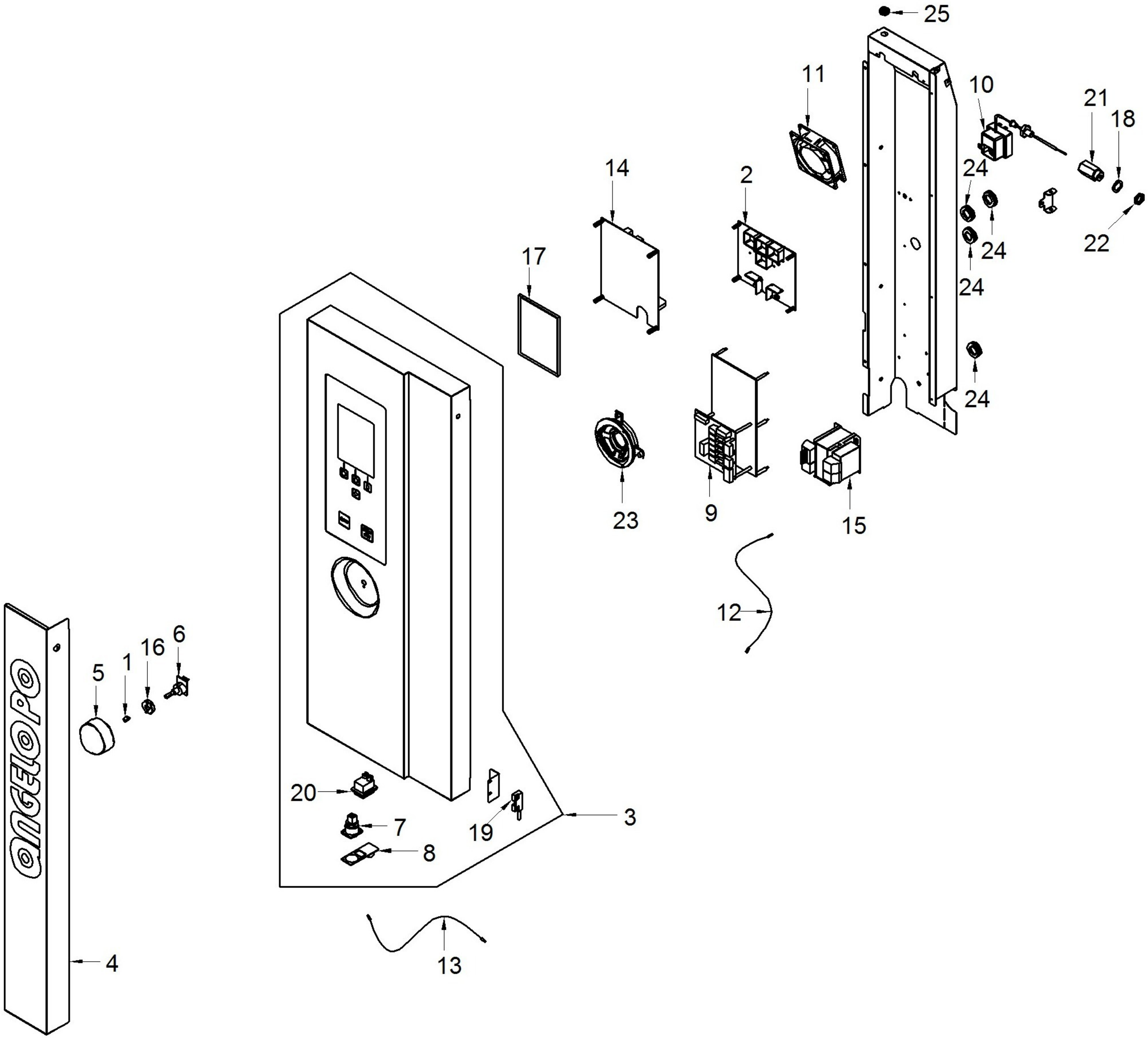
25
11
10
21
18
14
2
24
24
24
22
17
24
23
9
15
12
6
16
1
5
20
7
8
19
3
13
4

ANGELO PO - FORNO COMBINATO GAS 10 x 1/1 GN LIVELLO 3
FX10G3CR - K002210-M.ALIM.ACQUA-SCARICO - 01-03-2011 » 24-05-2011

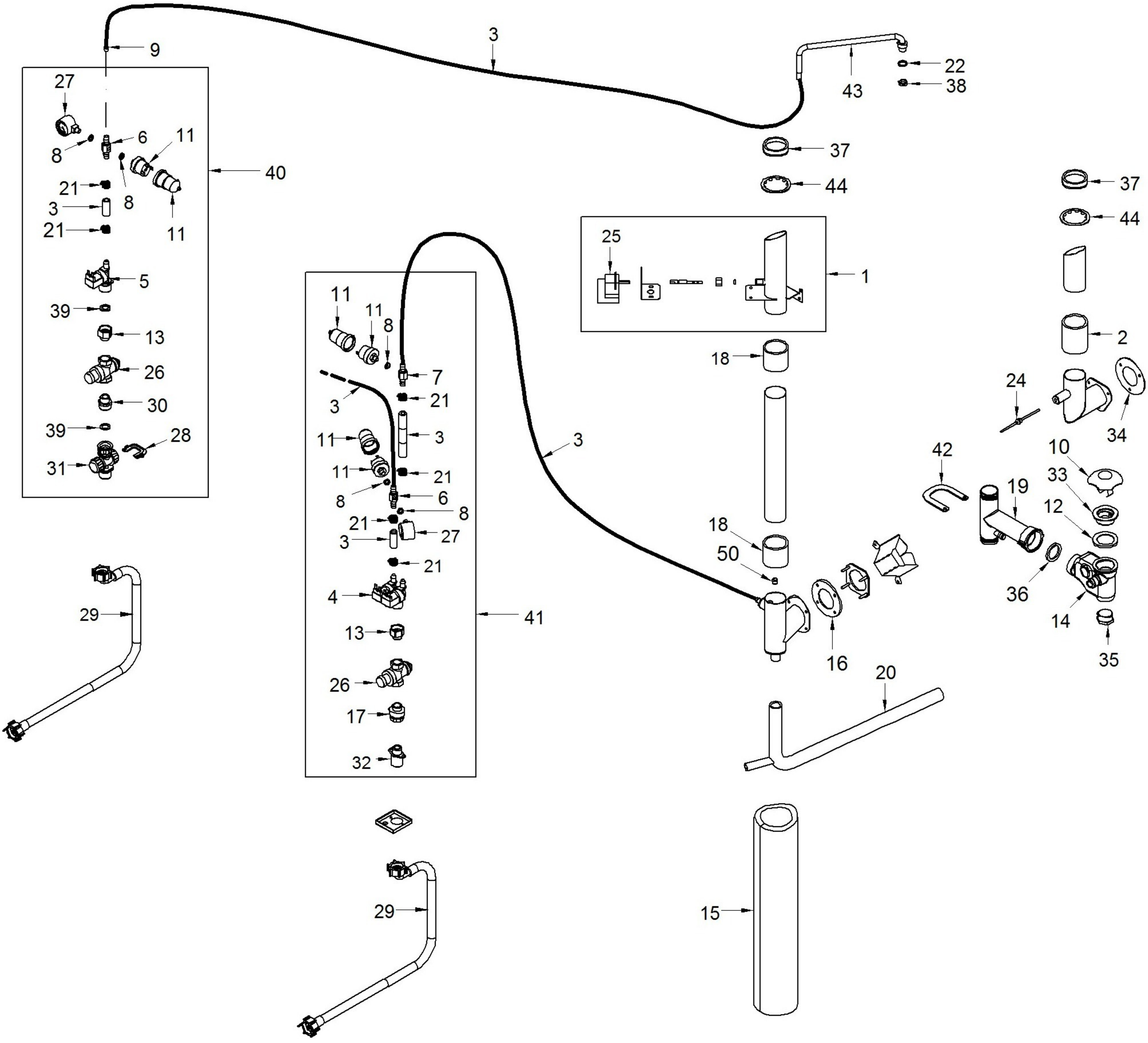

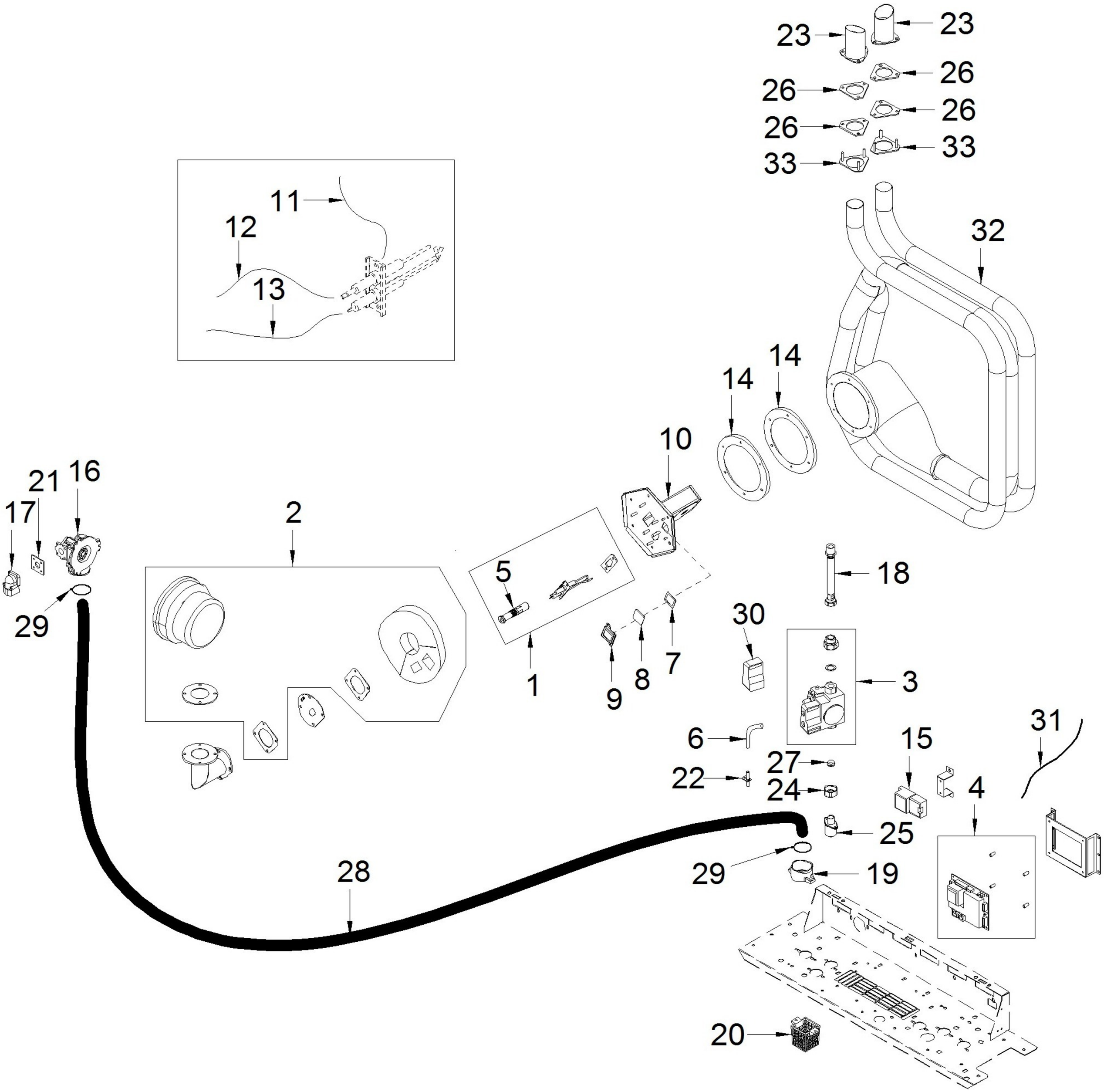
23
23
26
26
26
26
33
33
11
12
13
32
14
14
10
21
16
17
2
5
18
29
30
1
9
8
7
3
6
15
31
27
22
24
4
25
28
29
19
20

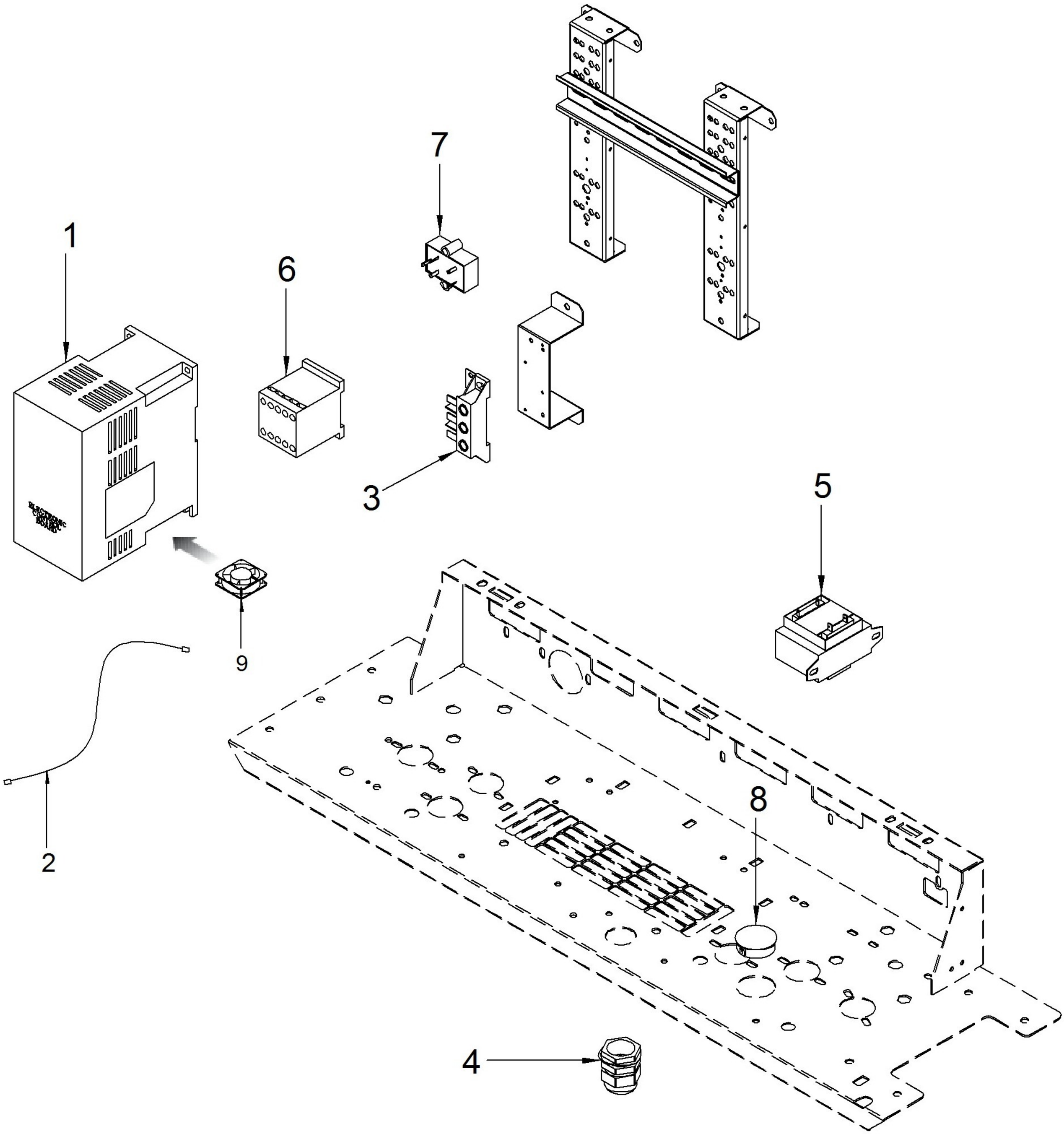
1
2
3
4
5
6
7
8
9

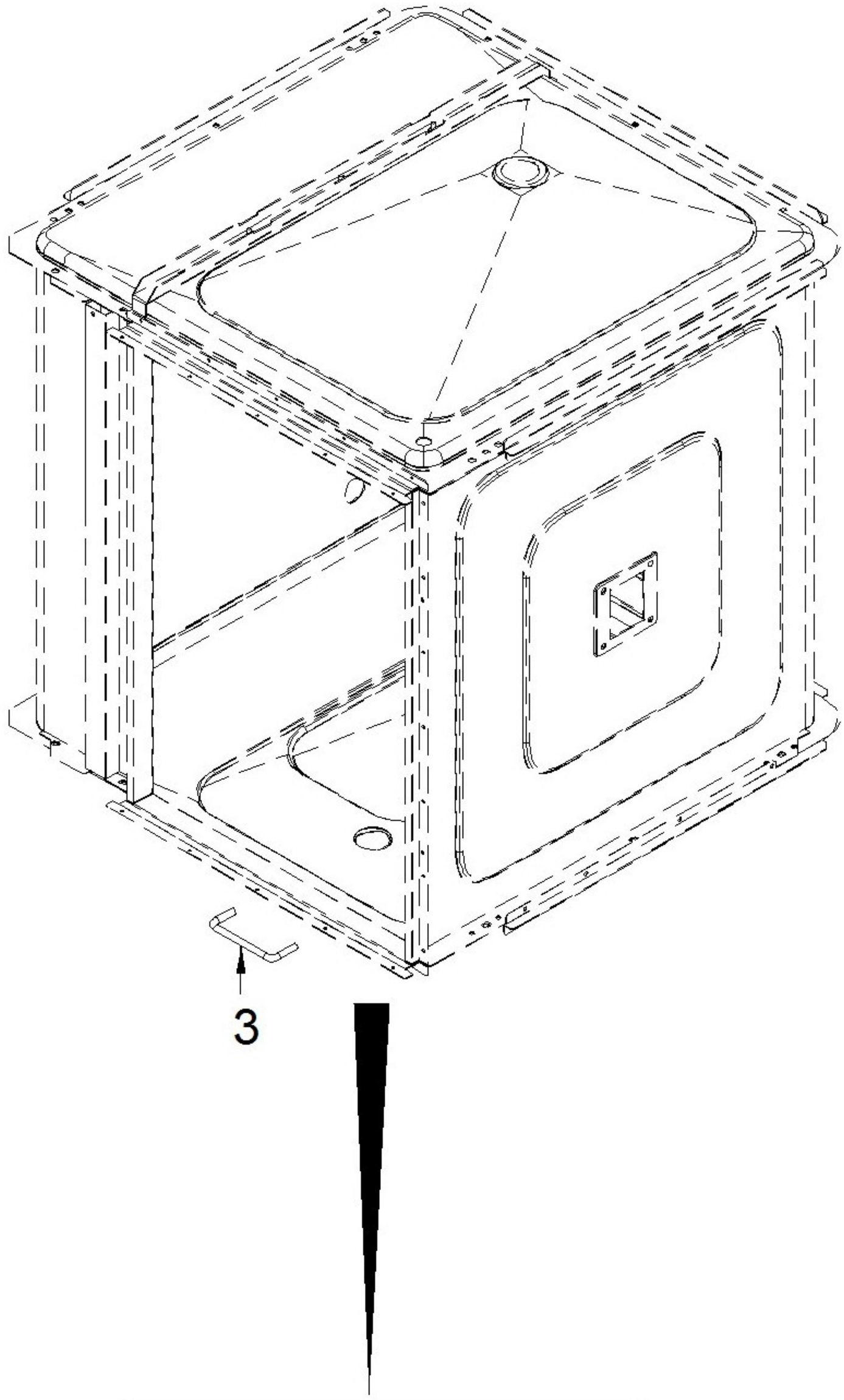
3

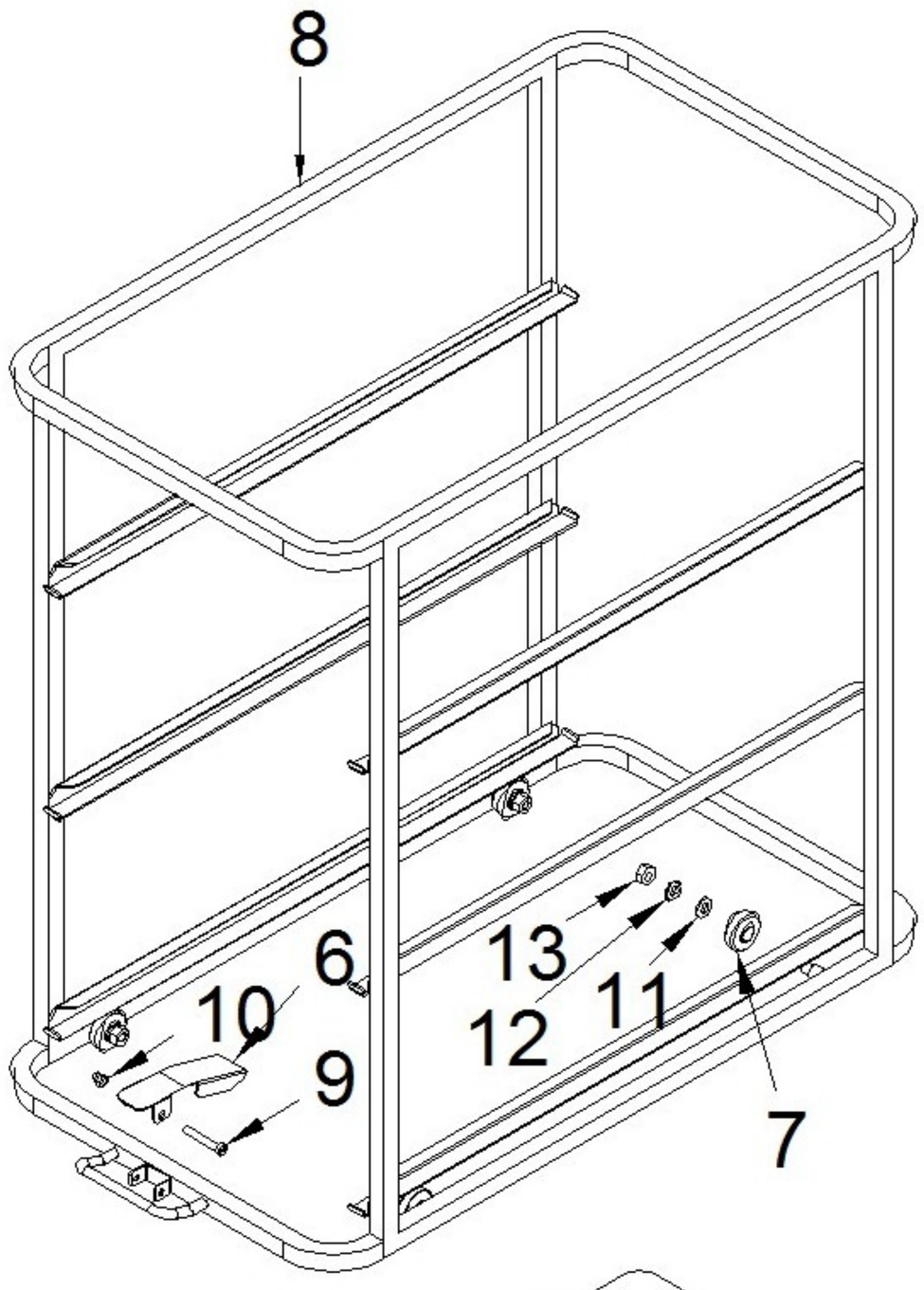
8
6
10
9
13
12
11
7

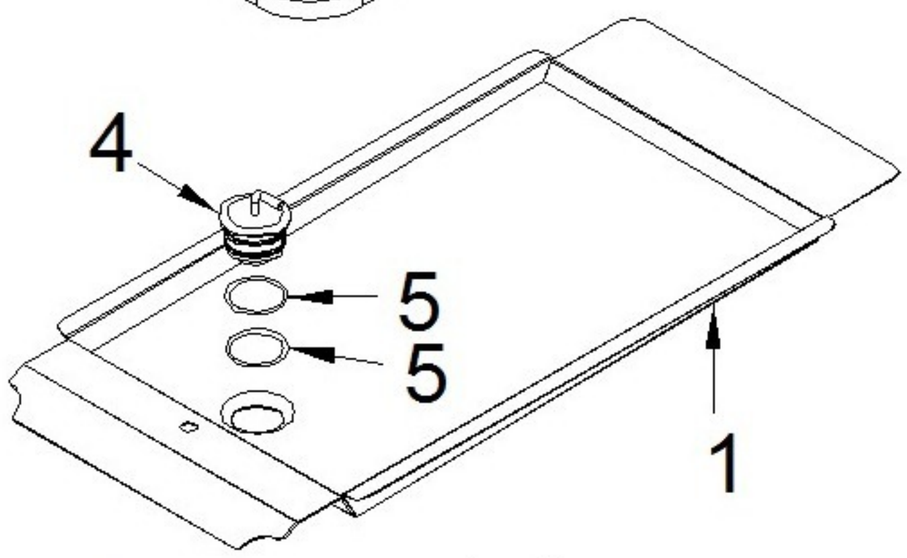
4
5
5
1

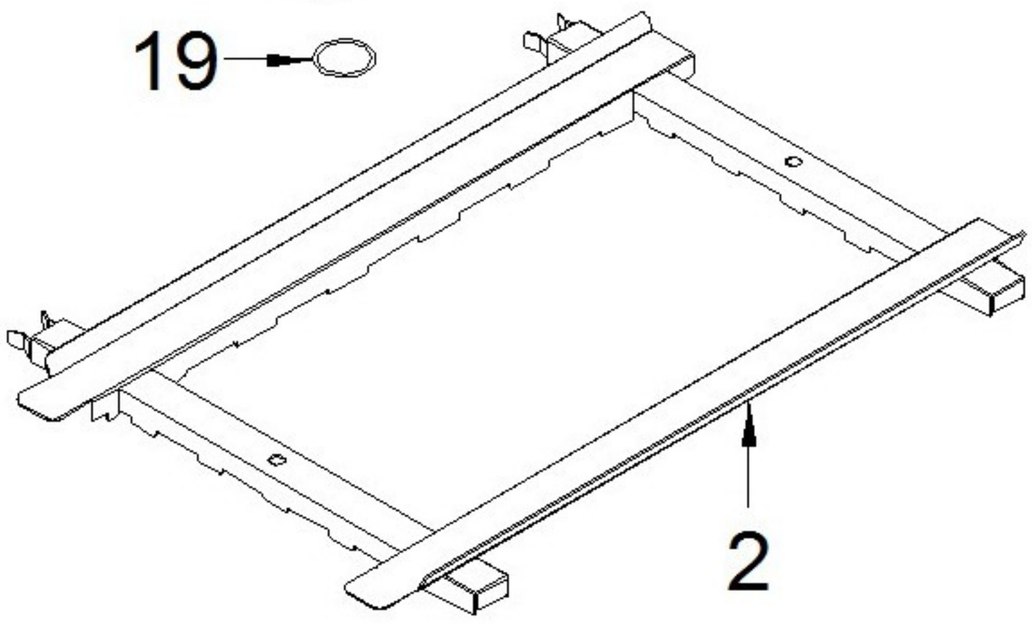
19
2

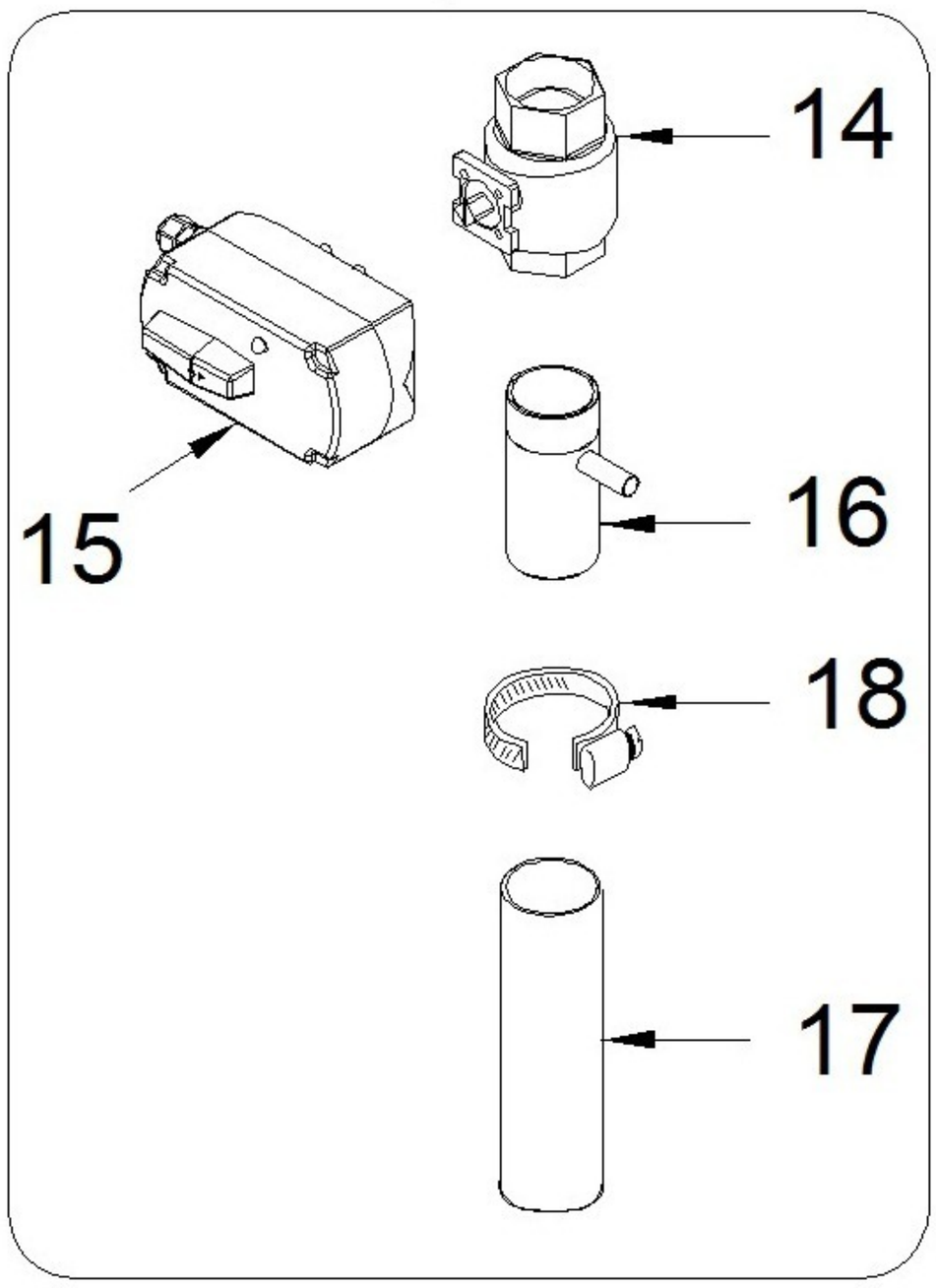
14
15
16
18
17

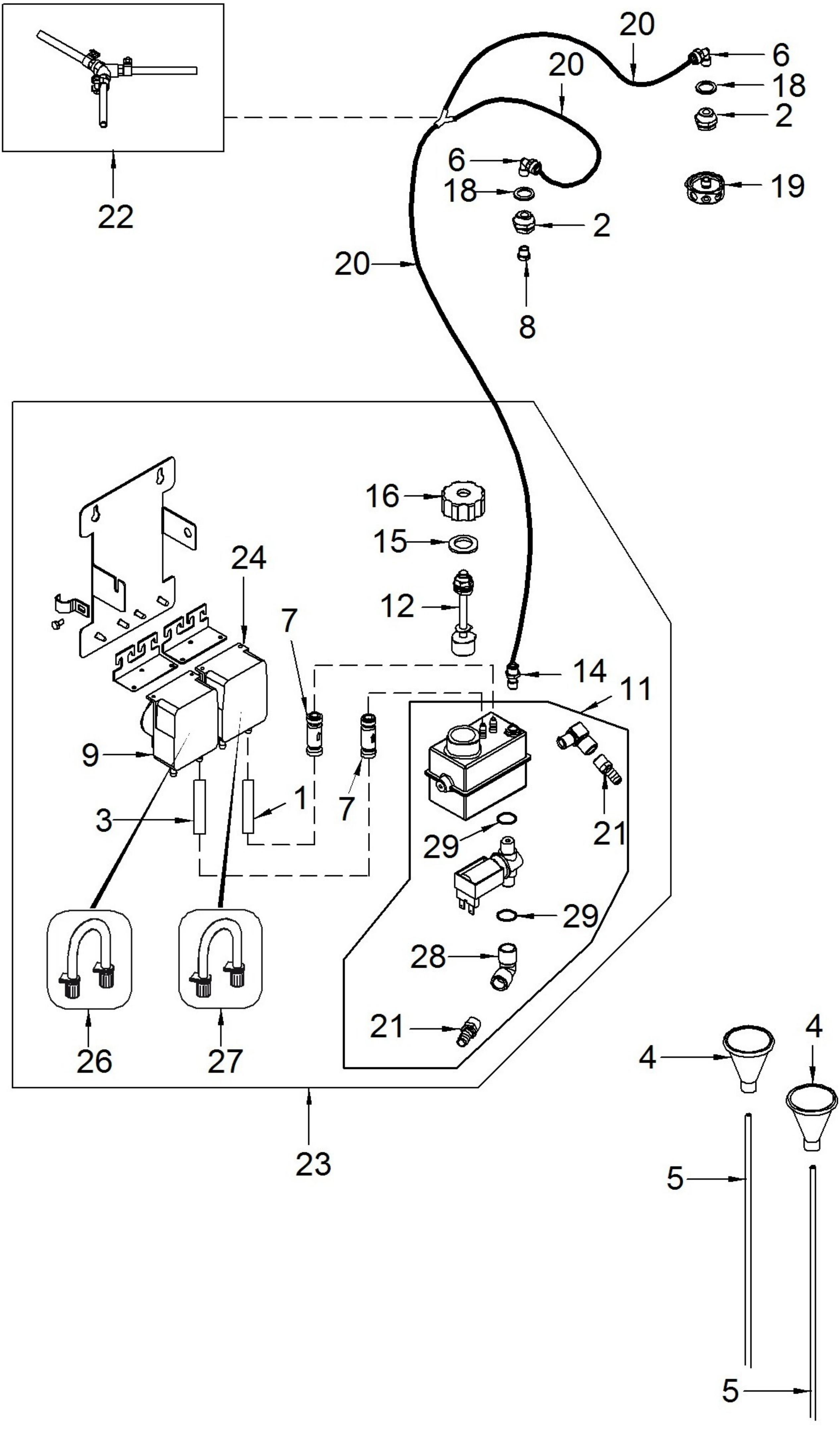
20
20
6
18
2
6
18
19
22
2
20
8
16
15
24
12
7
14
11
9
1
7
3
21
29
29
28
21
26
27
4
4
23
5
5

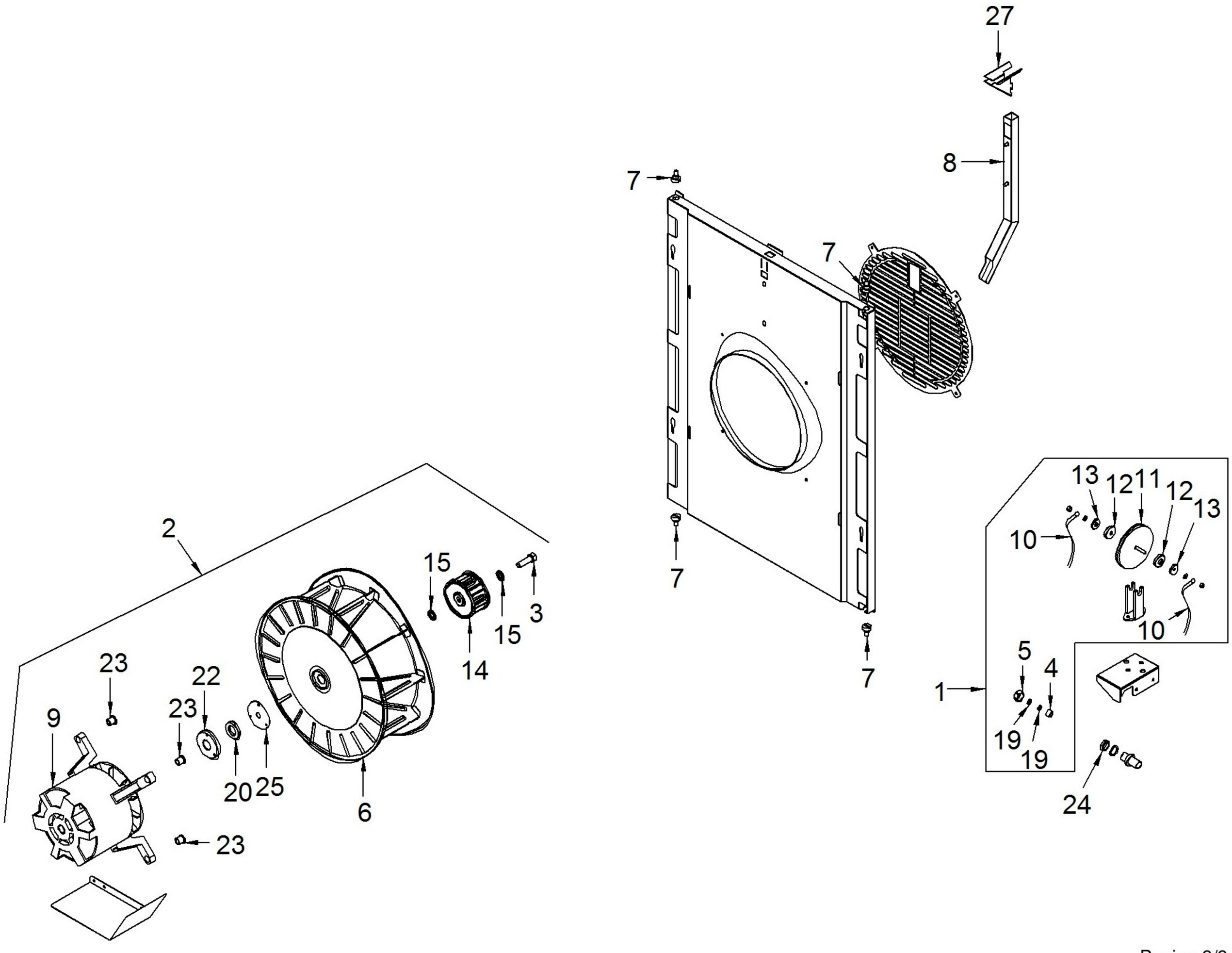
27
8
7
7
7
7
2
15
3
15
14
23
22
23
9
20
25
6
23
13
12
11
12
13
10
10
5
4
1
19
19
24