EDIZ. 07/2016	AE 50.32	TAVOLA AE5032

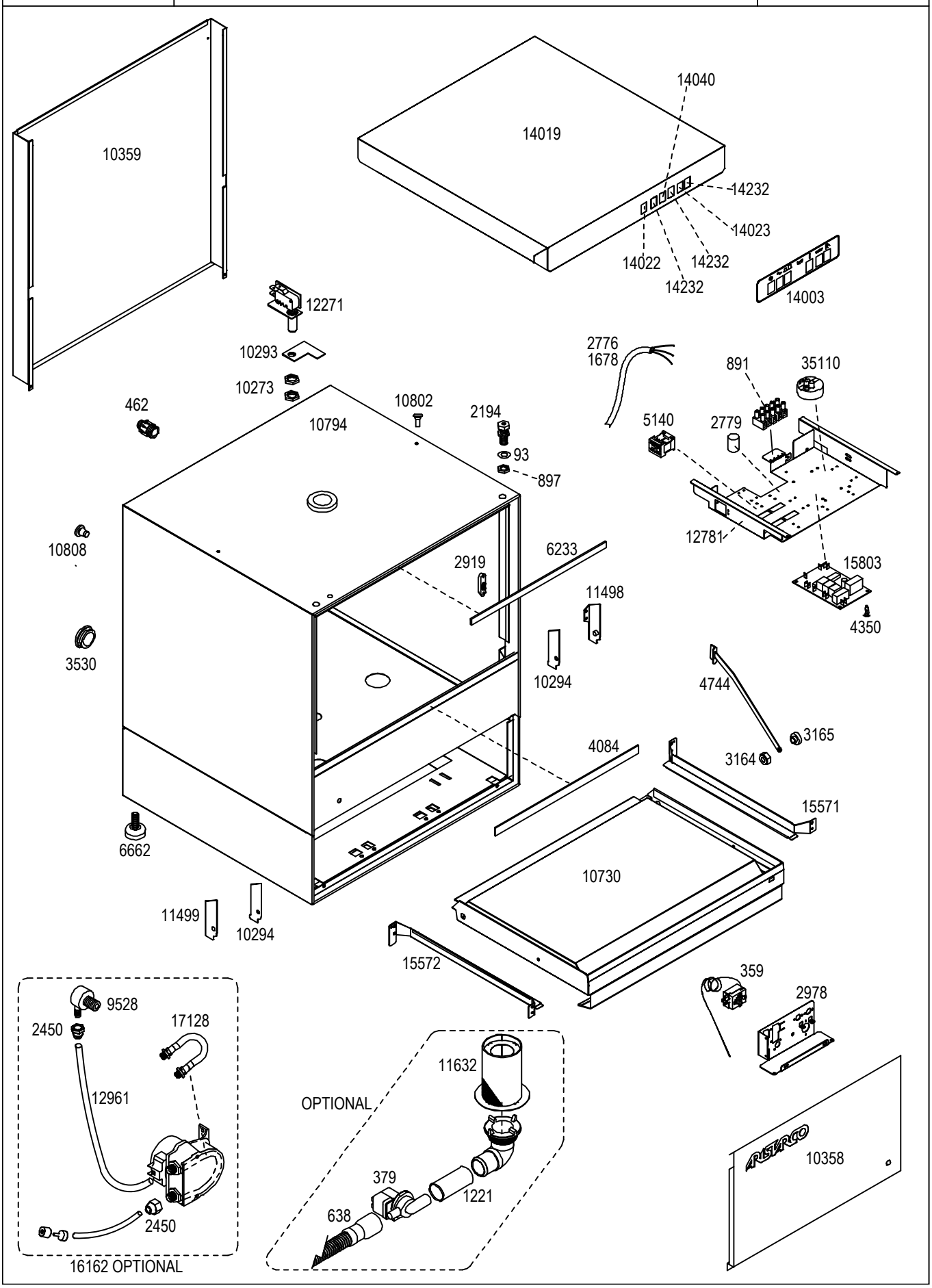
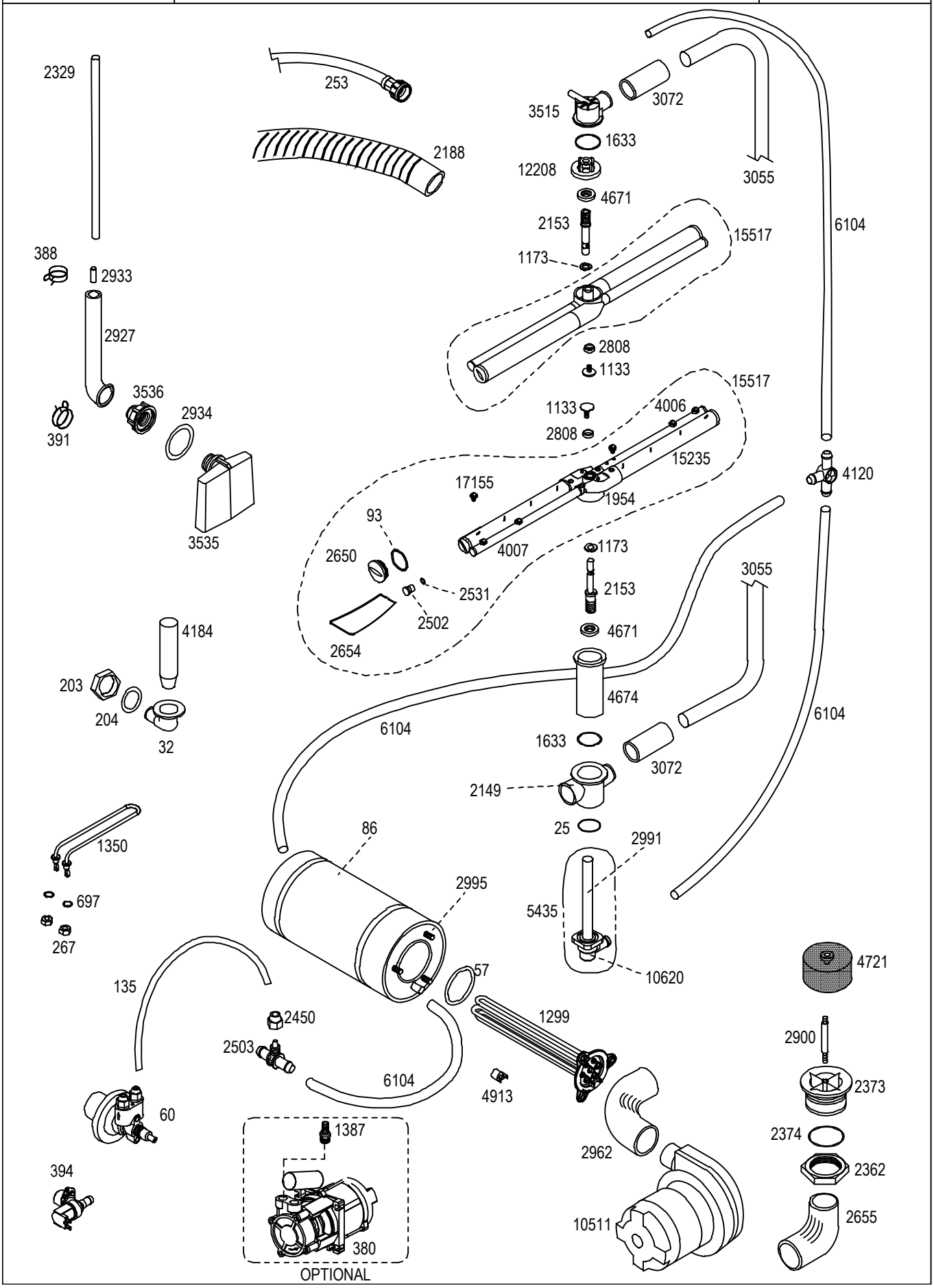
EDIZ. 07/2016	AE 50.32	TAVOLA AE5032-1