DESPIECES DEL SERVICIO TECNICO

- Fry-Tops a gas con horno
- Grillades à gaz avec four
- Gas Fry-Tops with oven
- Gas Griddleplatten mit ofen

Mod.

FTG9-11 L
FTG9-11 R
FTG9-11 CL
FTG9-11 CR

ENERO 2000

FAGOR

Fagor Industrial, S. Coop.

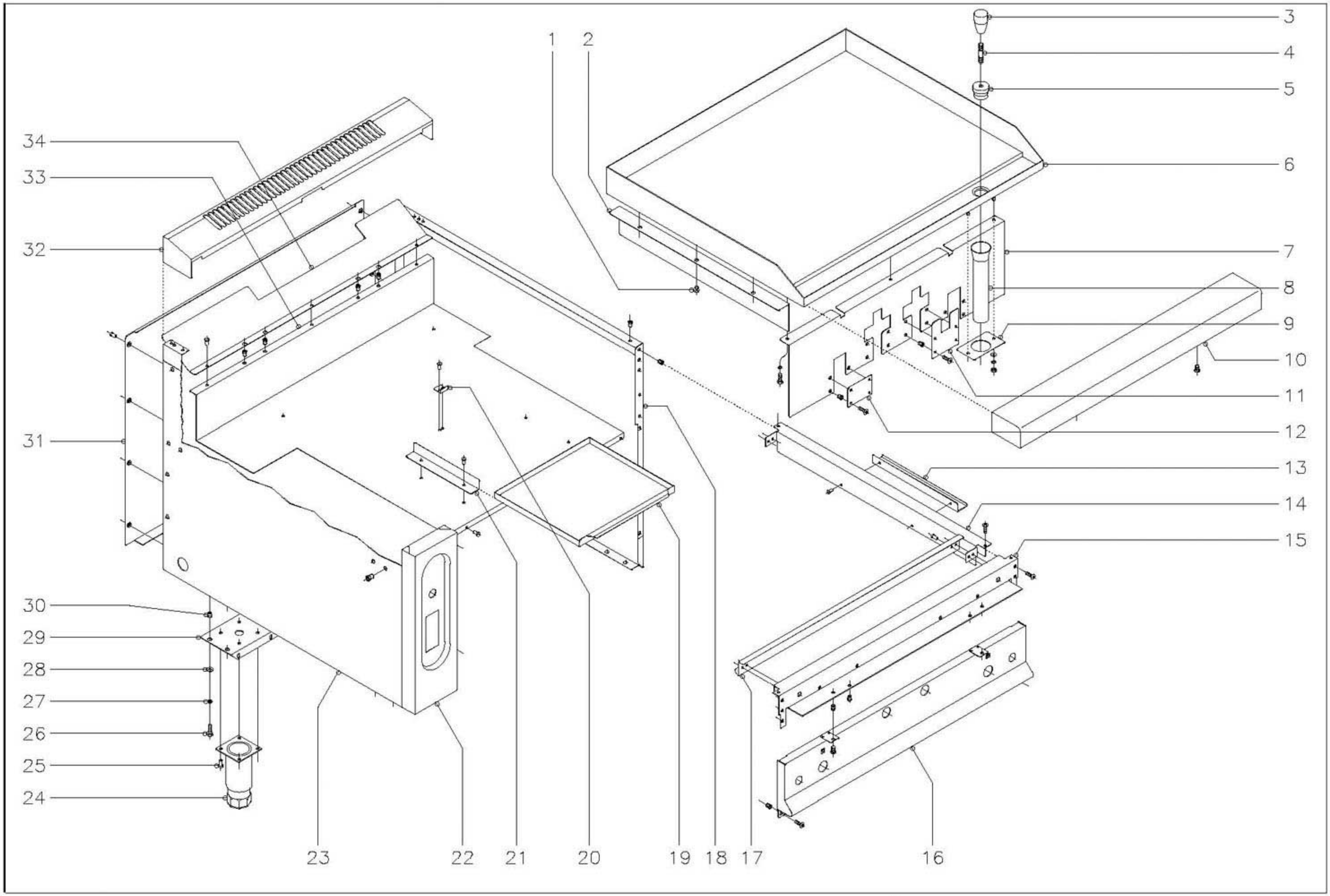

N plano	Firma	Fecha	Aparato	Lamina	
C-768		1-00	FRYTOP + HORNO FTG9-11	1	Fagor Industrial S.Coop. FAGOR O<ate

MOD.	FRYTOP + HORNO	ZONA	MUEBLE	PLANO	C-768

ITEM	CODIGO	DENOMINACION	TEXTO	FTG9-11									NOTAS
1	R165414	Apoyo lateral		6									
2	R152611	Liston lateral		2									
3	S116122	Mando pomo		1								(SOLO	CROMODURO)
4	R619913	Alargadera		1								(SOLO	CROMODURO)
5	R619912	Tapon rebosadero		1								(SOLO	CROMODURO)
6	R165437	Plancha lisa		1									
6	R165443	Plancha lisa cromoduro		1									
6	R165446	Plancha rayada		1									
6	R165447	Plancha rayada cromoduro		1									
6	R165444	Plancha lisa + rayada		1									
6	R165441	Plancha lisa + rayada cromoduro		1									
7	R602605	Liston cubierta grifos		1									
	Q262040	Arandela muelle A-6		3									
	Q012042	Tornillo exagonal M-6x15		3									
8	R155010	Tubo desagüe		1									
9	R152607	Soporte tubo desagüe		1									
	Q302022	Arandela plana Ø16xØ6x1,2		2									
	Q262040	Arandela muelle A-6		2									
	Q162040	Tuerca exagonal M-6		2									
10	R165431	Anterior de mesa 1 M.		1									
	Q221342	Remache exagonal M-5		2									
	Q152004	Tornillo aplastado M-5x13		2									
11	R602602	Protector grifo		2									
	Q221342	Remache exagonal M-5		8									
	Q152004	Tornillo aplastado M-5x13		8									
12	R602604	Protector inferior		1									
	Q221342	Remache exagonal M-5		3									
	Q152004	Tornillo aplastado M-5x13		3									

MOD.	FRITOP + HORNO	ZONA	MUEBLE	PLANO	C-768

ITEM	CODIGO	DENOMINACION	TEXTO	FTG9-11									NOTAS
13	R152601	Tirante lateral		2									
	Q419005	Remache tubular Ø4x8		4									
14	R152807	Lateral de mesa		2									
	Q152004	Tornillo aplastado M-5x13		4									
	Q221342	Remache exagonal M-5		4									
15	R162613	Escuadra amarre anterior mesa		1									
	Q152004	Tornillo aplastado M-5x13		6									
	Q221342	Remache exagonal M-5		6									
16	R602801	Panel portamandos		1									
	Q152004	Tornillo aplastado M-5x13		4									
	Q221342	Remache exagonal M-5		4									
17	R602606	Anterior interior de mesa		1									
	Q419005	Remache tubular Ø4x8		4									
18	U562852	Panel lateral derecho		1									
19	R602600	Bandeja recogegrasas		1									
20	R202607	Escuadra tope recogegrasas		1									
	Q419005	Remache tubular Ø4x8		2									
21	R612702	Guia recogegrasas		2									
	Q419005	Remache tubular Ø4x8		4									
22	U562854	Portamandos lateral		1									
	Q152004	Tornillo aplastado M-5x13		2									
23	X162810	Panel lateral izquierdo		1									
24	X260150	Pata regulable		4									
25	Q411304	Remache avibulb Ø4,8		16									
26	Q012043	Tornillo exagonal M-6x20		8									
27	Q262040	Arandela muelle A-6		8									
28	Q302022	Arandela plana Ø16xØ6x1,2		8									
29	X172601	Liston soporte patas 1 M.		2									
30	Q221343	Remache exagonal M-6		8									

MOD.	FRYTOP + HORNO	ZONA	MUEBLE	PLANO	C-768

ITEM	CODIGO	DENOMINACION	TEXTO	FTG9-11									NOTAS
31	U562853	Panel posterior		1									
	Q419005	Remache tubular Ø4x8		8									
32	R165432	Embellecedor bajo 1 M.		1									
33	R602603	Base inferior		1									
	Q419005	Remache tubular Ø4x8		3									
	Q152004	Tornillo aplastado M-5x13		2									
	Q221304	Remache redondo M-5		2									
34	R602607	Salida de humos		1									
	Q419005	Remache tubular Ø4x8		3									

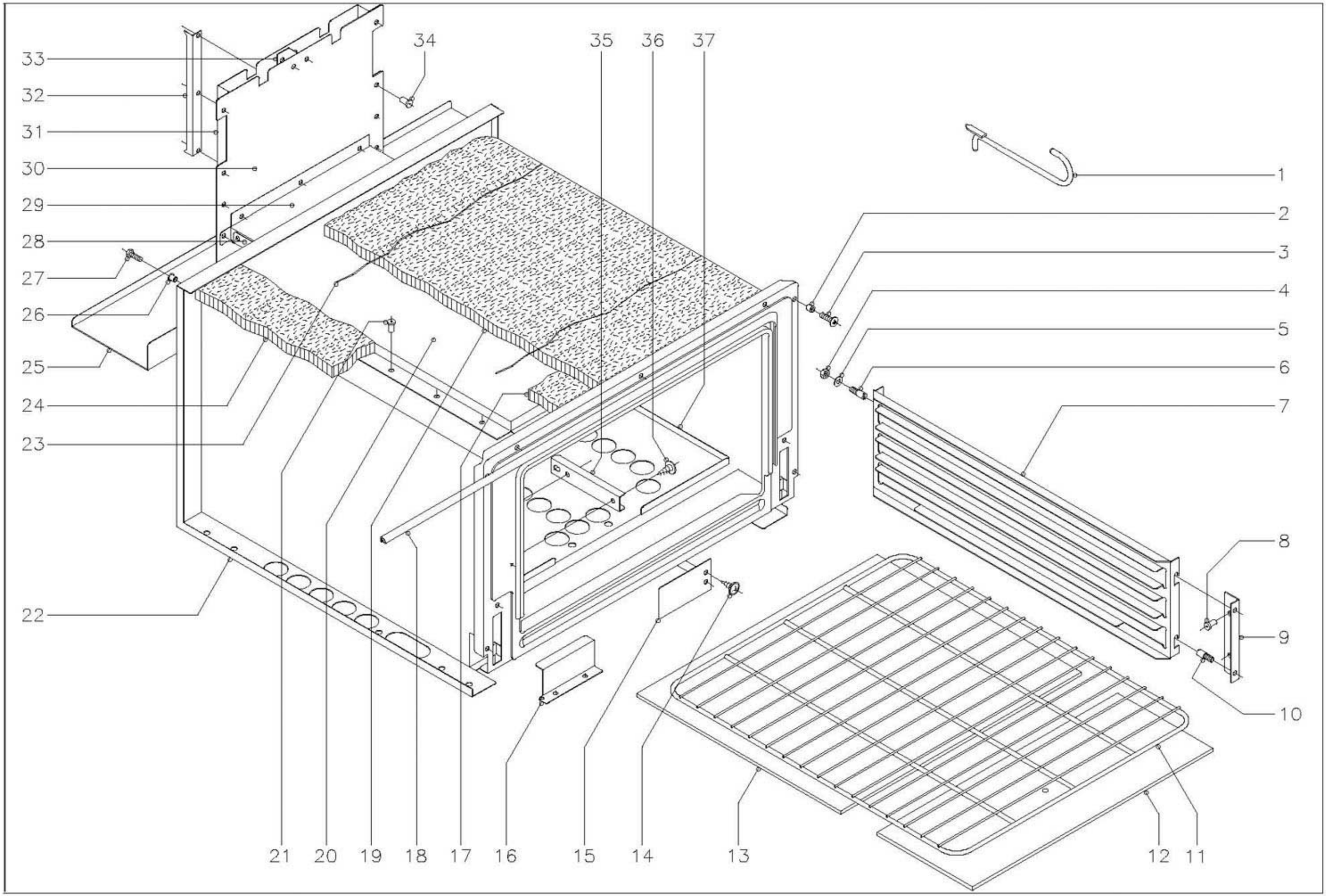

N plano	Firma	Fecha	Aparato	Lamina	
C-769		1-00	FRYTOP + HORNO FTG9-11	2	Fagor Industrial S.Coop. FAGOR Gate

MOD.	FRYTOP + HORNO	ZONA	HORNO	PLANO	C-769

ITEM	CODIGO	DENOMINACION	TEXTO	FTG9-11									NOTAS
1	0623600	Palanca levantaplacas		1									
2	Q221304	Remache redondo M-5		4									
3	Q152004	Tornillo aplastado M-5x13		4									
4	Q162040	Tuerca exagonal M-6		4									
5	Q302022	Arandela plana Ø16xØ6x1,2		4									
6	Q151336	Tornillo soporte guias		4									
7	U325608	Guia de bandejas		2									
8	Q419005	Remache tubular Ø4x8		4									
9	U325611	Escuadra soporte guia bandejas		2									
10	Q151336	Tornillo soporte guias		4									
11	U135635	Parrilla de horno		1									
12	U745630	Cabeza placa de horno		1									
13	U745631	Placa de horno		1									
14	Q151401	Tornillo alomado		2									
15	U325618	Tapa salida humos		1									
16	U742610	Protector quemador horno		1									
17	U745610	Vitrofib 390x70x20		1									
18	U745626	Junta puerta horno		1									
19	U325621	Vitrofib 1455x670x20		1									
20	U745613	Camara conduccion de humos		1									
21	Q419005	Remache tubular Ø4x8		17									
22	U745620	Cuerpo de horno		1									
23	-	Alambre amarre aislante		2									
24	R660530	Vitrofib 680x95x20		2									
25	U562656	Evacuacion calor mesa		1									
26	Q221321	Remache redondo M-6		2									
27	Q012043	Tornillo exagonal M-6x20		2									
28	U565610	Union chimenea inferior		1									
29	U565609	Union chimenea superior		1									

MOD.	FRYTOP + HORNO	ZONA	HORNO	PLANO	C-769

ITEM	CODIGO	DENOMINACION	TEXTO	FTG9-11									NOTAS
30	U745605	Anterior de chimenea		1									
31	U745606	Posterior de chimenea		1									
32	U565611	Distanciador de chimenea a panel		1									
33	U745607	Distanciador de chimenea		1									
34	Q419005	Remache tubular Ø4x8		18									
35	U055644	Conjunto fijacion bulbo		1									
36	Q151401	Tornillo alomado		2									
37	U565608	Base de horno		1									

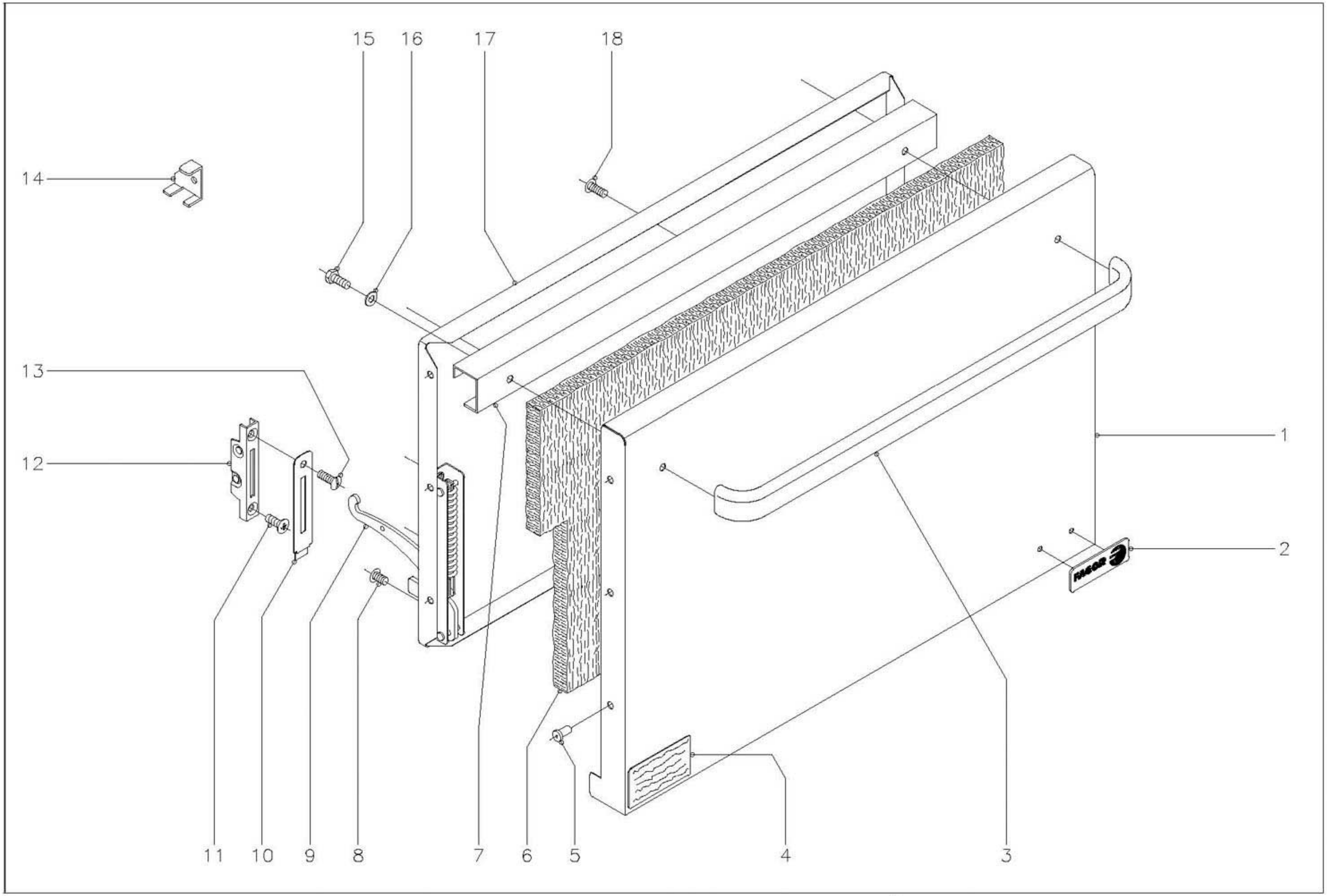

N plano	Firma	Fecha	Aparato	Lamina	
C-770		1-00	FRYTOP + HORNO FTG9-11	3	Fagor Industrial S.Coop. Ocate FAGOR

MOD.	FRYTOP + HORNO	ZONA	PUERTA	PLANO	C-770

ITEM	CODIGO	DENOMINACION	TEXTO	FTG9-11									NOTAS
1	U740501	Puerta de horno		1									
2	U262806	Escudo FAGOR		1									
	Q221023	Clips sujecion escudo		2									
3	U580520	Asa puerta horno		1									
4	S326530	Placa matricula		1									
5	Q419005	Remache tubular Ø4x8		6									
6	U260502	Aislante vitrofib 680x380x20		1									
7	U320507	Refuerzo de puerta		1									
8	Q152022	Tornillo amarre M-6x8		6									
9	U010511	Bisagra izquierda		1									
s/n	U010504	Bisagra derecha		1									
10	U010510	Embellecedor guia bisagra		2									
11	Q042043	Tornillo avellanado M-6x20		2									
12	U010512	Guia de bisagra		2									
13	Q152017	Tornillo amarre M-6x13		2									
14	U746501	Escuadra montaje puerta		2									
15	Q012041	Tornillo exagonal M-6x10		2									
16	Q302022	Arandela plana Ø16xØ6x1,2		2									
17	U260501	Contrapuerta de horno		1									
18	Q152017	Tornillo amarre M-6x13		3									

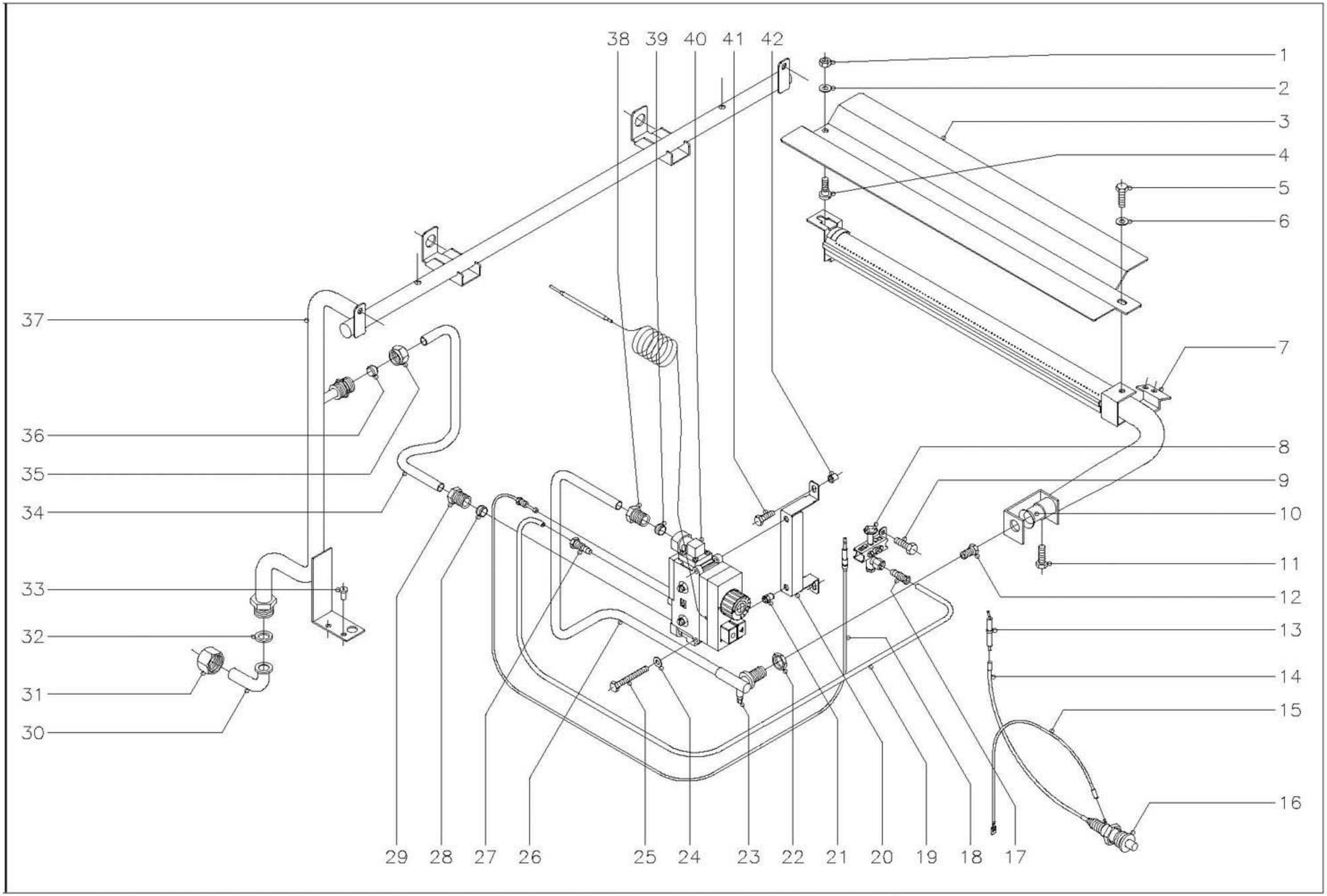

N plano	Firma	Fecha	Aparato	Lamina	
C-771		1-00	FRYTOP + HORNO FTG9-11	4	Fagor Industrial S.Coop. O<ate FAGOR

MOD.	FRYTOP + HORNO	ZONA	PARTE FUNCIONAL HORNO	PLANO	C-771

ITEM	CODIGO	DENOMINACION	TEXTO	FTG9-11									NOTAS
1	Q162040	Tuerca exagonal M-6		1									
2	Q302022	Arandela plana Ø16xØ6x1,2		1									
3	U745705	Difusor quemador horno		1									
4	R252624	Piton soporte		1									
5	Q012041	Tornillo exagonal M-6x10		1									
6	Q302022	Arandela plana Ø16xØ6x1,2		1									
7	U745700	Quemador de horno		1									
8	U322118	Piloto completo		1									
9	Q012031	Tornillo exagonal M-5x10		2									
10	U325707	Regulador de aire		1									
11	Q012031	Tornillo exagonal M-5x10		1									
12	U052401	Tobera Ø1,45 (B.P.) Horno		1									
12	1011600	Tobera Ø2,25 (G.N.) Horno		1									
12	9424600	Tobera Ø4,23 (G.V.) Horno		1									
13	X012101	Bujia de encendido		1									
14	U323030	Cable bujia a piezoelectrico		1									
15	U333003	Cable masa a piezoelectrico		1									
16	S113034	Piezoelectrico		1									
17	U134323	Racord con bicono Ø6		1									
18	U562130	Termopar L=850		1									
19	U565036	Conduccion a piloto de horno		1									
20	U565620	Soporte valvula minisit		1									
21	Q221343	Remache exagonal M-6		2									
22	Q223019	Tuerca exagonal 3/8"		1									
23	Q153002	Tornillo toma presion		1									
24	Q302022	Arandela plana Ø16xØ6x1,2		2									
25	Q011348	Tornillo exagonal M-6x60		2									
26	U565024	Conduccion a quemador horno		1									
27	U134323	Racord con bicono Ø6		1									

MOD.	FRYTOP+ HORNO	ZONA	PARTE FUNCIONAL HORNO	PLANO	C-771

ITEM	CODIGO	DENOMINACION	TEXTO	FTG9-11									NOTAS
28	U055043	Bicono Ø12		1									
29	U264310	Manguito 3/8"		1									
30	U565007	Codo entrada gas		1									
31	U725006	Tuerca 3/4"		1									
32	Q306052	Arandela junta Ø23xØ15x2,5		1									
33	Q411304	Remache avibulb Ø4,8		2									
34	U565023	Tubo entrada a valvula		1									
35	Q221334	Tuerca 1/2"		1									
36	U055043	Bicono Ø12		1									
37	R605000	Conduccion general (B.P.y G.N.)		1									
38	U264310	Manguito 3/8"		1									
39	U055043	Bicono Ø12		1									
40	U264315	Valvula minisit completa		1									
	U134316	Cuerpo valvula		1									
	U134317	Boton de mando		1									
	U134318	Cubierta		1									
	U264300	Racord 3/8"		2									
	Q031322	Tornillo alomado M-4x15		8									
	Q307041	Junta torica Ø25,4xØ20,2xØ2,6		2									
	U264398	Bulbo termostato horno		1									
	U264399	Grupo electromagnetico		1									
41	Q012032	Tornillo exagonal M-5x15		2									
42	Q221304	Remache redondo M-5		2									

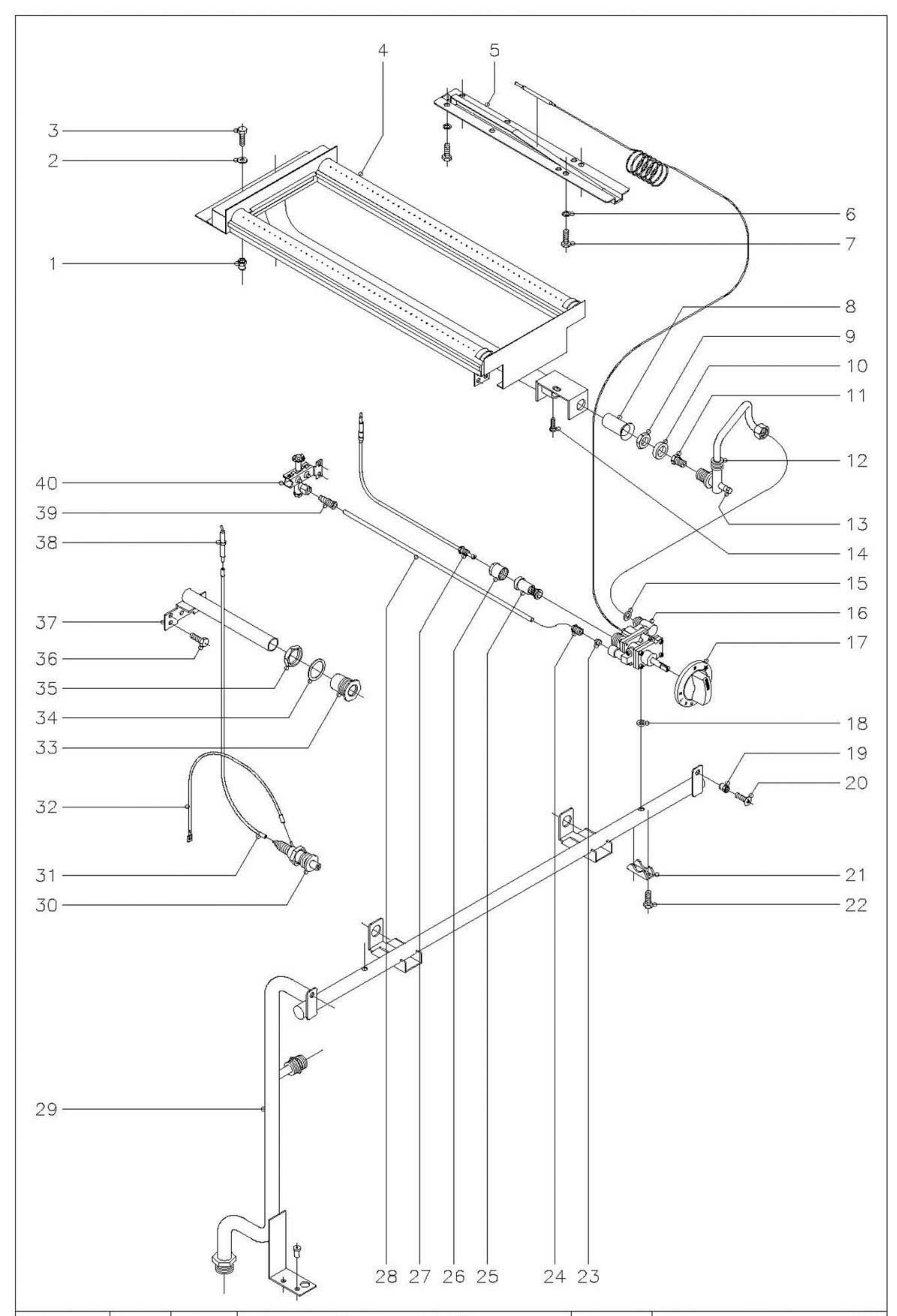

N plano	Firma	Fecha	Aparato	Lamina	
C-772		1-00	(B.P.; G.N.) FRYTOP + HORNO FTG9-11	5	Fagor Industrial S.Coop. O<ate FAGOR

MOD.	FRYTOP + HORNO	ZONA	PARTE FUNCIONAL FRYTOP (B.P.y G.N.)	PLANO	C-772

ITEM	CODIGO	DENOMINACION	TEXTO	FTG9-11									NOTAS
1	Q221342	Remache exagonal M-5		4									
2	Q302022	Arandela plana Ø16xØ6x1,2		4									
3	Q012031	Tornillo exagonal M-5x10		4									
4	R635700	Quemador frytop		2									
5	R162630	Conjunto soporte bulbo		2									
6	Q242030	Arandela muelle A-5		8									
7	Q012032	Tornillo exagonal M-5x15		8									
8	U325707	Regulador de aire		2									
9	Q223019	Tuerca exagonal 3/8''		2									
10	Q301323	Arandela Ø25xØ17x6		2									
11	9105100	Tobera Ø1,50 (Butano-Propano)		2									
11	U052401	Tobera Ø1,45 (Butano-Propano)		2							(VERSION CROMODURO)		
11	1011600	Tobera Ø2,25 (Gas Natural)		2									
11	U262400	Tobera Ø2,15 (Gas Natural)		2							(VERSION CROMODURO)		
12	R605008	Conduccion a quemador derecho		1									
s/n	R605003	Conduccion a quemador izquierdo		1									
13	Q153002	Tornillo toma presion		2									
14	Q012042	Tornillo exagonal M-6x15		2									
15	Q306026	Arandela junta Ø14xØ8,5x1,5		2									
16	R612101	Termostato MTZ-7200 (120-310ºC)		2									
17	R202103	Boton de mando Ø 8		2									
18	Q307034	Junta de estanqueidad termostato		2									
19	Q221342	Remache exagonal M-5		2									
20	Q152004	Tornillo aplastado M-5x13		2									
21	Z982018	Brida amarre termostato		2									
22	Q151317	Tornillo exagonal M-5x22		4									
23	X205028	Bicono Ø 6		2									
24	U195009	Manguito empalme		2									
25	6002705	Grupo electromagnetico		2									

MOD.	FRYTOP + HORNO	ZONA	PARTE FUNCIONAL FRYTOP (B.P.y G.N.)	PLANO	C-772

ITEM	CODIGO	DENOMINACION	TEXTO	FTG9-11									NOTAS
26	6002706	Tapon grupo electromagnetico		2									
27	U222100	Termopar L=500		2									
28	R605010	Conduccion a piloto derecho		1									
s/n	R605007	Conduccion a piloto izquierdo		1									
29	R605000	Conduccion general (B.P.y G.N.)		1									
30	S113034	Piezoelectrico		2									
31	R613030	Cable bujia a piezoelectrico		2									
32	U333003	Cable masa a piezoelectrico		2									
33	S112804	Embellecedor tubo encendido		2									
34	Q306027	Arandela junta Ø33,8xØ27x1,5		2									
35	Q221324	Tuerca exagonal 3/4"		2									
36	Q012031	Tornillo exagonal M-5x10		4									
37	R165011	Tubo de encendido		2									
38	X012101	Bujia de encendido		2									
39	U134323	Racord con bicono Ø 6		2									
40	U322118	Piloto completo		2									

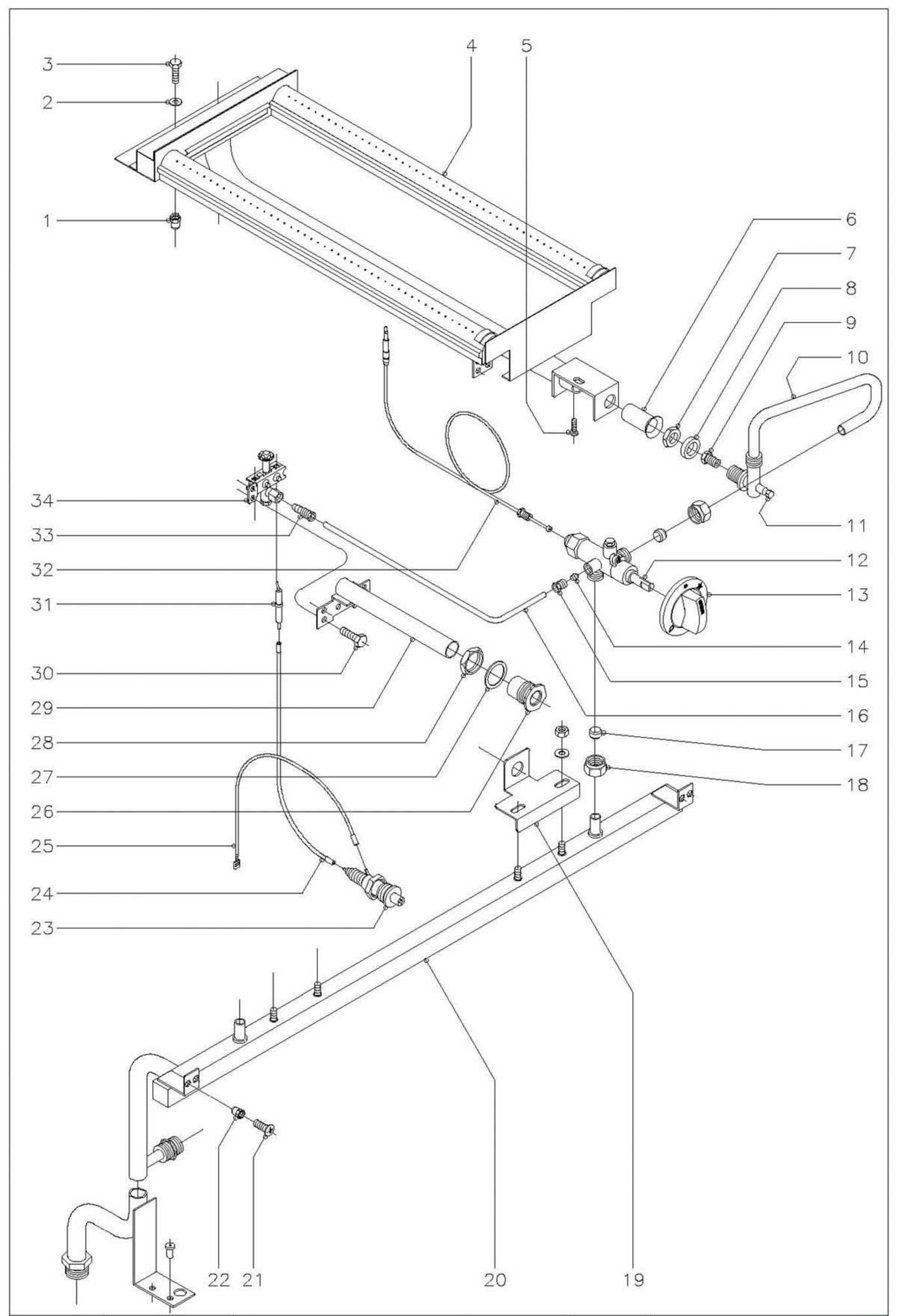

N plano	Firma	Fecha	Aparato	Lamina	
C-773		1-00	(GAS VILLA) FRYTOP + HORNO FTG9-11	6	Fagor Industrial S.Coop. O<ate FAGOR

MOD.	FRYTOP + HORNO	ZONA	PARTE FUNCIONAL FRYTOP (GAS VILLA)	PLANO	C-773

ITEM	CODIGO	DENOMINACION	TEXTO	FTG9-11									NOTAS
1	Q221342	Remache exagonal M-5		4									
2	Q302022	Arandela plana Ø16xØ6x1,2		4									
3	Q012031	Tornillo exagonal M-5x10		4									
4	R635700	Quemador frytop		2									
5	Q012042	Tornillo exagonal M-6x15		2									
6	U325707	Regulador de aire		2									
7	Q223019	Tuerca exagonal 3/8"		2									
8	Q301323	Arandela Ø 25xØ17x6		2									
9	X102403	Tobera Ø 4,58 (Gas Villa)		2						(NO HAY VERSION CROMODURO)			
10	R605011	Conduccion a quemador derecho		1									
s/n	R605013	Conduccion a quemador izquierdo		1									
11	Q153002	Tornillo toma presion		2									
12	R612100	Grifo CAL-3200 (min. 0,8)		2									
13	U542100	Boton de mando Ø 10		2									
14	X205028	Bicono Ø 6		2									
15	U195009	Manguito empalme		2									
16	R605015	Conduccion a piloto derecho		1									
s/n	R605016	Conduccion a piloto izquierdo		1									
17	U055043	Bicono Ø 12		4									
18	Q221336	Tuerca M-18x1,5		4									
19	U845007	Escuadra amarre quemador		2									
	Q302022	Arandela plana Ø16xØ6x1,2		4									
	Q162040	Tuerca exagonal M-6		4									
20	R605005	Tubo distribuidor gen.(GAS VILLA)		1									
21	Q152004	Tornillo aplastado M-5x13		2									
22	Q221342	Remache exagonal M-5		2									
23	S113034	Piezoelectrico		2									
24	R613030	Cable bujia a piezoelectrico		2									
25	U333003	Cable masa a piezoelectrico		2									

MOD.	FRITOP + HORNO	ZONA	PARTE FUNCIONAL FRYTOP (GAS VILLA)	PLANO	C-773

ITEM	CODIGO	DENOMINACION	TEXTO	FTG9-11									NOTAS
26	S112804	Embellecedor tubo encendido		2									
27	Q306027	Arandela junta Ø33,8xØ27x1,5		2									
28	Q221324	Tuerca exagonal 3/4"		2									
29	R165011	Tubo de encendido		2									
30	Q012031	Tornillo exagonal M-5x10		4									
31	X012101	Bujia de encendido		2									
32	U222100	Termopar L=500		2									
33	U134323	Racord con bicono Ø 6		2									
34	U322118	Piloto completo		2									

MOD.	FRYTOP + HORNO	ZONA	VARIOS	PLANO	

ITEM	CODIGO	DENOMINACION	TEXTO	FTG9-11									NOTAS
	R606500	Folleto de instrucciones		1									

MOD.	FRYTOP + HORNO	ZONA	PIEZAS ESPECIFICAS PARA LOS DISTINTOS GASES	PLANO	C-771 C-772 C-773

ITEM	CODIGO	DENOMINACION	TEXTO	FTG9-11									NOTAS
		BUTANO - PROPANO											
12	U052401	Tobera Ø 1,45 (Horno)		1									(C-771)
11	9105100	Tobera Ø 1,50 (Frytop)		2									(C-772)
11	U052401	Tobera Ø 1,45 (Frytop)		2						(C-772) VERSION CROMODURO			
s/n	U136501	Indicador (But. Pro.)		1									
		GAS NATURAL											
12	1011600	Tobera Ø 2,25 (Horno)		1									(C-771)
11	1011600	Tobera Ø 2,25 (Frytop)		2									(C-772)
11	U262400	Tobera Ø 2,15 (Frytop)		2						(C-772) VERSION CROMODURO			
s/n	U134402	Indicador (Gas Natural)		1									
		GAS VILLA											
12	9424600	Tobera Ø 4,23 (Horno)		1									(C-771)
9	X102403	Tobera Ø 4,58 (Frytop)		2									(C-773)
		NO HAY VERSION CROMODURO											
s/n	U134310	Indicador (Gas Villa)		1									