AFFETTATRICE 300 VERTICALE EXPORT

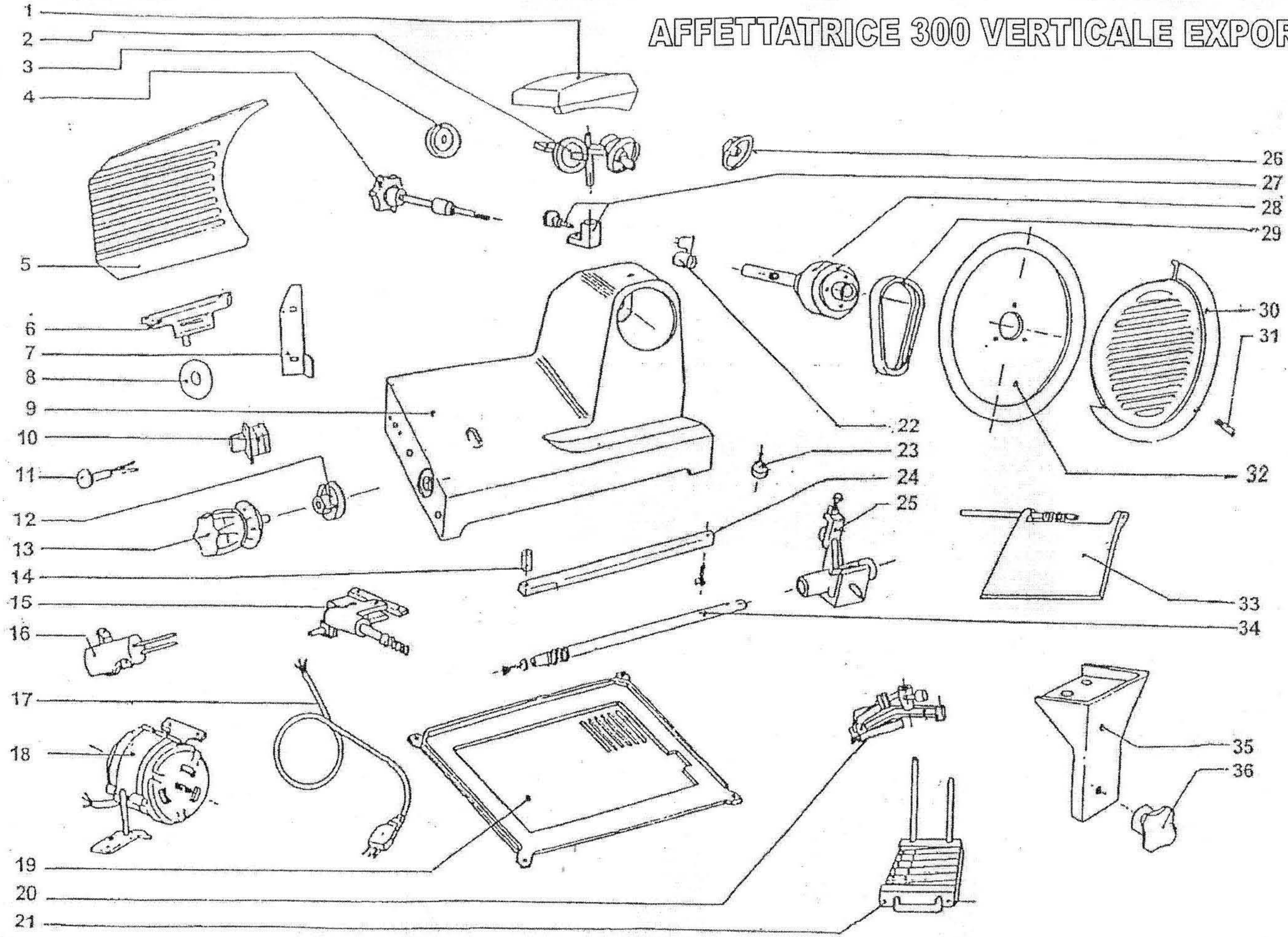

DATA ULTIMA MODIFICA 24/01/11

AFFETTATRICE 300 VERTICALE EXPORT

N.	DENOMINAZIONE	CODICE	
1	Capottina affilatoio	A30143	
2	Affilatoio per anello senza capotina	A30144	
2a	Affilatoio per anello con capotina	A30145	
3 e 26	Coppia di mole	A30069	
4	Tirante coprilama	A30070	
5	Vela	A30153	
6	Portavela	A30072	
7	Parafetta	A30073	
8	Ventosa per portavela	A30074	
9	Base	A30075	
10	Interruttore	A30146	
11	Spia luminosa	A30079	
12	Chiocciola	A30080	
13	Manopola graduata	A30081	
14	Distanziale barra quadra	A30082	
15	Blocchetto vela	A30083	
16	Condensatore 8 uf	A30084	
17	Cavo alim. + spina	A30085	
18	Motore MONOFASE	A30086	
18a	Motore ventilato MONOFASE	A30138	
	Motore TRIFASE	A30135	
	Motore ventilato TRIFASE	A30139	
19	Chiusura base	A30087	
20	Braccio salumi completo	A30104	
	Piastrina chiodata completa	A30105	
21	Piatto scorrevole	A30088	
	Manopola a U	A30089	
22	Microinterruttore per coprilama	A30091	
23	Piedino	A30092	
24	Barra quadra	A30147	
25	Canotto completo	A30148	
27	Supporto affilatoio	A30096	
28	Puleggia completa micro	A30097	
29	Cinghia multigrip	A30098	
30	Coprilama per anello + inserto	A30149	
31	Pernino bloccaggio coprilama	A30150	
32	Lama	A30099	
33	Sottopiatto	A30102	
34	Barra canotto	A30103	
35	Portapiatto	A30151	
36	Manopola piatto	A30108	
39	Perno piatto alto	A30136	
40	perno piatto basso	A30137	
	Piatto completo	A30151	

N.	DENOMINAZIONE	CODICE	