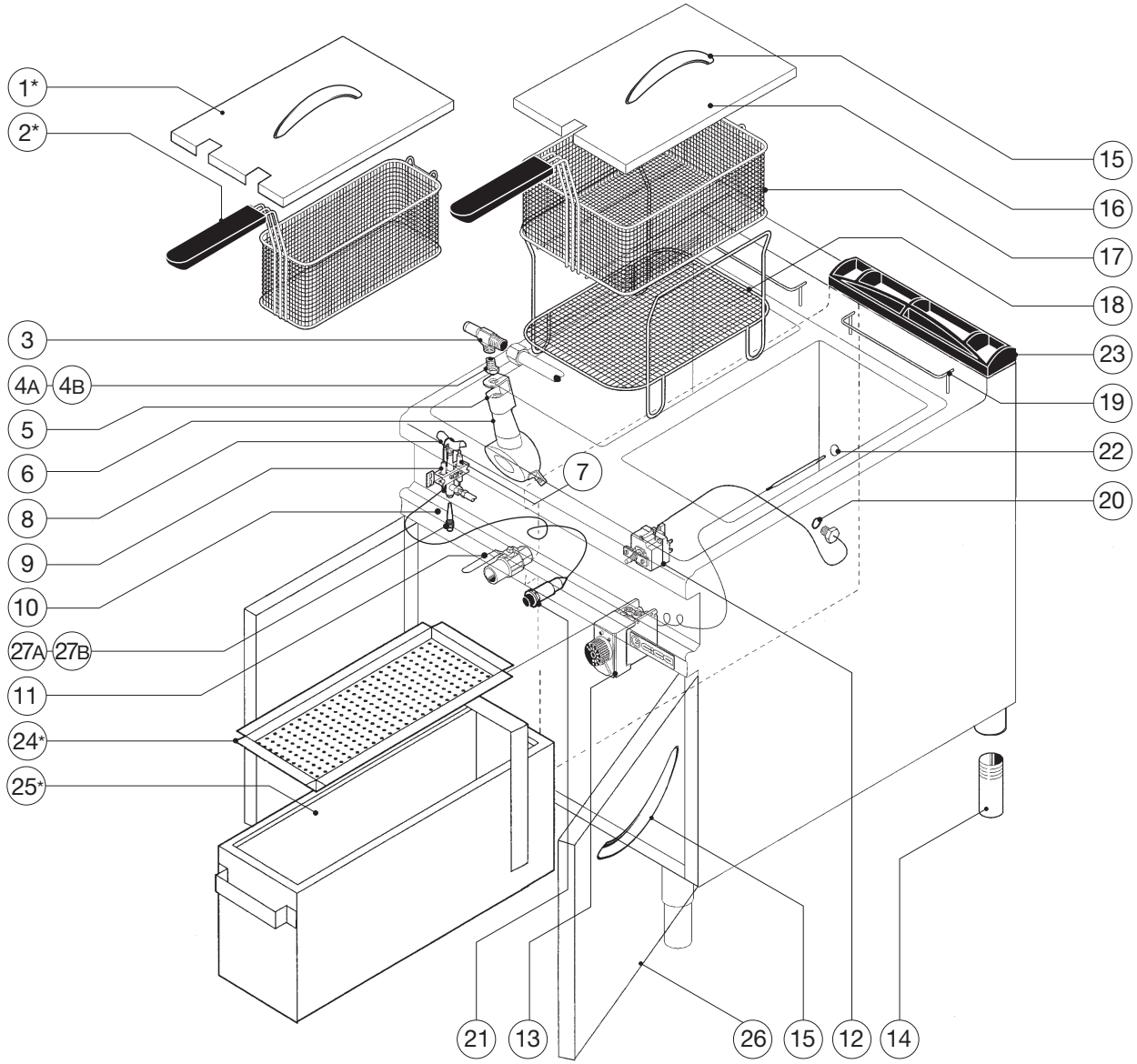

A = GPL / LP gas / Gaz liquide / Flüssiggas
B = Gas metano / Natural gas / Gaz naturel / Erdgas

***optional**

GIGA GRANDI CUCINE

3E01-036

KFG1 - KFG2 - OPFG1 - OPFG2

Pezzi/Pieces Pieces/Anzahl		Pos.	**Validitˆ dalla matricola** Validit du num ro matr icule **Validity from serial number** GŸltigkeit ab der (Seriennummer)	**Validitˆ alla matricola** Validity up to serial number **Validit au num r o matricule** GŸltigkeit bis zur (Seriennummer)	Codice Code Artikel Nummer	Descrizione	Description	Description	Beschreibung
KFG1 **OPFG1***	**KFG2** **OPFG2***								
1	2	1¡			0000T40700	Copricestello 2 tracce	Double basket lid	Couvre-panier ˆ 2 d coupes	Korbabd. Aussparungen
2	4	2¡			Y46900	Mezzocesto	Half basket	Demi-panier	Halbkorb
2	4	3			0000X16100	Porta iniettore	Injector-holder	Porte-injecteur	Düsenträger
2	4	4A			X33600	Iniettore gas GPL	LPG injector	Injecteur gaz GPL	Gasdüse GPL
2	4	4B			X34600	Iniettore metano	Natural gas injector	Injecteur methane	Gasdüse methan
2	4	5			X23200	Boccola registro aria	Air-regulation bush	Douille de reglage de lÕair	Luftreglerbuchse
2	4	6			0900X23100	Bruciatore	Burner	Bruleur	Brenner
1	2	7			X19100	Termocoppia	Thermocouple	Thermocouple	Thermoelement
1	2	8			0000X19000	Pilota	Pilot	Veilleuse dÕallumage	Zündflammenbrenner
1	2	9			X16800	Candeletta	Ignition plug	Bougie	Glühkerze
1	2	10			X41000	Cavo A.T.L. 1000	H.T. cable L. 1000	Cable H.T.L. 1000	Hochspannungsk. länge 600
1	2	11			0000X15300	Rubinetto scarico	Outlet tap	Robinet vidange	Ablaufhahn
1	2	12			0000X43400	Termostato di sicurezza	Safety thermostat	Thermostat de securite	Sicherheitsthermostat
1	2	13			X12900	Valvola	Valve	Vanne	Ventil
4/0*	4/0*	14			Y40400	Piedino	Foot	Pied	Fuss
2	4	15			Y65500	Maniglia	Handle	Poignee	Griff
1	2	16			J14000	Copricestello	Basket lid	Couvre-panier	Korbabdeckung
1	2	17			Y46800	Cestello	Basket	Panier	Korb
1	2	18			Y47000	Retina filtro	Filter mesh	Grille filtre	Filternetz
1	2	19			Y47100	Gancio appendicesto	Basket hook	Crochet porte-panier	KorbaufhŠngehaken
1	2	20			B40500	Or	Or	Or	Or
1	2	21			M02100	Piezo elettrico	Piezo-electric ignition	Piezo electrique	Piezoelektrischer Zünder
1	2	22			X05200	Or bulbo	Bulb o-ring	Or bulbe	O-Ring Knolle
1	2	23			1550Y63500	Griglia scarico fumi	Smoke discharge grid	Grille v acuation des fum es	Rauchblassgitter
1	2	24¡			B74900	Filtro olio	Oil filter	Filtre à huile	Fettauffangfilter
1	2	25¡			B93900	Bacinella raccogliolio	Oil collecting tray	Bac r cup . huile	Fettauffangbehälter
1	2	26¡			KS41	Porta	Door	Porte	Tur
1	2	27A			X19906	Iniettore pilota GPL	LPG pilot injector	Injecteur pour veilleuse GPL	Gasdusepilotflamme GPL
1	2	27B			X19907	Iniettore pilota metano	Iniettore metano	Natural gas injector	Injecteur methane

¡Optional