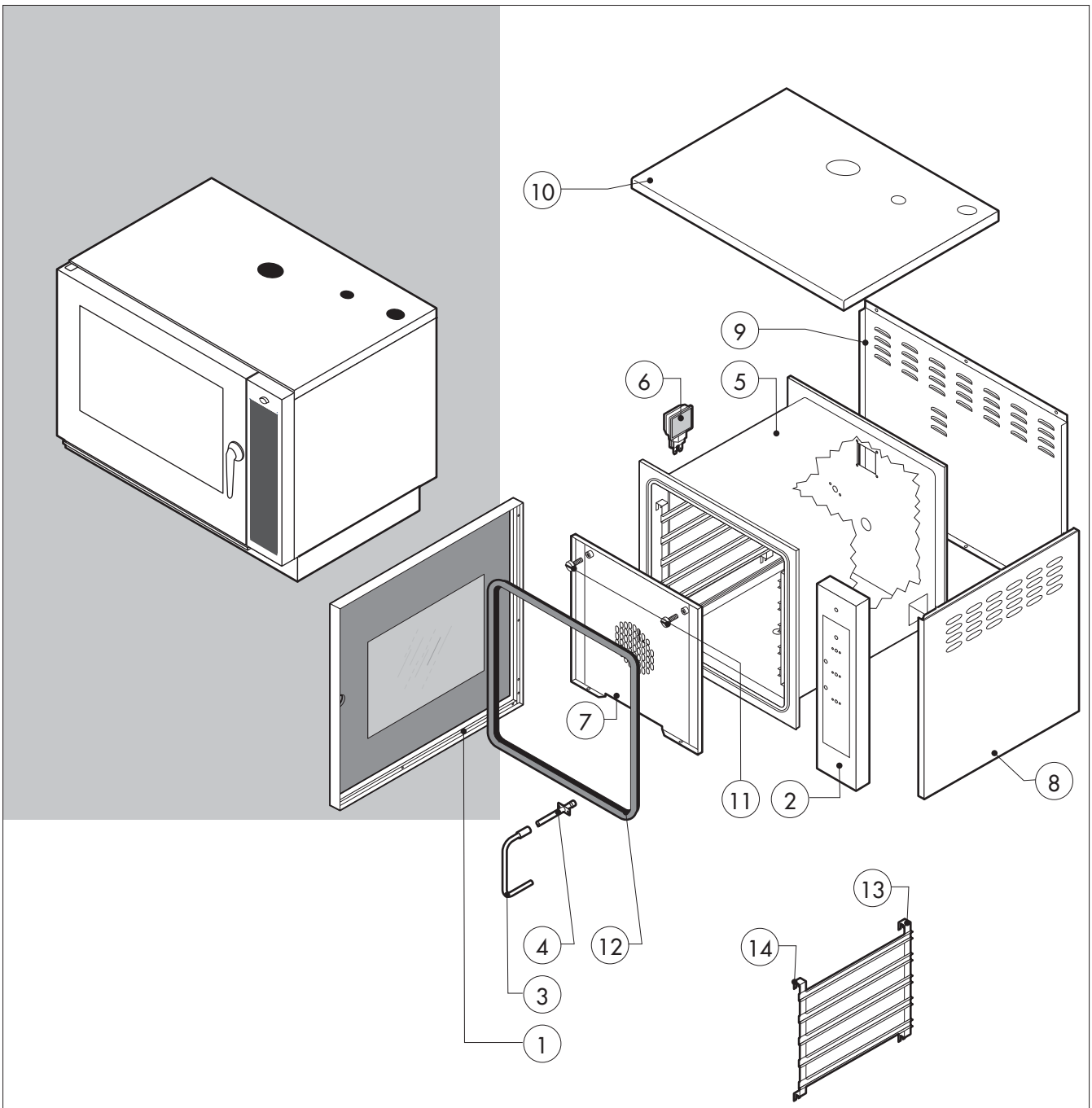

POS.	CODICE	PEZZI	DESCRIZIONE
1	R18100650	1	PORTA COMPLETA
2	R18203350	1	CRUSCOTTO
3	R18200540	1	PROLUNGA SPRUZZATORE
4	R18204310	1	RACCORDO SPRUZZATORE
5	R18210530	1	KIT CAMERA COTTURA FORNO+FIANCO SX
6	R65270510	1	CALOTTA LAMPADA
7	R18423630	1	KIT DEFLETTORE
8	R18401760	1	FIANCO
9	R18401770	1	SCHIENA
10	R18420750	1	COPERCHIO PER FORNO
11	R58006400	2	VITE FERMO DEFLETTORE
12	R70044350	1	GUARNIZIONE FACCIATA FORNO
13	R17402050	2	PARATIA 4 LIVELLI
14	R18400560	2	PARATIA 5 LIVELLI

POS.	CODICE	PEZZI	DESCRIZIONE

EDIZIONE 1210

EBG 044-054 M tav. A

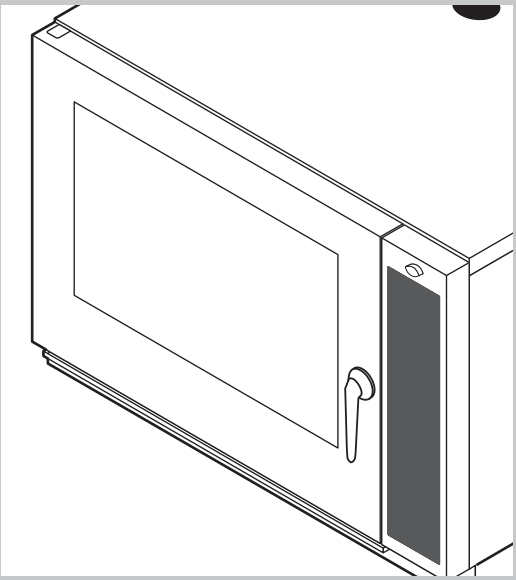

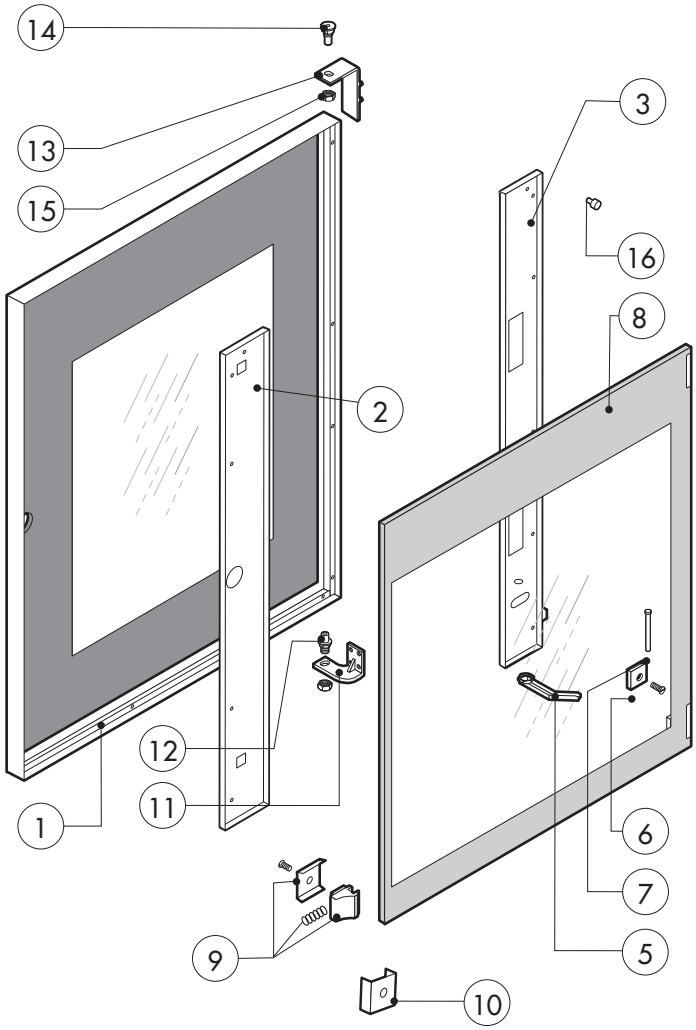

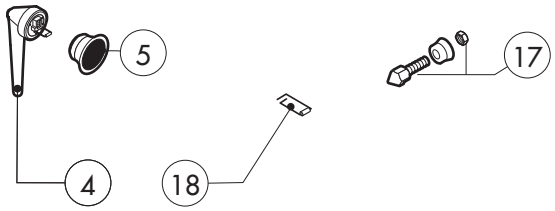

POS.	CODICE	PEZZI	DESCRIZIONE
1	R18203400	1	PORTA
2	R18417920	1	MONTANTE DX PORTA E_051
3	R18417930	1	MONTANTE SX PORTA E_051
4	R69010220	1	GRUP.CHIU.BASC.C/AN.CROM.6303-GRIGIO-STD
5	R69010630	1	COP.INT.MECC.CHIUS.GRUPPO 6303
6	R58001760	2	CERNIERA FISSA VETRO SR2000
7	R58001770	2	PERNO CERNIERA VETRO SR2000
8	R71201590	1	VETRO POST. PORTA E_044 693X475X6
9	R58001780	2	FERMO VETRO PORTA P2000
10	R11401350	2	FLANGIA POSTER.VETRO PORTA 061
11	R18421580	1	CERNIERA INFERIORE PORTA E_042-051
12	R58002520	1	PERNO INF.CERNIERA REG. V/061-102
13	R18421570	1	CERNIERA SUPERIORE PORTA E_042-051
14	R58002150	1	PERNO SUP.CERNIERA REG. M/106-220
15	R58004050	2	DADO PER PERNO CERNIERA REG. M/106-220
16	R70050100	6	TASSELLO BATTUTA VETRO SR.2000
17	R69010260	1	NASELLO 1 STEP 6303-020020
18	R61620132	1	MOLLA AGGANCIO NASELLO 6303.0050A

POS.	CODICE	PEZZI	DESCRIZIONE

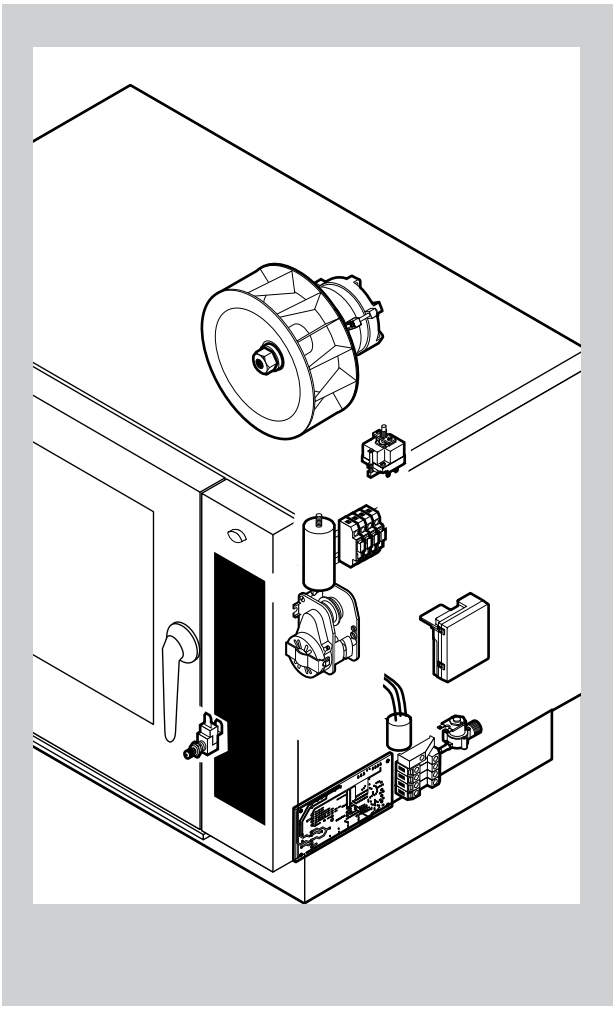

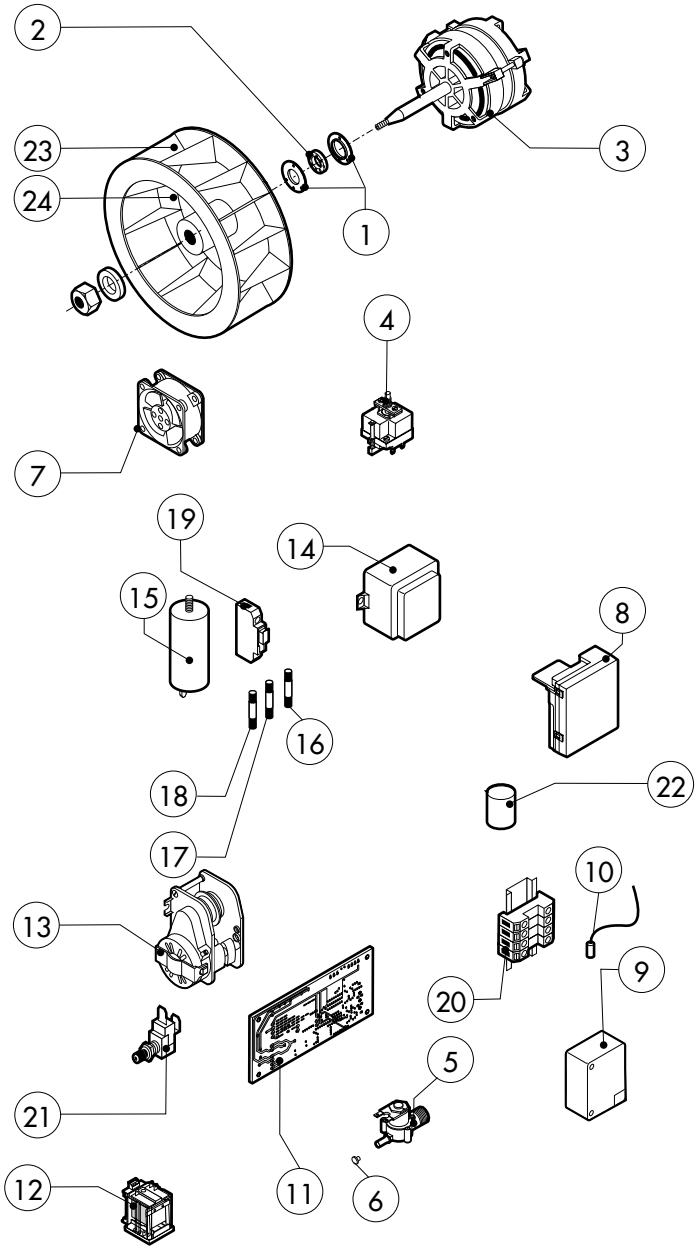

POS.	CODICE	PEZZI	DESCRIZIONE
1	R58005500	1	FLANGIA GUARNIZIONE MOTORE
2	R70020020	1	GUARNIZIONE MOTORE
3	*R65041000	1	KIT MOTORE 200W
4	R65070350	1	KIT TERMOSTATO SICUREZZA CAMERA F2
5	R65110200	1	ELETTROVALVOLA 1 VIA 220V 50HZ
6	R65110500	1	REGOLATORE DI PORTATA 10LT.
7	R65060010	1	VENTILATORE COMPATTO Ø 80
8	R63060160	1	PANNELLO ACCENSIONE
9	R65180270	1	TRASFORMATORE ACCENSIONE
10	R66605140	1	CAVO ACCENSIONE C/CONNETTORE
11	R63130050	1	SCHEDA CONTROLLO VENTILATORE BRUCIATORE
12	R65170100	1	RELE' 240V AC 16A 62.82300308
13	R65090190	1	INVERSORE CICLICO 8'
14	R65180420	1	TRASFORMATORE 20VA
15	*R65190180	1	CONDENSATORE 10 µF
16	R65200200	1	FUSIBILE 2A
17	R65200160	1	FUSIBILE 1A
18	R65200086	1	FUSIBILE 0.125A (T)
19	R65210020	3	PORTAFUSIBILE BARRA DIN

POS.	CODICE	PEZZI	DESCRIZIONE
20	R65220280	1	MORSETTIERA
21	R65260540	1	MICRO PORTA COMPLETO
22	*R65280230	1	FILTRO ANTIDISTURBO
23	*R75400410	1	KIT VENTOLA Ø 180x77/12 50HZ P.D.
24	R75400430	1	KIT VENTOLA Ø 180x77/8 60HZ P.D.

* COMPONENTE SOGGETTO A VARIAZIONI PER TENSIONE DI ALIMENTAZIONE DIVERSA DALLO STANDARD (AC 230V 50HZ)

EDIZIONE 1210

EBG 044-054 M tav. C

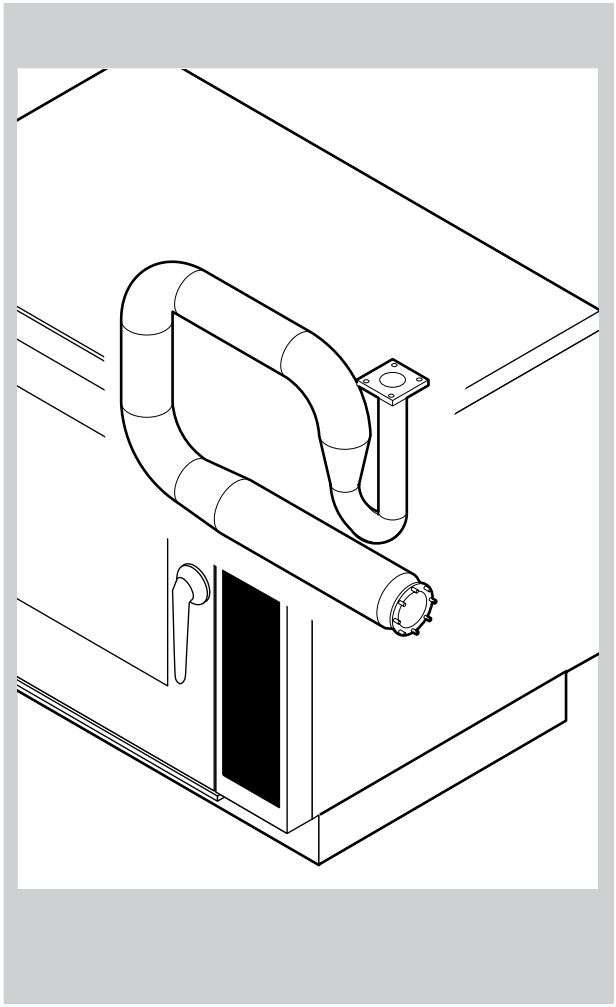

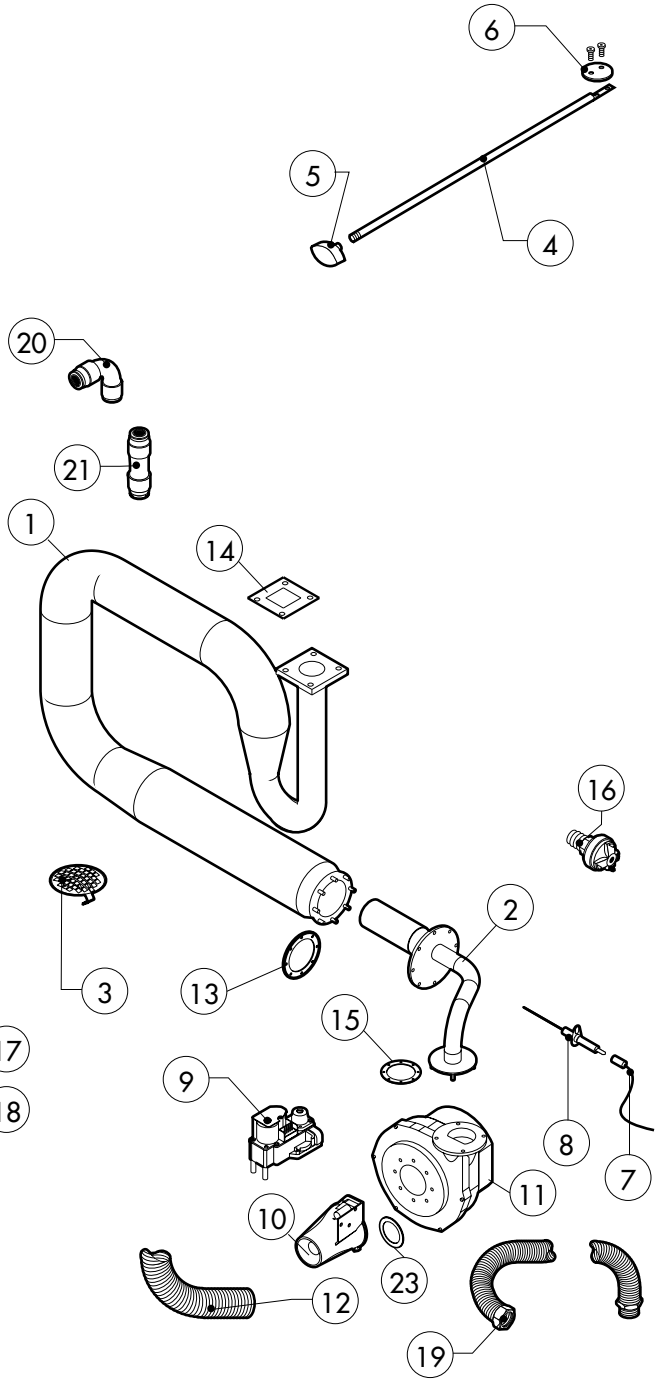

POS.	CODICE	PEZZI	DESCRIZIONE
1	R18211220	1	SCAMBIATORE COMPLETO DI ACCESSORI
2	R18211051	1	BRUCIATORE CAMERA
3	R09201820	1	FILTRO DI SCARICO
4	R58007110	1	ASTA SFIATO
5	R69010410	1	POMELLO SFIATO
6	R18400940	1	DISCO SFIATO
7	R66605821	1	CABLAGGIO ACCENSIONE/RILEVAZIONE
8	R63050130	3	CANDELA ACCENSIONE
9	R63020170	1	VALVOLA GAS
10	R63120020	1	VENTURI
11	R65060360	1	VENTILATORE PER BRUCIATORE GAS
12	R77700056	1 MT	TUBO ASPIRAZIONE ARIA ø30
13	R63140070	2	GUARNIZIONE BRUCIATORE/SCABIATORE
14	R63140010	2	GUARNIZIONE SCABIATORE/BOILER
15	R63140050	2	GUARNIZIONE VENTILATORE BRUCIATORE
16	R63070010	1	PRESSOSTATO PG 901.61
17	R61630081	2	FASCETTE ZINCATE 20-32/9
18	R70060090	1	MANICOTTO SILICONE Ø 25
19	R62180082	1	TUBO FLESSIBILE ENTRATA GAS

POS.	CODICE	PEZZI	DESCRIZIONE
20	R62090478	3	RACCORDO INTERMEDIO A GOMITO D.10
21	R62090458	1	RACCORDO INTERMEDIO DIRITTO D.10
22	R70070070	1	TUBO FLESSIBILE ACQUA PE D.10mm X 7 (1 MT)
23	R58004170	1	DIAFRAMMA (PER VERSIONE GPL)

* COMPONENTE SOGGETTO A VARIAZIONI PER TENSIONE DI ALIMENTAZIONE DIVERSA DALLO STANDARD (3N AC 400V 50HZ)

EDIZIONE 1210

EBG 044-054 M tav. D

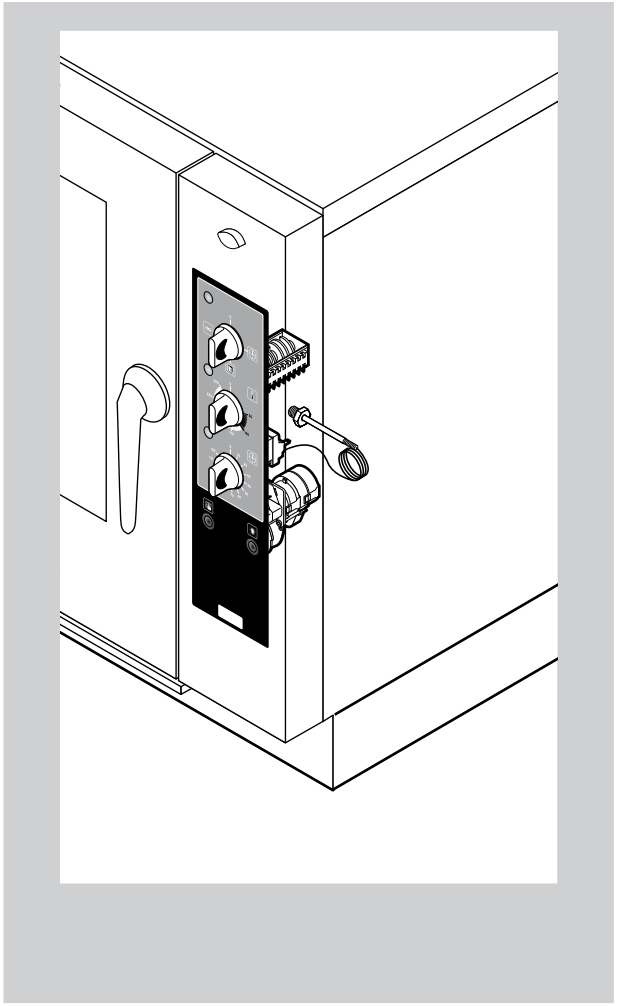

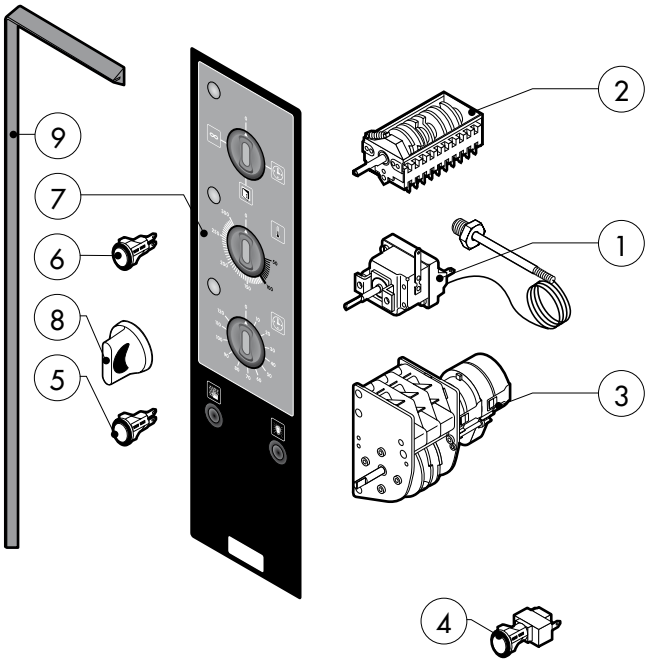

POS.	CODICE	PEZZI	DESCRIZIONE
1	R65070360	1	KIT TERMOSTATO 0°/300°C
2	R65080010	1	COMMUTATORE
3	R65090020	1	PROGRAMMATORE
4	R65260420	1	PULSANTE UMIDIFICATORE
5	R65270300	2	LAMPADA SPIA ARANCIONE
6	R65270320	1	LAMPADA SPIA VERDE
7	-	1	TARGA
8	R69030170	3	MANOPOLA
9	R70044250	1	GUARNIZIONE CRUSCOTTO

POS.	CODICE	PEZZI	DESCRIZIONE