016.40.121 1326 291099 DONADINI & C

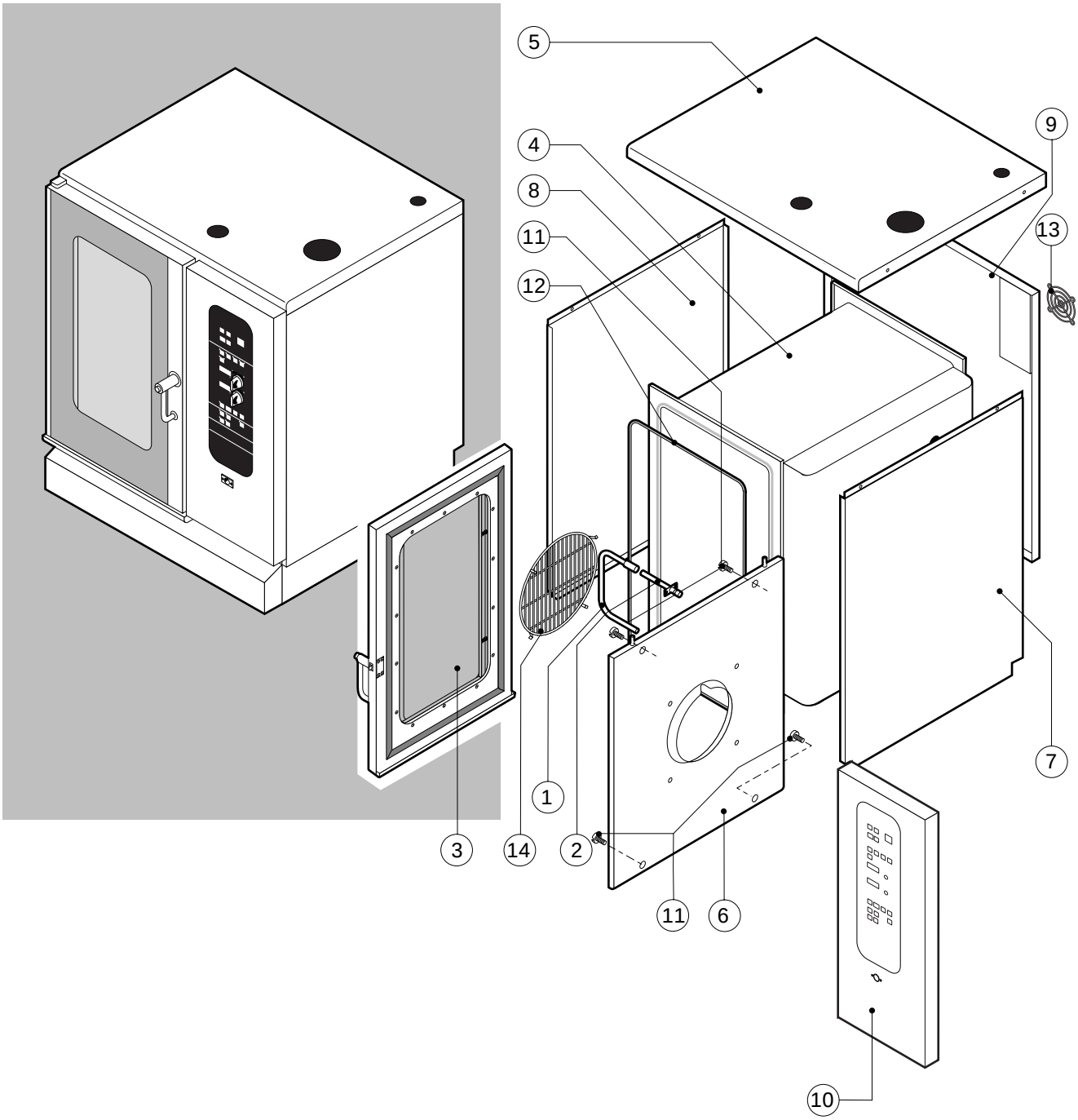

POS.	CODICE	PEZZI	DESCRIZIONE
1	R10206480	1	PROLUNGA SPRUZZATORE
2	R10206540	1	RACCORDO SPRUZZATORE
3	R14100310	1	PORTA COMPLETA CON LUCI
4	R14200040	1	KIT CAMERA COTTURA FORNO
5	R14200450	1	COPERCHIO
6	R14200860	1	KIT DEFLETTORE
7	R14201470	1	FIANCO DX
8	R14201480	1	FIANCO SX
9	R14201610	1	SCHIENA
10	R14202920	1	CRUSCOTTO
11	R58006400	4	VITE FERMO DEFLETTORE
12	R70042870	1	GUARNIZIONE FACCIATA FORNO
13	R75300020	1	MASCHERINA VENTILATORE Ø 120
14	R75300060	1	MASCHERINA VENTILATORE Ø 270

POS.	CODICE	PEZZI	DESCRIZIONE

EDIZIONE 0299

GV 010 H tav. A

016.40.121 1327 291099 DONADINI & C

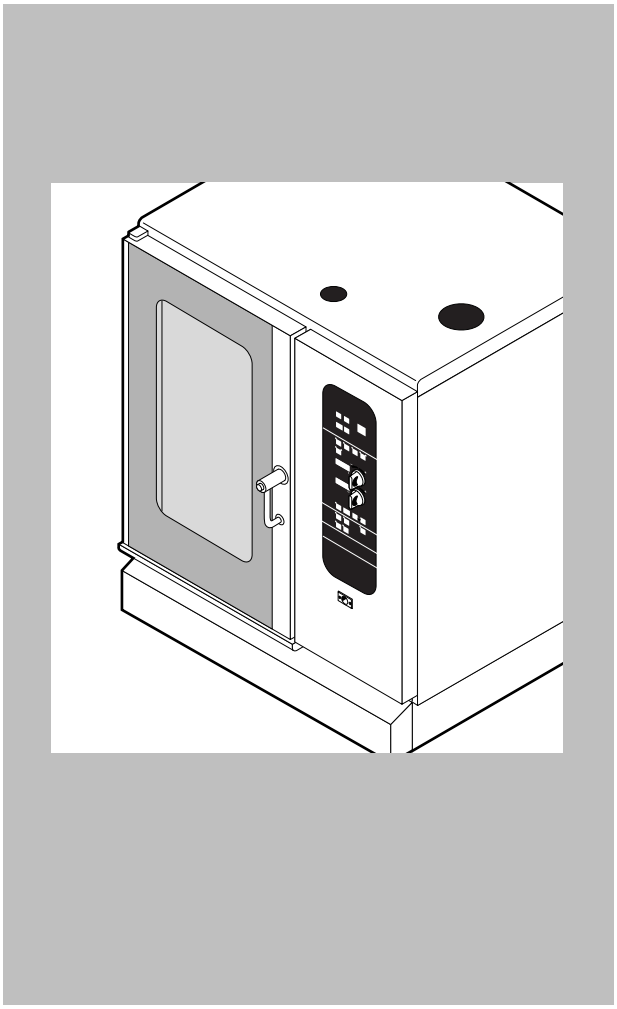

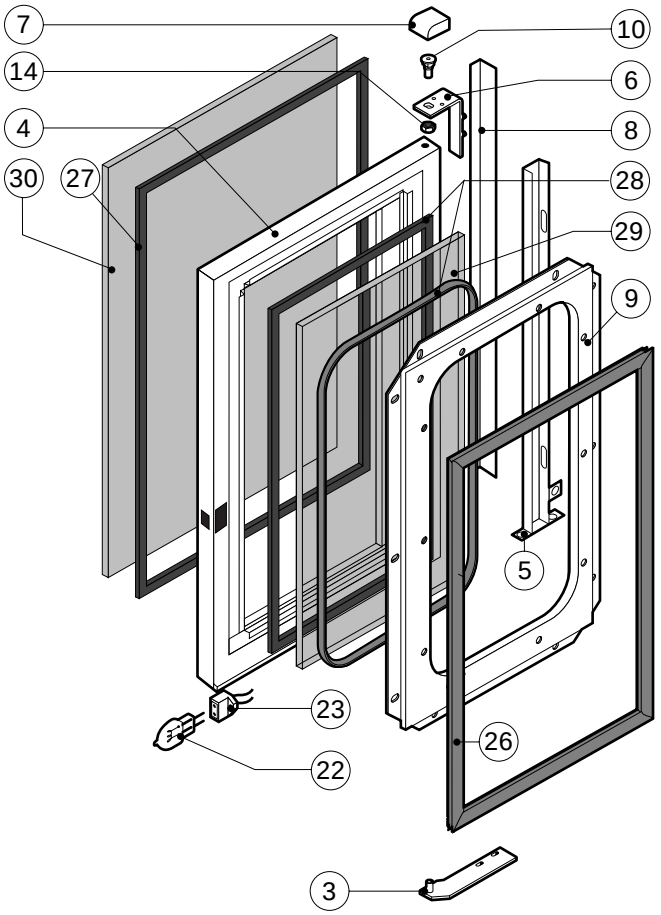

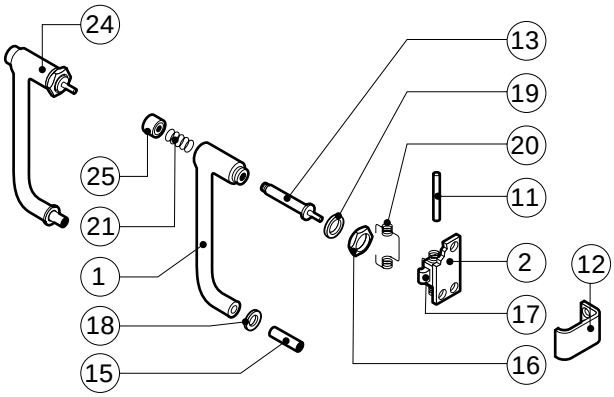

POS.	CODICE	PEZZI	DESCRIZIONE
1	R09200230	1	IMPUGNATURA MANIGLIA
2	R10100110	1	FLANGIA NASELLO MANIGLIA COMPLETA
3	R12212250	1	CERNIERA INFERIORE
4	R14200720	1	PORTA
5	R14200790	1	CALOTTA SX LAMPADE
6	R14200820	1	CERNIERA SUPERIORE
7	R14200830	1	COPRI CERNIERA
8	R14403440	1	FERMAVETRO SX
9	R14403450	1	CONTROPORTA
10	R58002150	1	PERNO SUPERIORE CERNIERA
11	R58002160	1	PERNO NASELLO MANIGLIA
12	R58002760	1	AGGANCIO NASELLO MANIGLIA
13	R58003500	1	ASTA PULSANTE MANIGLIA
14	R58004050	1	DADO PER PERNO CERNIERA SUPERIORE
15	R58004320	1	DISTANZIALE MANIGLIA
16	R58004830	1	GHIERA M18x1
17	R58005050	1	NASELLO MANIGLIA
18	R58005340	1	RONDELLA ISOLANTE INFERIORE MANIGLIA
19	R58005350	1	RONDELLA ISOLANTE SUPERIORE MANIGLIA

POS.	CODICE	PEZZI	DESCRIZIONE
20	R61620012	1	MOLLA PER NASELLO MANIGLIA
21	R61620041	1	MOLLA PULSANTE MANIGLIA
22	R65270020	2	LAMPADA ALOGENA 20W 12V G4
23	R65270400	2	PORTALAMPADA PER LAMPADA ALOGENA
24	R69015080	1	MANIGLIA PULSANTE COMPLETA
25	R69031190	1	PULSANTE MANIGLIA
26	R70042570	1	GUARNIZIONE PORTA
27	R70042670	1	GUARNIZIONE CRISTALLO ANTERIORE
28	R70042770	1	GUARNIZIONE CRISTALLO POSTERIORE
29	R71200060	1	CRISTALLO POSTERIORE PORTA
30	R71200730	1	CRISTALLO PORTA

016.40.121 1328 051199 DONADINI & C

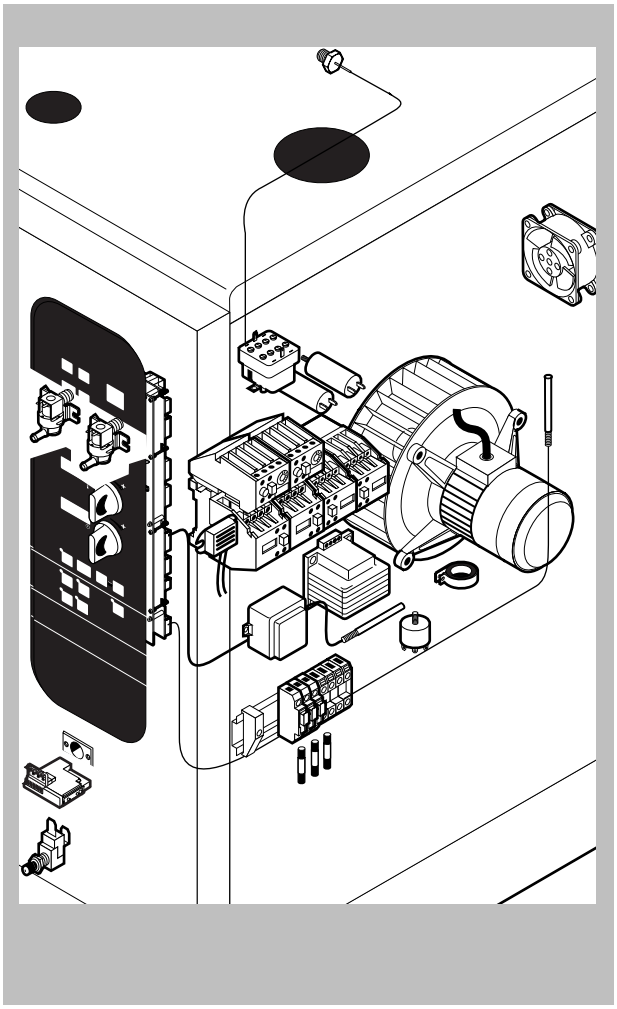

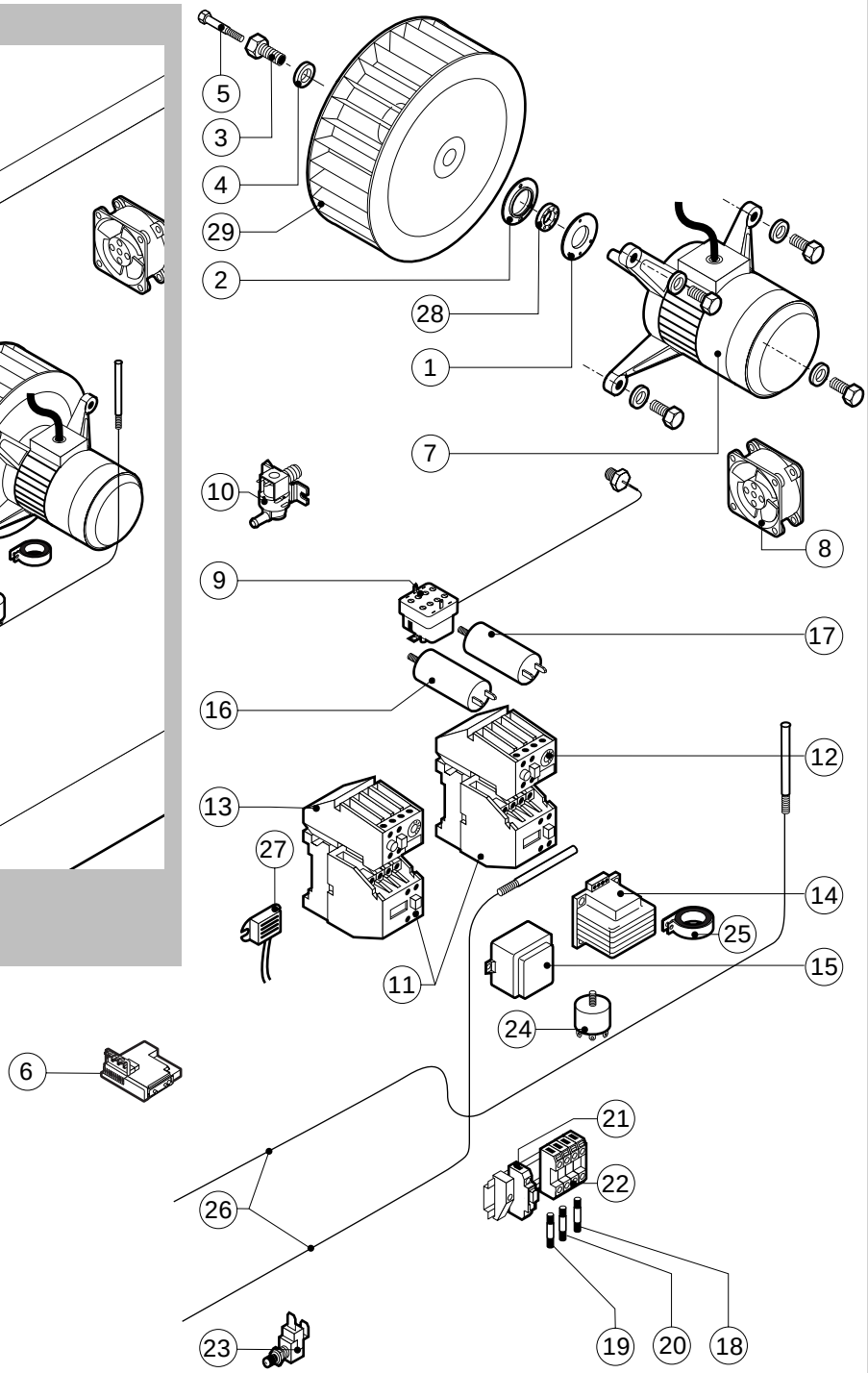

POS.	CODICE	PEZZI	DESCRIZIONE
1	R58003840	1	FLANGIA GUARNIZIONE MOTORE
2	R58003850	1	CONTROFLANGIA GUARNIZIONE MOTORE
3	R58004000	1	VITE FISSAGGIO VENTOLA M12x1.5 SX
4	R58004010	1	RONDELLA FISSAGGIO VENTOLA Ø 30/12.5
5	R61020562	1	VITE MOTORE TE A2 M6x55
6	R63060100	1	PANNELLO ACCENSIONE
7	R65040031	1	KIT MOTORE HP 1/0.3
8	R65060050	1	VENTILATORE COMPATTO Ø 120
9	R65070070	1	KIT TERMOSTATO SICUREZZA CAMERA
10	R65110010	2	ELETTROVALVOLA SINGOLA 220V 50HZ
11	R65140150	4	TELERUTTORE 3TF4011-OAUO 240V
12	R65160120	1	TERMICO 3UA5000-1C 1.6-2.5A
13	R65160130	1	TERMICO 3UA5000-1F 3.2-5A
14	R65180430	1	TRASFORMATORE 40VA
15	R65180650	1	TRASFORMATORE 23VA
16	R65190030	1	CONDENSATORE 16 µF
17	R65190090	1	CONDENSATORE 12.5 µF
18	R65200200	1	FUSIBILE 2A
19	R65200320	1	FUSIBILE 0.2A (T)

POS.	CODICE	PEZZI	DESCRIZIONE
20	R65200350	1	FUSIBILE 0.4A (T)
21	R65210020	3	PORTAFUSIBILE BARRA DIN
22	R65220220	1	MORSETTIERA
23	R65260540	1	MICRO PORTA
24	R65280210	1	FILTRO ANTIDISTURBO
25	R65280450	1	FERRITE
26	R65325000	2	SONDA PT100
27	R65330020	1	SUONERIA
28	R70020050	1	GUARNIZIONE MOTORE
29	R75400290	1	KIT VENTOLA Ø 300x120/20 50HZ P.D.D.

016.40.121 1329 021199 DONADINI & C

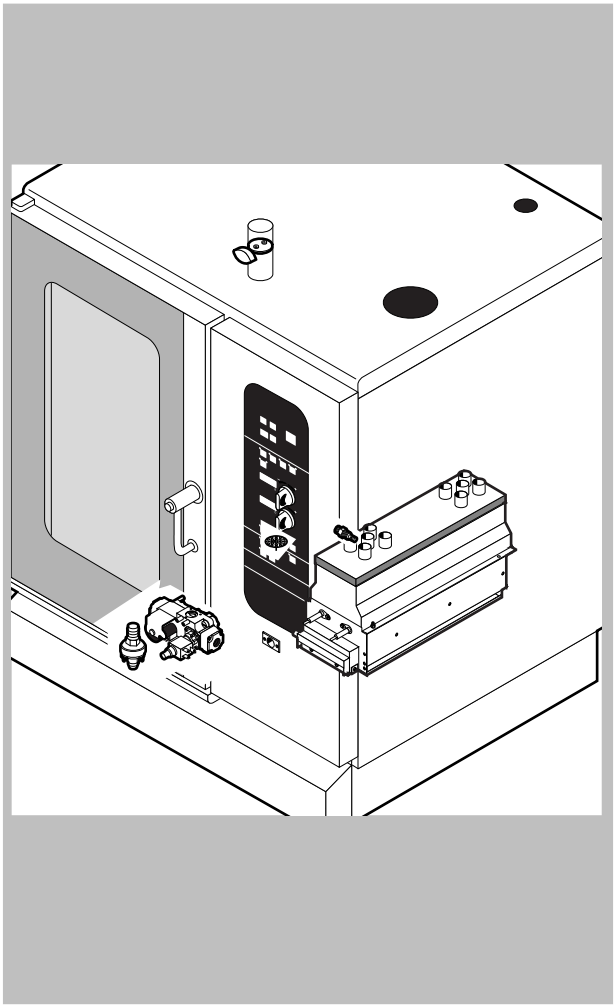

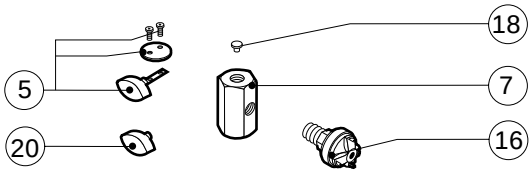

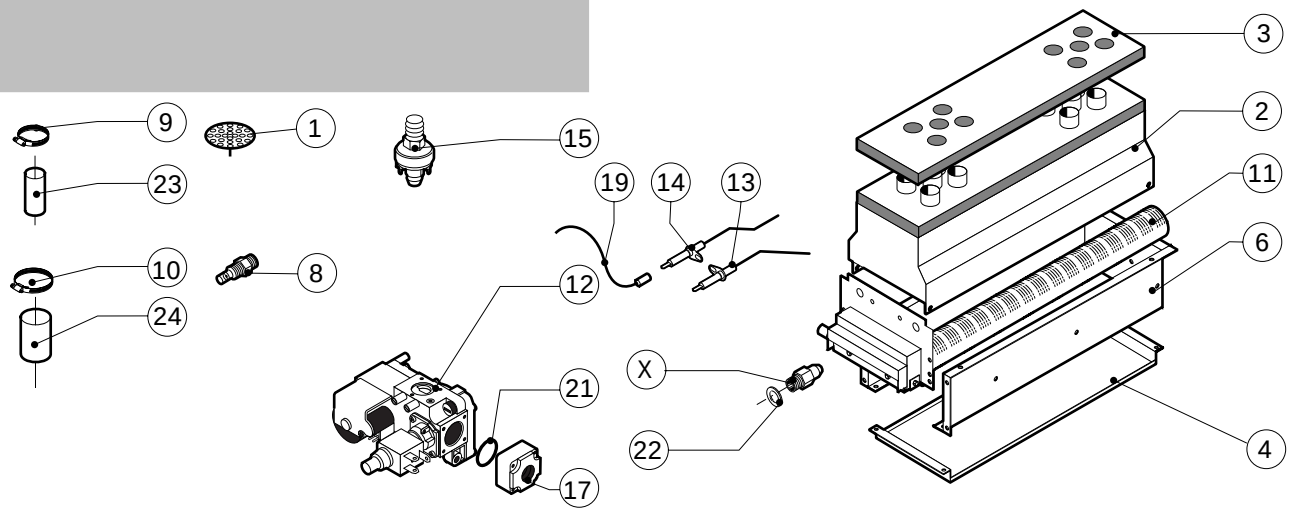

POS.	CODICE	PEZZI	DESCRIZIONE
1	R10201700	1	FILTRO DI SCARICO
2	R10202410	1	CAMERA COMBUSTIONE
3	R10406250	1	LASTRA ISOLANTE PROTEZIONE CAMERA
4	R10406980	1	PROTEZIONE INFERIORE BRUCIATORI CAMERA
5	R14201410	1	FARFALLA SFIATO COMPLETA
6	R14202310	1	SUPPORTO BRUCIATORI CAMERA
7	R58003390	1	ATTACCO PRESSOSTATO
8	R58006100	1	UGELLO CONDENSAZIONE Ø 1.5
9	R61630011	6	FASCETTE ZINCATE 12-22/9
10	R61630081	2	FASCETTE ZINCATE 20-32/9
11	R63016520	1	BRUCIATORE COMPLETO CAMERA
12	R63020160	1	VALVOLA GAS
13	R63050340	1	CANDELA ACCENSIONE
14	R63050350	1	CANDELA RILEVAZIONE
15	R63070010	1	PRESSOSTATO PG 901.61
16	R63070050	1	PRESSOSTATO 1/8" 0.5-0.35 BAR
17	R63080040	2	FLANGIA DIRITTA 1/2"
18	R65110410	1	RIDUTTORE DI PORTATA
19	R66605900	2	CAVO ACCENSIONE/RILEVAZIONE
20	R69010410	1	POMELLO SFIATO

POS.	CODICE	PEZZI	DESCRIZIONE
21	R70010070	2	ANELLO OR
22	R70030090	2	GUARNIZIONE 228/6
23	R70060080	1	MANICOTTO SILICONE Ø 13
24	R70060090	2	MANICOTTO SILICONE Ø 25
X		2	UGELLI (Vedi manuale operativo)

016.40.121 1330 021199 DONADINI & C

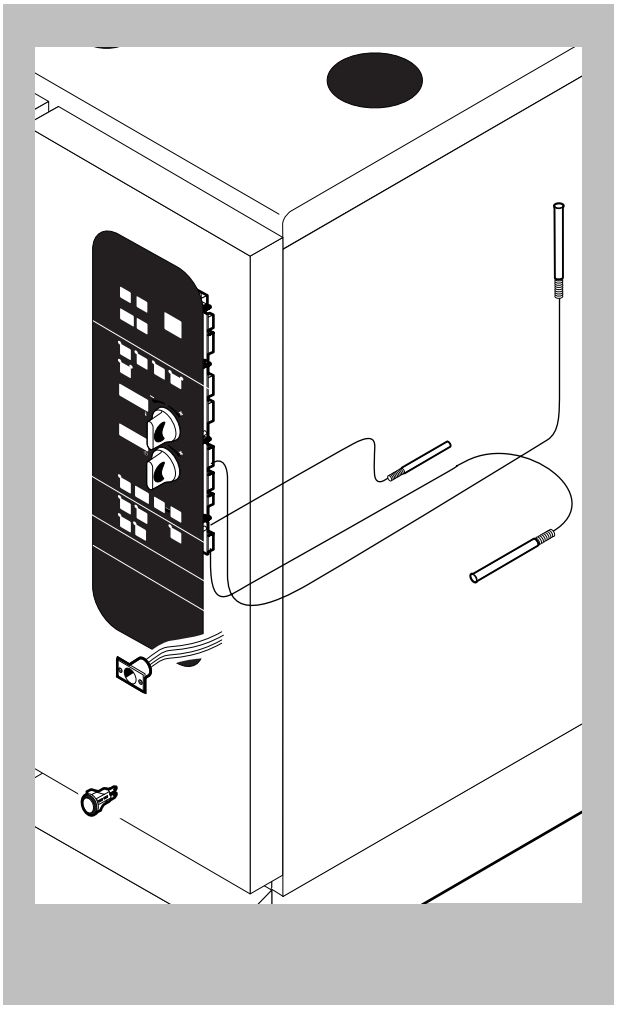

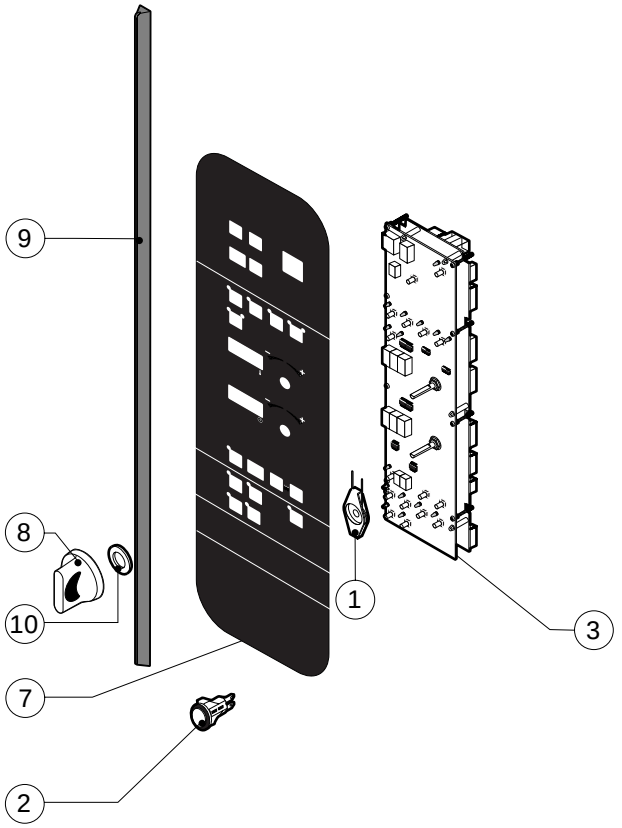

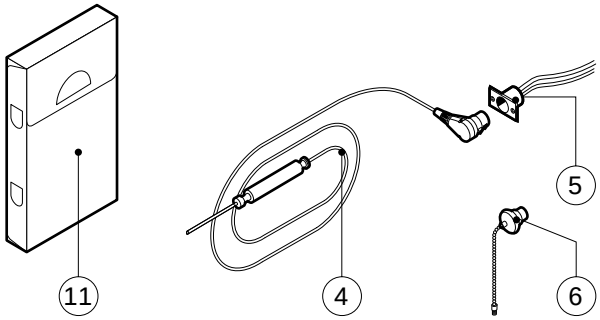

POS.	CODICE	PEZZI	DESCRIZIONE
1	R10205120	2	SUPPORTO MOLLA
2	R65260480	1	PULSANTE UNIPOLARE
3	R65300820	1	SCHEDA TASTIERA
4	R65320900	1	SONDA SPILLONE
5	R65320920	1	CONNETTORE FEMMINA PER SONDA SPILLONE
6	R65321020	1	TAPPO TEFLON PER CONNETTORE FEMMINA
7	R67401240	1	TARGA MARENO
8	R69030170	2	KIT MANOPOLA
9	R70042970	1	GUARNIZIONE CRUSCOTTO
10	R70050020	4	GUARNIZIONE MANOPOLA
11	R86020420	1	VALIGETTA SONDA AL CUORE

POS.	CODICE	PEZZI	DESCRIZIONE