Protagonista

BAGNOMARIA A GAS
GAS-HEATED BAIN MARIE
BAIN MARIE A GAZ
GASBEHEIZTE WASSERBAEDER

NB9-4G (**A** - CR0583910 cm 4,5x70)
NB9-8G (**A** - CR0583910 cm 4,5x70) **+**
(**B** - CM142500 cm 7,5x70)

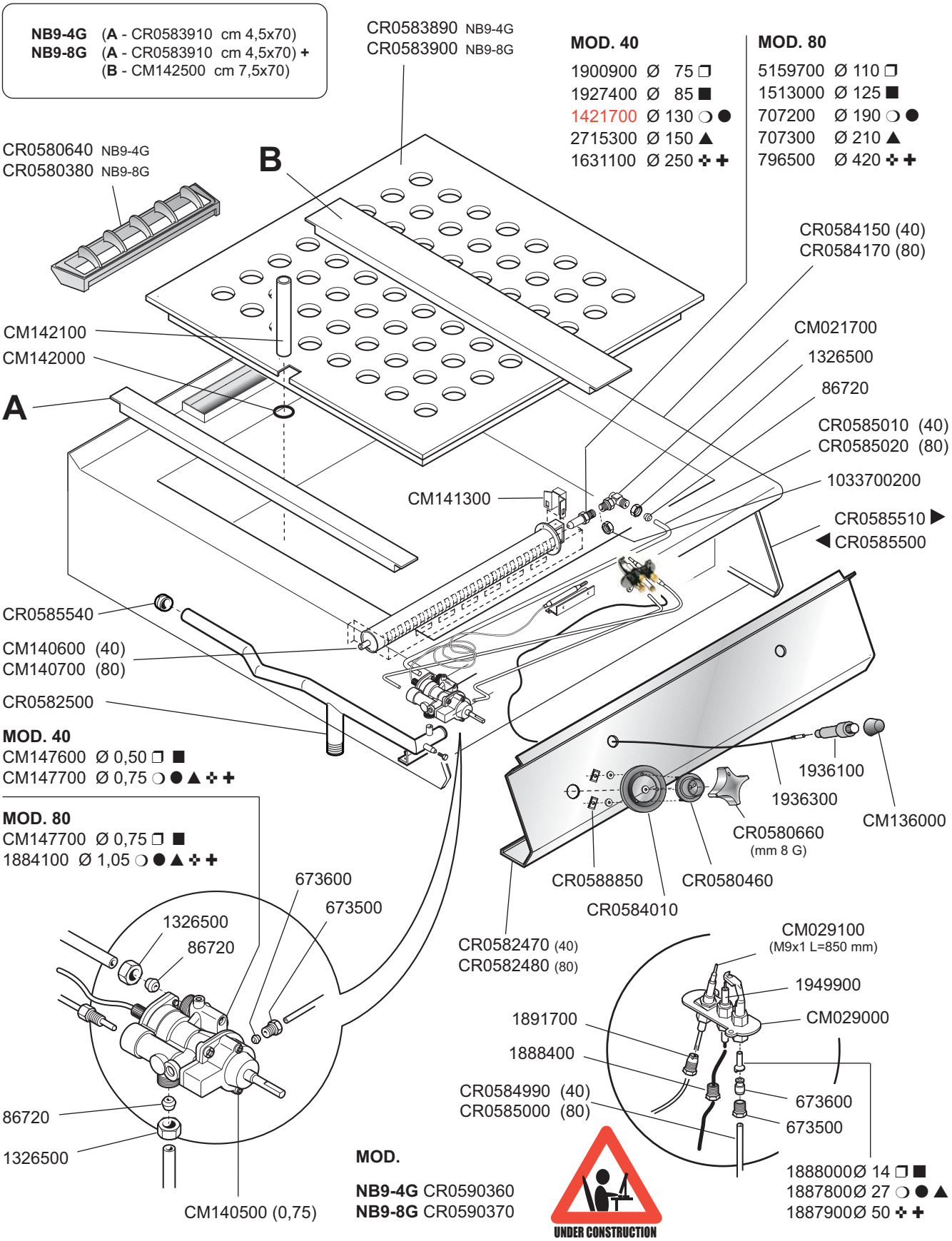

ID GAS: ❒ G30/50 ◆ G30÷31/37 ■ G30/28÷37 ❍ G20/20 ★ G20/25 ● G25/25 ☆ G25.1/25 ▲ G25/20

MARENO INDUSTRIE ALI spa Mareno di Piave (TV)	ELABORATO: LZ	APPROVATO:	GRUPPO: *Serie 90*	DENOMINAZIONE: *Impianto gas e mobile*	
	DATA: *24 Lug 2007*	DATA: *24 Lug 2007*	PARTICOLARE: *Disegno esploso per ricambi* CE	REV. N. ▼ **Z00**	DEL ▼ **0707** / DISEGNO N. ▼ **3.P7.19**
	SOST. DIS.				