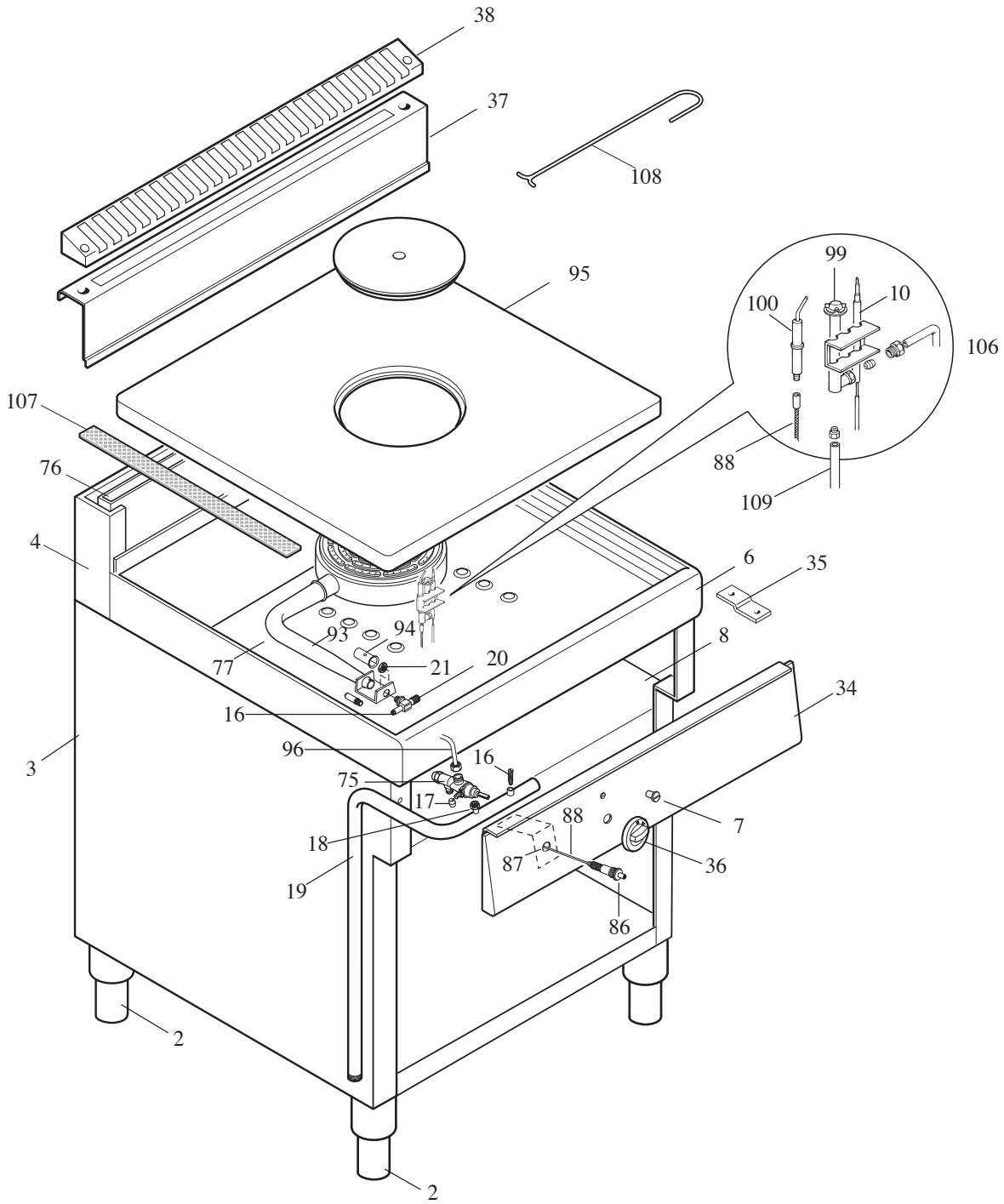
38
37
108
95
99
10
100
106
107
88
76
109
4
6
35
94
93
8
77
21
20
34
16
96
16
3
75
17
88
7
18
87
36
19
86
2
2

MODULAR LISTA RICAMBI cod. 253.532.02	TUTTAPIASTRA A GAS MOD. 70/70 TPG	ED. 02-09

POS.	CODICE	RIF. MODIFICHE	DENOMINAZIONE	PREZZO
2	912.033.00	sost.612.014.00 dal 01/01/09	Piede D. 2" vite M10	
3	621.781.00	sost.621.578.00 dal 01/01/09	Involucro mobile 70/70	
4	621.770.00	sost.621.588.00 dal 01/01/09	Schienale superiore 70/70	
6	611.558.00		Assieme piano 70/70 TPG	
7	682.003.00		Placchetta per indice	
8	622.410.00		Fondo top 70/70	
10	672.025.00		Termocoppia M9x1xl.500 G.unif.	
16	641.012.00		Vite M4 per presa di pressione	
17	673.001.00		Bicono D.10	
18	673.011.00		Dado per bicono D.10 - M16x1,5	
19	975.004.00		Ass.rampa 90/80 TPG	
20	673.023.00		Portaugello per tubo D.10	
21	673.024.00		Dado per portaugello	
34	621.593.00		Cruscotto tuttapiastra 70/70 TPG	
35	623.002.15		Squadretta fissaggio cruscotto	
36	612.051.00	sost.612.017.00 dal 01/01/09	Assieme manopola gas pilota De 72	
37	611.752.00	sost.611.588.00 dal 01/01/09	Ass.alzatina forata 70/70	
38	621.923.13	sost.625.097.00 dal 01/01/09	Griglietta per alzatina	
75	671.001.00		Rubinetto di sicurezza SC21S	
76	611.962.00	sost.611.170.00 dal 01/01/09	Assieme camino TPG	
77	611.181.12	sost.611.570.00 dal 01/01/09	Assieme camera combustione TPG 700	
86	672.006.00		Accenditore piezoelettrico	
87	623.064.00		Protezione per piezo	
88	666.001.00		Cavo per accensione forno L. 500	
93	672.056.00		Assieme bruciatore tuttapiastra	
94	672.061.00		Boccola regolazione aria D.18x2	
95	681.012.00		Piastra con anello Tp (656x542)	
96	675.246.00		Collegamento rub. portaugello 70TPG	
99	672.057.00		Pilota "SIT" cod. 0190.083	
100	672.060.00		Candela con attacco M4x1 -TP	
106	672.069.00		Ass. pilota SIT 0.190.083	
107	653.000.00		Guarnizione tuttapiastra	
108	683.028.00		Gancio per disco centrale	
109	675.070.00		Tubo collegamento-pilota	